О КОМПАНИИ Kia

Поздравляем вас с приобретением нового автомобиля Kia.

Являясь признанным в мире производителем автомобилей, известных своим высоким качеством и справедливой ценой, компания Kia Motors считает своим долгом предоставлять клиентам услуги на уровне выше их ожиданий и полностью удовлетворяющем их потребности.

В дилерской сети Kia вас ожидает **“семейное”** отношение, которое создает ощущение тепла, гостеприимства и доверия – ощущения, что за тобой ухаживают заботливые люди.

Вся информация, содержащаяся в этом руководстве пользователя, является точной на момент ее опубликования. Тем не менее, Kia оставляет за собой право в любое время вносить изменения, потому что таким образом реализуется наша политика непрерывного усовершенствования продукции.

Данное руководство относится ко всем моделям этого автомобиля и включает в себя описания и пояснения дополнительного и стандартного оборудования. В результате этого в руководстве могут встречаться материалы, которые не соответствуют вашей конкретной модели автомобиля Kia.

Наслаждайтесь вашим автомобилем и «семейной» заботой от Kia!

Предисловие

Спасибо за то, что вы выбрали автомобиль Kia.

В этом руководстве вы найдете сведения по эксплуатации, техническому обслуживанию и безопасности автомобиля. Оно также дополнено буклетом “Гарантийные обязательства и техническое обслуживание”, который содержит важную информацию по вопросам гарантийного обслуживания вашего автомобиля. Для обеспечения приятной и безопасной эксплуатации вашего нового автомобиля Kia настоятельно просит внимательно ознакомиться с этими материалами и выполнять приведенные рекомендации.

Kia предлагает Вам большое разнообразие вариантов исполнения, компонентов и комплектующих для различных моделей. Следовательно, оборудование, описанное в данном руководстве, наряду с иллюстрациями, может отличаться от комплектации Вашего автомобиля.

Информация и технические характеристики, приведенные в данном руководстве, были абсолютно точными на момент издания. Kia оставляет за собой право вносить изменения в технические характеристики или конструкцию в любое время без уведомления и каких-либо обязательств. Если у Вас возникают вопросы, всегда обращайтесь к авторизованному дилеру компании Kia.

Компания Kia заявляет о своем постоянном стремлении к тому, чтобы вы получали удовольствие от использования автомобиля Kia.

© 2012 Kia MOTORS Corp.

Все права защищены. Воспроизведение или перевод целого документа или какой-либо его части в любой форме, электронной или печатной, включая фотокопирование, запись или внесение в информационно-поисковую систему, запрещено без предварительного письменного разрешения компании Kia MOTORS.

Отпечатано в Корее.

Содержание

Введение	1
Знакомство с вашим автомобилем	2
Системы безопасности автомобиля	3
Характеристики автомобиля	4
Управление автомобилем	5
Действия в непредвиденных случаях	6
Техническое обслуживание	7
Технические характеристики & Информация для потребителя	8
Предметный указатель	I

Введение

1

Как пользоваться настоящим руководством . . 1-2
Требования к топливу 1-3
• Бензин, содержащий этиловый и метиловый спирт. 1-4
• Не используйте метиловый спирт 1-5
• Присадки к топливу 1-5
• Эксплуатация автомобиля за рубежом 1-5
Порядок обкатки автомобиля 1-6

КАК ПОЛЬЗОВАТЬСЯ НАСТОЯЩИМ РУКОВОДСТВОМ

Мы хотим помочь Вам получить максимально возможное удовольствие от вождения данного автомобиля. Настоящее Руководство пользователя может оказать содействие в этом различными способами. Мы настойчиво рекомендуем прочитать руководство полностью. С целью уменьшения до минимума вероятности гибели людей и травматизма следует обязательно прочитать разделы, отмеченные заголовками ОСТОРОЖНО и ВНИМАНИЕ, которые присутствуют во всем руководстве.

Иллюстрации дополняют словесные описания, приведенные в настоящем руководстве, для того, чтобы наилучшим образом показать, как получить удовольствие от данного автомобиля. Прочтя данное руководство, владелец автомобиля ознакомится с его характерными особенностями, важной информацией о безопасности и с советами по его эксплуатации в различных дорожных условиях.

Общая структура руководства приведена в содержании. Неплохим местом для начала знакомства является предметный указатель; в нем приведен в алфавитном порядке перечень всей информации, содержащейся в руководстве.

Разделы: Настоящий мануал имеет восемь разделов и индекс. В начале каждого раздела указано короткое содержание, так что заглянут в него, вы сразу можете узнать, находится ли в нем информация, которая Вам нужна.

В данном руководстве находятся разнообразные сведения под заголовками ОСТОРОЖНО, ВНИМАНИЕ и К СВЕДЕНИЮ. Они были подготовлены с целью повышения уровня личной безопасности владельца автомобиля. Необходимо внимательно прочитать ВСЕ процедуры и рекомендации, приведенные под заголовками ОСТОРОЖНО, ВНИМАНИЕ и К СВЕДЕНИЮ, и соблюдать их.

⚠ ОСТОРОЖНО

Обозначенная под заголовком ОСТОРОЖНО ситуация может привести к нанесению вреда, причинению тяжелых травм или к гибели людей в случае игнорирования данного предупреждения.

⚠ ВНИМАНИЕ

Обозначенная под заголовком ВНИМАНИЕ ситуация может привести к нанесению вреда автомобилю при игнорировании данного предупреждения.

✻ К СВЕДЕНИЮ

Информация, представленная под заголовком К СВЕДЕНИЮ, может представить интерес для владельца автомобиля или оказаться ему полезной.

ТРЕБОВАНИЯ К ТОПЛИВУ

Автомобили с бензиновым двигателем

Неэтилированный бензин

В Европе

Для достижения оптимальных рабочих характеристик автомобиля мы рекомендуем вам применять неэтилированный бензин с октановым числом RON (по исследовательскому методу) 95/антидетонационным показателем AKI 91, или выше.

Вы можете использовать неэтилированный бензин с октановым числом RON от 91 до 94/показателем AKI от 87 до 90, однако это может привести к незначительному снижению рабочих характеристик автомобиля.

Вне Европы

Для достижения оптимальных рабочих характеристик автомобиля мы рекомендуем вам применять неэтилированный бензин с октановым числом RON (по исследовательскому методу) 91/антидетонационным показателем AKI 87, или выше.

Автомобиль разработан таким образом, чтобы достигать максимальных эксплуатационных характеристик при использовании НЕЭТИЛИРОВАННОГО БЕНЗИНА, что также приводит к минимизации выхлопа вредных веществ и загрязнения свечей зажигания.

⚠ ВНИМАНИЕ

НИКОГДА НЕ ИСПОЛЬЗУЙТЕ ЭТИЛИРОВАННОЕ ТОПЛИВО. Использование этилированного топлива наносит ущерб каталитическому нейтрализатору и приведет к повреждению кислородного датчика системы управления двигателя, негативно сказавшись на контроле выброса вредных веществ.

Никогда не добавляйте какие-либо присадки для очистки топливной системы в топливо за исключением тех, которые были рекомендованы производителем автомобиля. (Рекомендуем обратиться к уполномоченному дилеру Kia.)

⚠ ОСТОРОЖНО

- **Не доливайте топливо в бак по верхнюю кромку заправочной горловины после того, как произойдет автоматическое отключение заправочного пистолета во время заправки.**
- **После завершения заправки автомобиля топливом обязательно убедитесь в том, что крышка заправочной горловины плотно закрыта, для того, чтобы топливо не выплеснулось наружу в случае дорожнотранс-портного происшествия.**

Бензин, содержащий этиловый и метиловый спирт

Бензоспирт, смесь, состоящая из бензина и этилового спирта (также известного под названием пищевой спирт), и бензин или бензоспирт с содержанием метилового спирта (также известного под названием древесный спирт) продаются на рынке одновременно с этилированным или неэтилированным бензином или вместо них.

Не допускается использование бензоспирта, содержащего более 10% этилового спирта, и использование бензина или бензоспирта, содержащего какую-либо долю метилового спирта. Все эти виды топлива могут вызвать проблемы при управлении автомобилем и привести к повреждению топливной системы.

Прекратите использовать бензоспирт любого типа при возникновении проблем при управлении автомобилем.

Повреждение автомобиля или проблемы при управлении им могут не покрываться гарантией производителя в случае, если они вызваны использованием следующих видов топлива:

1. Бензоспирт, содержание этилового спирта в котором превышает 10%.
2. Бензин или бензоспирт, содержащие метиловый спирт.
3. Этилированное топливо или этилированный бензин.

⚠ ВНИМАНИЕ

Никогда не используйте бензоспирт, содержащий метиловый спирт. Прекратите использовать любой продукт типа бензоспирта, который негативно сказывается на управлении автомобилем.

Использование метилтербутилэфира (MTBE)

Не рекомендуется использовать в данном автомобиле топлива, объемная доля метилтербутилэфира (MTBE) в которых превышает 15,0% (весовая доля кислорода - 2,7%).

Использование топлив, объемная доля метилтербутилэфира (MTBE) в которых превышает 15,0% (весовая доля кислорода - 2,7%), может привести к снижению эксплуатационных характеристик автомобиля и привести к образованию паровых пробок или проблем при запуске.

⚠ ВНИМАНИЕ

Предоставленная производителем ограниченная гарантия на новый автомобиль может не распространяться на повреждение топливной системы и ухудшение эксплуатационных характеристик, которые появились в результате использования видов топлива, объемная доля метилтербутилэфира (MTBE) в которых превышает 15,0% (весовая доля кислорода - 2,7%).

Не используйте метиловый спирт

Для заправки данного автомобиля не следует использовать виды топлива с содержанием метанола (древесного спирта). Этот класс топлива может ухудшить эксплуатационные характеристики автомобиля и привести к повреждению деталей и агрегатов топливной системы.

Присадки к топливу

Kia рекомендует использовать высококачественный бензин, отвечающий требованиям европейского топливного стандарта (EN228) или другим аналогичным требованиям.

Если у клиента, не использующего высококачественный бензин с присадками на регулярной основе, возникают проблемы с пуском двигателя или его перебоями, следует вливать в топливный бак одну бутылку присадки через каждые 15 000 км (для Европы) / 5 000 км (кроме Европы, Для РОССИИ). Присадки можно приобрести у авторизованного дилера Kia. Там же можно получить рекомендации по их использованию. Не смешивайте разные присадки.

Эксплуатация автомобиля за рубежом

При поездке в другую страну на данном автомобиле следует обеспечить:

- соблюдение всех требований в отношении регистрации и страховки;
- определение наличия в продаже топлива необходимого качества.

ПОРЯДОК ОБКАТКИ АВТОМОБИЛЯ

Не требуется специального периода обкатки нового автомобиля. Соблюдение нескольких простых мер предосторожности в течение первых 1000 км (600 миль) пробега может позитивно сказаться на эксплуатационных характеристиках, экономичности и сроке службы автомобиля.

- Не заставляйте двигатель работать на очень высоких оборотах.
- Во время движения поддерживайте обороты двигателя примерно 3000 об/мин.
- Не двигайтесь с одной скоростью (как высокой, так и низкой) в течение длительного времени. Изменение частоты вращения двигателя необходимо для его правильной обкатки.
- Избегайте резких торможений, за исключением экстренных случаев, с целью обеспечения правильного контакта тормозных колодок.
- Не допускайте работы двигателя в режиме холостого хода более 3 минут единовременно.
- Не следует буксировать прицеп в течение первых 2000 км (1200 миль) пробега автомобиля.

Знакомство с вашим автомобилем

Внешний вид 2-2
Общий вид салона 2-4
Моторный отсек 2-7

ВНЕШНИЙ ВИД

■ Вид спереди

1. Капот.....4-37
2. Фара.....4-120
3. Противотуманная фара.....4-126
4. Колеса и шины.....7-50,8-4
5. Наружное зеркало заднего вида.....4-52
6. Люк в крыше.....4-43
7. Щетки очистителя ветрового стекла 4-128,7-43
8. Стекла.....4-32

❊ Реальная форма может отличаться от показанной на рисунке.

OKH012001

■ Вид сзади

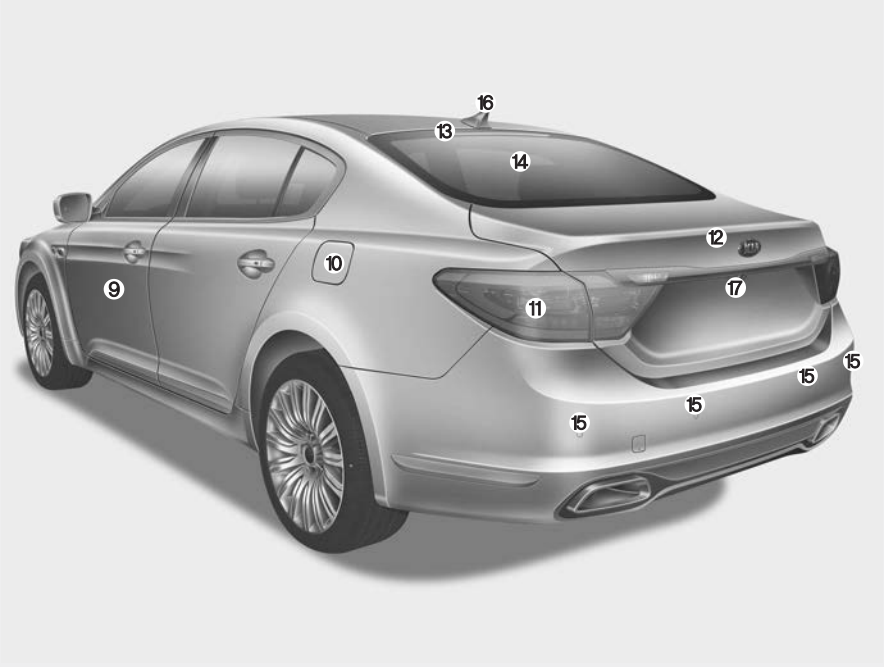

9. Дверь 4-17
10. Крышка горловины топливного бака ..4-39
11. Задний комбинированный фонарь 7-88
12. Крышка багажника 4-23
13. Фонарь дополнительного сигнала торможения 7-89
14. Обогреватель заднего стекла.....4-137
15. Задний система помощи при парковке 4-109
16. Антенна 4-178
17. Камера заднего вида 4-114

❊ Реальная форма может отличаться от показанной на рисунке.

OKH012002

ОБЩИЙ ВИД САЛОНА

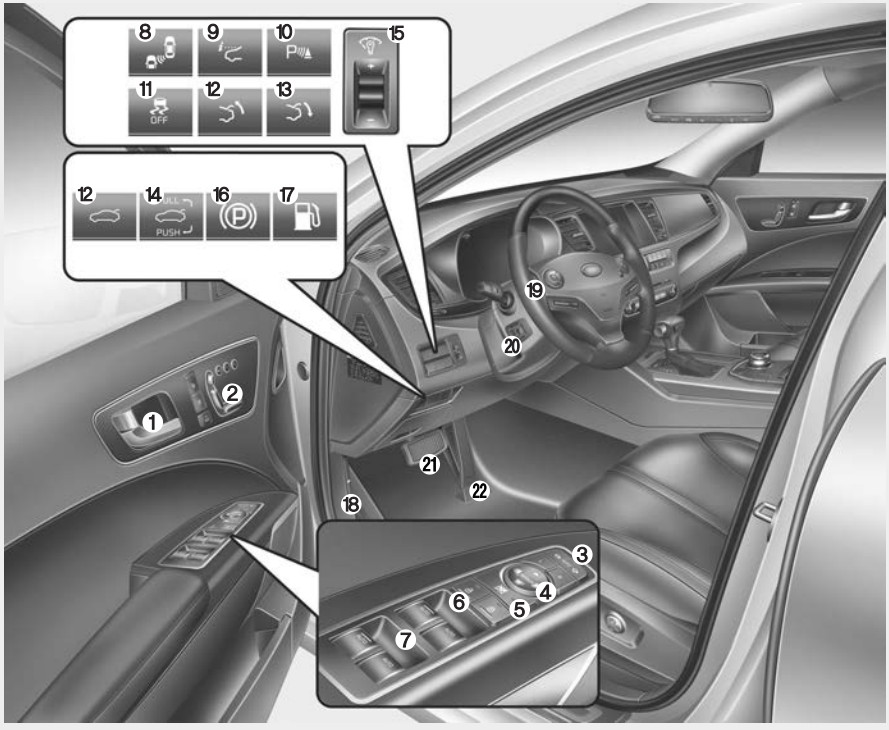

❊ Реальная форма может отличаться от показанной на рисунке.

1. Внутренняя ручка двери 4-18
2. Переключатель регулировки переднего сиденья с электроприводом 3-5
3. Складывание наружных зеркал заднего вид 4-55
4. Управление наружными зеркалами заднего вида 4-53
5. Кнопка блокировки электростеклоподъемников 4-35
6. Переключатель централизованного управления замками дверей 4-20
7. Переключатель электростеклоподъемников..4-32
8. Кнопка включения/выключения системы обнаружения объектов вне зоны видимости водителя (BSD). 5-91
9. Кнопка включения-выключения приборной панели на ветровом стекле.....4-107
10. Кнопка включения/выключения системы помощи при парковке 4-109
11. Кнопка ESC OFF 5-47
12. Кнопка отпирания крышки багажника.....4-23
13. Кнопка закрывания крышки багажника.....4-25
14. Кнопка отпирания-закрывания крышки багажника 4-25
15. Рычаг управления подсветкой панели приборов.....4-57
16. Выключатель электрического стояночного тормоза 5-36
17. Ручка открытия крышки заливной горловины топливного бака 4-39
18. Рычаг открывания капота 4-37
19. Рулевое колесо.....4-47
20. Наклон и высота рулевой колонки рычаг управления 4-48
21. Педаль тормоза 5-10
22. Педаль акселератора 5-10

OKH012003

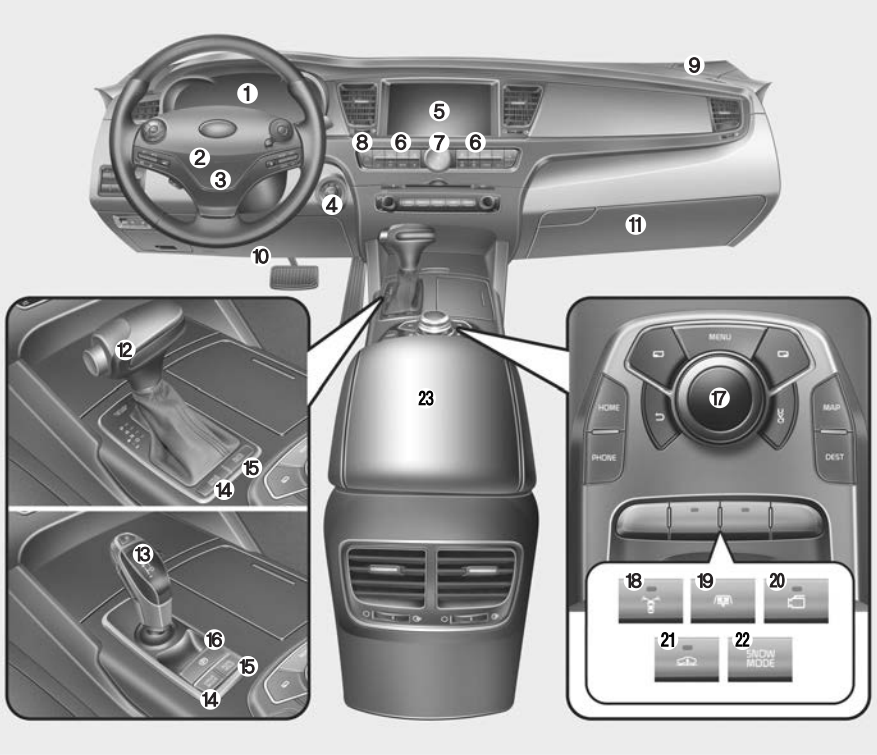

1. Приборная панель 4-56
2. Сигнал звуковой.....4-50
3. Фронтальная подушка безопасности водителя 3-58
4. Кнопка пуск/останов двигателя 5-6
5. Аудио/видео/навигация 4-176
6. Система управления искусственным климатом 4-139
7. Часы.....4-171
8. Световая аварийная сигнализация.....6-2
9. Фронтальная подушка безопасности пассажира.....3-58
10. Коленная подушка безопасности 3-58
11. Вещевой ящик.....4-161
12. Рычаг управления системой SBC (переключение тросом).....5-12
13. Рычаг управления системой SBW (переключение проводом).....5-19
14. Кнопка выбора режима езды.....5-59
15. Кнопка автоматического удержания 5-43
16. Выключатель электрического стояночного тормоза 5-36
17. Центральный ключ катушки электронной системы зажигания (DIS)....4-177
18. Кнопка включения-выключения системы контроля слепой передней зоны 4-118
19. Кнопка складывания задней шторки....4-174
20. Кнопка включения-выключения системы кругового обзора 4-119
21. Кнопка контроля высоты автомобиля....5-62
22. Кнопка режима снега.....5-59
23. Отсек хранения в центральной консоли ..4-160

OKH012004L

❊ Реальная форма может отличаться от показанной на рисунке.

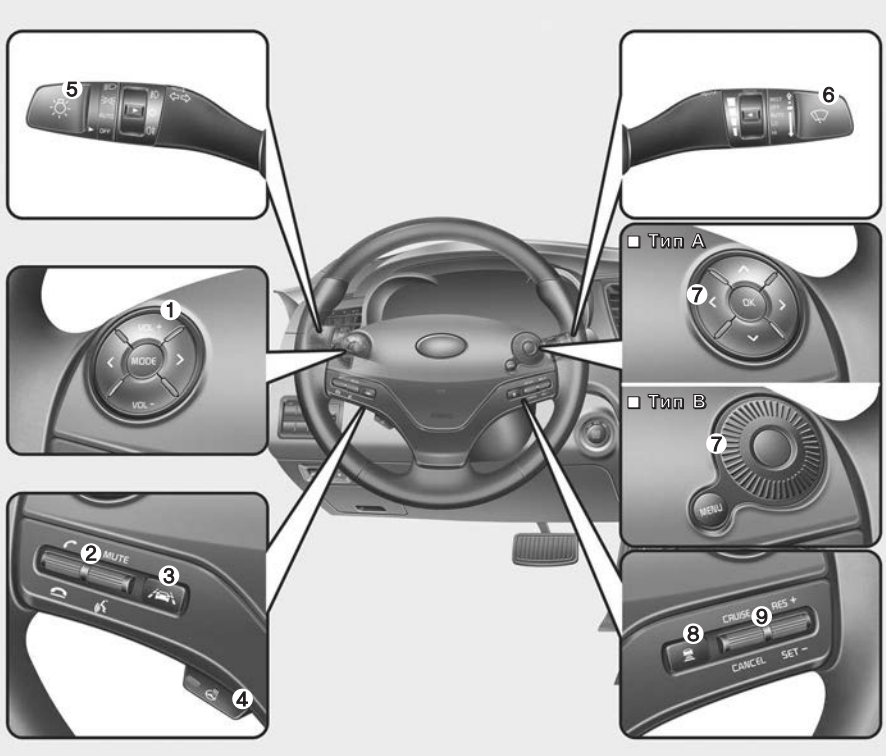

1. Кнопки дистанционного управления аудиосистемой 4-178
2. Кнопки управления Bluetooth через систему громкой связи 4-177
3. Кнопка включения-выключения системы контроля ухода с полосы движения (LDWS) 5-87
4. Кнопка включения-выключения обогревателя рулевого колеса 4-49
5. Переключатель управления световыми приборами / указателями поворота 4-122
6. Переключатель управления стеклоочистителями и стеклоомывателями 4-128
7. Управление ЖК-дисплеем 4-58
8. Переключатель усовершенствованной интеллектуальной системы круиз-контроля (настройка дистанции между автомобилями) 5-76
9. Переключатель системы круиз-контроля / переключатель усовершенствованной интеллектуальной системы круиз-контроля 5-66,5-71

❊ Реальная форма может отличаться от показанной на рисунке.

OKH012005

МОТОРНЫЙ ОТСЕК

1. Масляный щуп 7-28
2. Крышка маслозаливной горловины двигателя.....7-28
3. Бачок для охлаждающей жидкости двигателя.....7-31
4. Крышка радиатора 7-32
5. Бачок для тормозной жидкости.....7-34
6. Бачок для жидкости усилителя рулевого управления (при наличии) 7-36
7. Бачок для жидкости омывателя ветрового стекла.....7-38
8. Воздушный фильтр.....7-39
9. Блок предохранителей.....7-66
10. Отрицательная клемма аккумуляторной батареи 6-5
11. Положительная клемма аккумуляторной батареи 6-5

❊ Реальная форма может отличаться от показанной на рисунке.

OKH012007

Системы безопасности автомобиля

Сиденье 3-2
- Регулировка переднего сиденья 3-5
- Система памяти водительского места 3-7
- Подголовник (Переднее сиденье) 3-9
- Регулировка заднего сиденья 3-13

Ремни безопасности 3-22
- Система ремней безопасности 3-22
- Предупреждение о незастегнутых ремнях безопасности 3-24
- Ремни безопасности с преднатяжителем 3-29
- Система Pre-Safe натяжения передних ремней безопасности (PSB) 3-33
- Меры предосторожности при использовании ремней безопасности 3-34

Детское сиденье 3-38
- Использование детского кресла 3-41

Система подушек безопасности (дополнительная система пассивной безопасности) 3-50
- Принцип работы системы подушек безопасности 3-51
- Не допускается установка детского кресла на переднем пассажирском сиденье 3-53
- Контрольная лампа и индикатор подушки безопасности 3-53
- Элементы системы подушек безопасности SRS и их функции 3-54
- Передние подушки безопасности водителя и пассажира 3-58
- Боковая подушка безопасности 3-62
- Надувная шторка 3-64
- Условия, при которых происходит и не происходит раскрытие подушки безопасности . 3-66
- Уход за системой SRS 3-71
- Дополнительные меры предосторожности 3-73
- Предупреждающая этикетка подушек безопасности 3-74

СИДЕНЬЕ

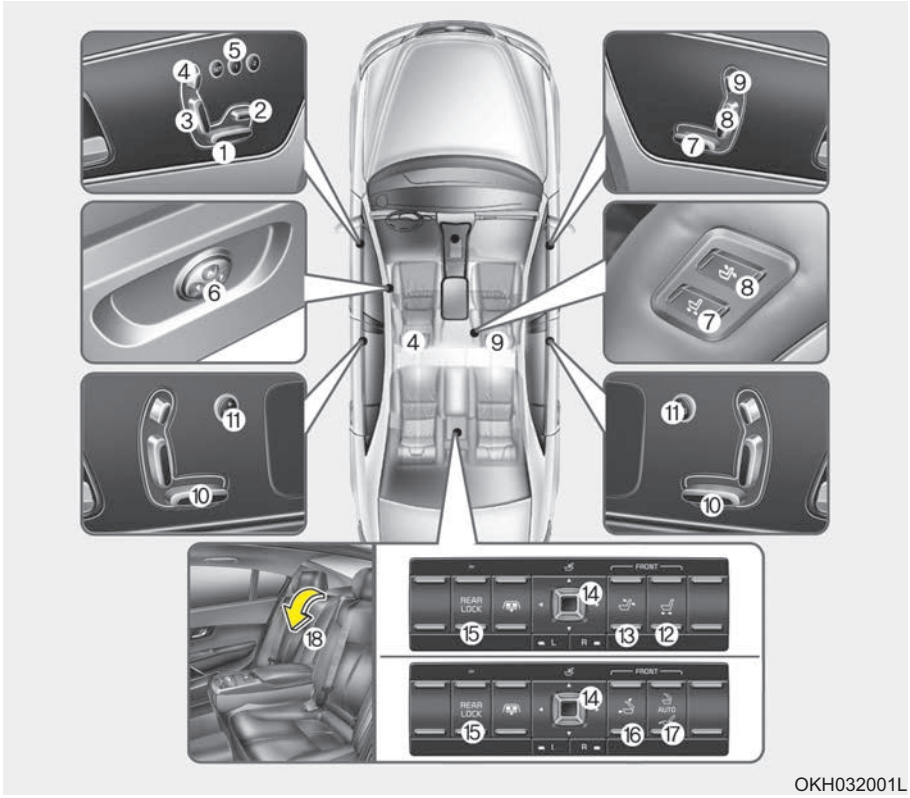

OKH032001L

Сиденье водителя

(1) Вперед и назад
(2) длины подушки сиденья
(3) Наклона спинки сиденья
(4) Высоты подголовника
(5) Система запоминания положения сиденья водителя
(6) Опоры поясничной части сиденья

Сиденье переднего пассажира

(7) Вперед и назад
(8) Наклона спинки сиденья
(9) Высоты подголовника

Заднее сиденье

(10) Вперед и назад
(11) Кнопка удобного доступа
(12) Движение сиденья переднего пассажира вперед и назад*
(13) Изменение угла наклона спинки сиденья переднего пассажира*
(14) Поясничная опора
(15) Кнопка блокировки управления задними сиденьями
(16) Кнопка сдвига сиденья переднего пассажира вперед для доступа к задним сиденьям*

(17) Кнопка режима релаксации*
(Сиденье переднего пассажира и заднее сиденье срабатывают одновременно)
(18) Подлокотник

* при наличии

⚠ ОСТОРОЖНО

- Посторонние предметы

Посторонние предметы, оказавшиеся в зоне ног водителя, могут стать помехой при нажатии педалей, что может привести к дорожно-транспортному происшествию. Не располагайте никаких вещей под передними сиденьями.

⚠ ОСТОРОЖНО

- Водитель отвечает за пассажира, находящегося на переднем сиденье

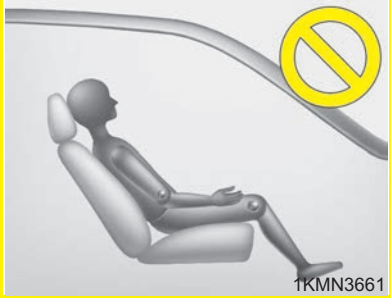

Если во время движения пассажир находится на переднем сиденье, спинка которого отклонена назад, это может привести к получению серьезных травм или к гибели людей в случае дорожно-транспортного происшествия.

(Продолжение)

(Продолжение)

Если во время такого происшествия спинка переднего сиденья будет отклонена назад, бедра находящегося на нем пассажира могут проскользнуть под поясной частью ремня безопасности, и большая нагрузка будет приложена к незащищенной области живота. Это может привести к получению серьезных травм или к гибели человека. Водитель должен рекомендовать пассажиру, находящемуся на переднем сиденье, установить его спинку в вертикальном положении во время движения автомобиля.

⚠ ОСТОРОЖНО

Не используйте послепродажные дополнительные подушки, уменьшающие трение между сиденьем и пассажиром. Бедра пассажира могут выскользнуть из-под ремня во время аварии или внезапной остановки. Ремень безопасности может не сработать должным образом и это может привести к серьезным или фатальным повреждениям внутренних органов.

⚠ ОСТОРОЖНО

- Сиденье водителя

- **Никогда не пытайтесь отрегулировать положение сиденья во время движения автомобиля. Это может привести к потере управления и к дорожно-транспортному происшествию, результатом которого может быть гибель людей, нанесение тяжелых телесных повреждений или причинение ущерба имуществу.**
- **Не допускайте изменения кем-либо нормального положения спинки сиденья. Расположение предметов с опорой на спинку сиденья или создание иных помех нормальной фиксации спинки сиденья может привести к серьезной травме или к гибели человека при внезапной остановке или столкновении.**

(Продолжение)

(Продолжение)

- **Во время движения спинки сидений водителя и пассажиров всегда должны стоять вертикально, а поясная часть ремня безопасности должна находиться у них на бедрах как можно ниже и удобнее. Это наилучшее положение с точки зрения обеспечения защиты человека в случае дорожно-транспортного происшествия.**
- **Для исключения получения ненужных и, возможно, серьезных травм от подушек безопасности, всегда располагайтесь на сиденье как можно дальше от рулевого колеса, сохраняя при этом контроль над автомобилем. Рекомендуется сидеть так, чтобы грудь водителя находилась на расстоянии не менее 250 мм от рулевого колеса.**

⚠ ОСТОРОЖНО

- **Не регулируйте сиденье, если застегнут ремень безопасности. Перемещение подушки сиденья вперед может вызвать сильное давление на живот.**
- **Будьте крайне внимательны, следите за тем, чтобы ваши руки или другие предметы не попали в механизм сиденья во время его перемещения.**
- **Не оставляйте зажигалку на полу или на сиденье. При изменении положения сиденья газ может выйти из зажигалки и это может привести к возгоранию.**

Регулировка переднего сиденья

Регулировка переднего сиденья производится при помощи ручки управления, расположенной с внешней стороны подушки сиденья. Перед началом движения отрегулируйте положение сиденья так, чтобы можно было удобно управлять рулем, педалями и переключателями на передней панели.

⚠ ОСТОРОЖНО

Регулировка сиденья с электроприводом возможна только при кнопке пуска/останова двигателя в положении "OFF".

По этой причине никогда не оставляйте детей без присмотра в автомобиле.

⚠ ВНИМАНИЕ

- ***Привод сидений осуществляется электродвигателем. Прекратите работать органами управления сразу после завершения регулировки. Излишние действия могут привести к повреждению электрооборудования.***
- ***Во время работы электропривод регулировки сидений потребляет большое количество электро-энергии. Для исключения неоправданного разряда аккумуляторной батареи не производите регулировку сидений, оснащенных электро-приводом, дольше, чем это необходимо, при неработающем двигателе.***
- ***Не допускается одновременное использование двух ручек управления электроприводом регулировки сиденья. Это может привести к отказу электродвигателя привода или другого электрооборудования.***

Вперед и назад

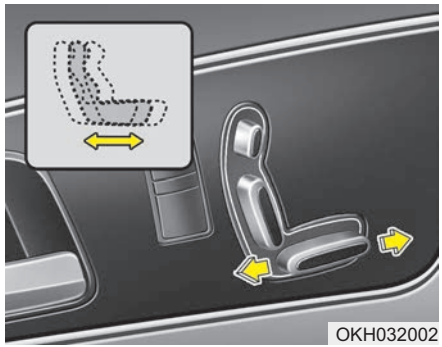

Для перемещения сиденья в желаемое положение сдвиньте переключатель управления вперед или назад. Как только это будет достигнуто, отпустите ручку.

Регулировка положения сиденья и подголовника производится одновременно. (при наличии)

Скользящая подушка (для сиденья водителя)

Нажать на управляющий переключатель вперед или назад, чтобы переместить подушку сиденья в требуемое положение. Отпустить переключатель, как только подушка сиденья достигнет требуемого положения.

Наклон спинки сиденья

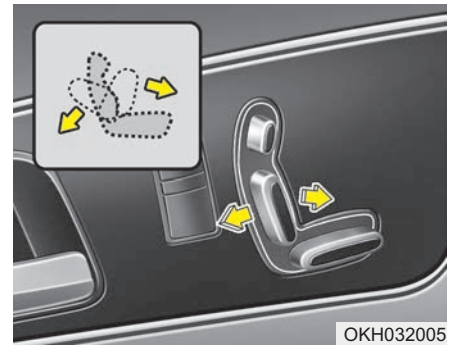

Переместите ручку управления вперед или назад для наклона спинки сиденья на необходимый угол. Как только это будет достигнуто, отпустите ручку.

Высота положения подушки сиденья (при наличии)

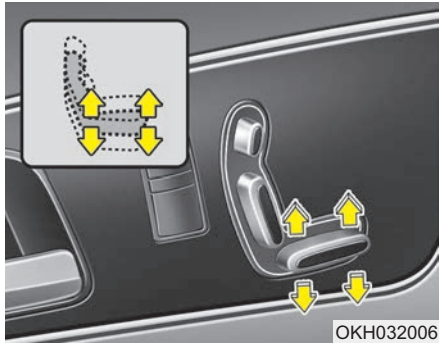

Переместите верхнюю часть ручки управления вверх или вниз для того, чтобы поднять или опустить переднюю часть подушки сиденья. Нажмите на заднюю часть выключателя управления для увеличения или уменьшения высоты подушки. Как только это будет достигнуто, отпустите ручку.

Поясничная опора (для сиденья водителя)

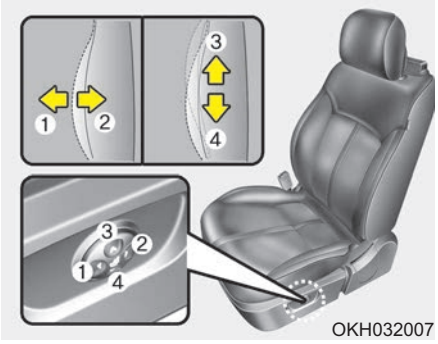

Поясничная опора может регулироваться путем нажатия на переключатель поясничной опоры, который находится на боковой стороне сиденья водителя. Для усиления поддержки поясницы нажимайте на переднюю часть переключателя (1), а для ослабления поддержки - на заднюю часть переключателя (2).

Нажать переключатель (3) или (4), чтобы изменить положение опоры вверх или вниз.

Как только это будет достигнуто, отпустите ручку.

Система памяти водительского места

Система памяти водительского места предназначается для сохранения и повторного вызова информации о положениях сиденья водителя, наружного зеркала заднего вида и рулевого колеса путем простого нажатия кнопки. Благодаря возможности сохранения информации о требуемых положениях в памяти системы, разные водители могут быстро изменять положение сиденья водителя, наружного зеркала заднего вида и рулевого колеса в соответствии со своими предпочтениями.

⚠ ОСТОРОЖНО

Никогда не пытайтесь использовать систему памяти водительского места во время движения автомобиля.

Это может привести к потере управления и дорожно-транспортному происшествию, результатом которого может быть гибель людей, нанесение тяжелых телесных повреждений или причинение ущерба имуществу.

Сохранение информации о положениях в памяти с помощью кнопок на двери

Сохранение информации о настройках водительского места

1. Установить рычаг переключения передач в положение P, кнопка запуска/остановки двигателя находится в положении ON (ВКЛ).
2. Отрегулируйте положение сиденья водителя, наружного зеркала заднего вида и рулевого колеса для обеспечения максимального удобства управления автомобилем.
3. Нажмите кнопку SET (Установить) на панели управления. Один раз раздастся звуковой сигнал.
4. В течение 5 секунд после нажатия кнопки SET нажмите одну из кнопок ячеек памяти (1 или 2). После успешного сохранения настроек в памяти два раза раздастся звуковой сигнал.

Повторный вызов информации о положениях из памяти

1. Установить рычаг переключения передач в положение P, кнопка запуска/остановки двигателя находится в положении ON (ВКЛ).
2. Чтобы вызвать хранящуюся в памяти информацию о положениях, нажмите кнопку требуемой ячейки памяти (1 или 2). Один раз раздастся звуковой сигнал, после чего сиденье водителя, наружное зеркало заднего вида и рулевое колесо автоматически займут нужные положения в соответствии с сохраненными настройками.

Если во время вызова сохраненной информации о положениях из памяти системы производится регулирование положения сиденья водителя, наружного зеркала заднего вида или рулевого колеса с помощью одной из ручек регулировки, перемещение соответствующего компонента в соответствии с сохраненными настройками останавливается, и данный компонент начинает перемещаться в направлении, определяемом положением ручки регулировки. При этом остальные компоненты будут продолжать перемещение в положение, сохраненное в памяти системы.

⚠ ОСТОРОЖНО

Соблюдайте осторожность при вызове настроек из памяти, если в этот момент вы сидите в автомобиле. Если сиденье перемещается слишком далеко в любом направлении, немедленно переведите ручку регулировки положения сиденья в требуемое положение.

Функция обеспечения удобства доступа

После перемещения кнопки пуска-останова в положение OFF и открытия двери водителя рулевое колесо сместится в сторону от водителя, а сиденье отойдет назад.

После поворота кнопки пуска/останова в положение “ACC” или установки электронного ключа в держатель при рычаге переключения передач в положении “P” сиденье водителя подастся вперед, а рулевое колесо придвинется.

✻ К СВЕДЕНИЮ

Функцию удобного доступа можно включить или отключить на комбинации приборов. Подробная информация представлена в главе 4.

Подголовник - Переднее

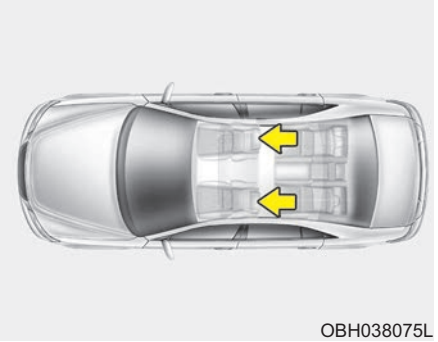

OBH038075L

Водительское и переднее пассажирское сидения оборудованы подголовником для обеспечения безопасности и комфорта водителя и пассажира.

Подголовники не только служат для удобства водителя или пассажиров, но и помогают обеспечить защиту головы и шеи в случае столкновения.

⚠ ОСТОРОЖНО

- **Для достижения максимальной эффективности в случае дорожно-транспортного происшествия высота расположения подголовника должна быть такова, чтобы его середина находилась на уровне глаз сидящего человека. Кроме того, отрегулируйте подголовник так, чтобы он находился как можно ближе к голове. По этой причине не рекомендуется использование таких накладных подушек, которые увеличивают расстояние между телом сидящего человека и спинкой сиденья.**

(Продолжение)

(Продолжение)

- **Не допускается эксплуатация автомобиля со снятыми подголовниками, поскольку это может привести к получению серьезных травм людьми, находящимися на сиденьях, в случае дорожно-транспортного происшествия. Подголовники могут предотвратить получение травмы шеи при правильной их установке.**
- **Нельзя регулировать положение подголовника водительского сидения, когда машина движется.**

⚠ ОСТОРОЖНО

Не помещайте и не прикрепляйте принадлежности или другие предметы рядом с подголовником. Во время внезапной остановки автомобиля или при определенных столкновениях они могут отсоединиться и травмировать пассажиров.

Регулировка в продольном направлении

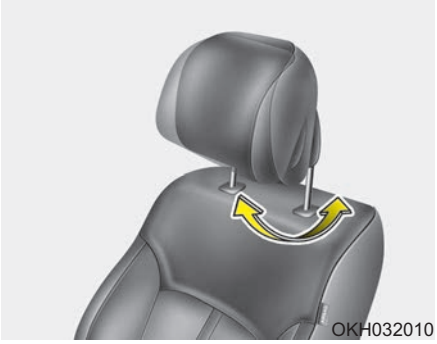

Положение подголовника может регулироваться путем перемещения вперед и назад. Для этого требуется потянуть нижнюю часть подголовника вперед или назад до нужного фиксированного положения в направлении, показанном стрелкой.

Отрегулируйте положение подголовника так, чтобы он обеспечивал надежную поддержку для головы и шеи.

Регулировка в вертикальном направлении - вручную

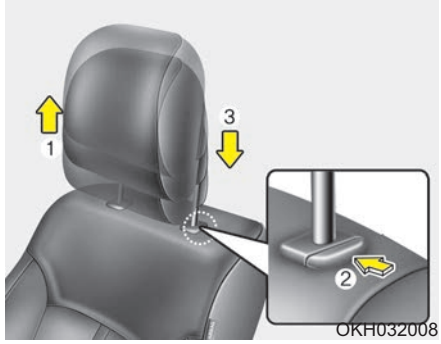

Для того, чтобы поднять подголовник, потяните его вверх до требуемого положения (1). Для того, чтобы опустить подголовник, нажмите кнопку фиксатора (2) на опоре подголовника и удерживайте ее в нажатом положении, опуская подголовник в требуемое положение (3).

Снятие и установка - вручную

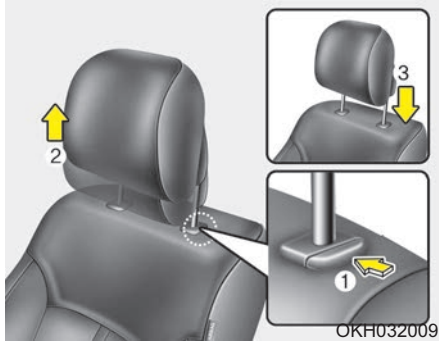

Для снятия подголовника, вытянуть его на максимальную высоту, затем нажать отпускающую кнопку (1), одновременно вытягивая подголовник (2).

Для установки подголовника обратно, вставьте штыри (3) в отверстия, нажав отпускную кнопку (1). Затем настройте его на нужную высоту.

Регулировка по высоте вверх и вниз - электропривод

OKH032011

Потянуть управляющий переключатель вверх, чтобы увеличить высоту подголовника, или вниз, чтобы уменьшить высоту подголовника. Отпустить переключатель, как только подголовник достигнет требуемого положения.

Удаление - электропривод

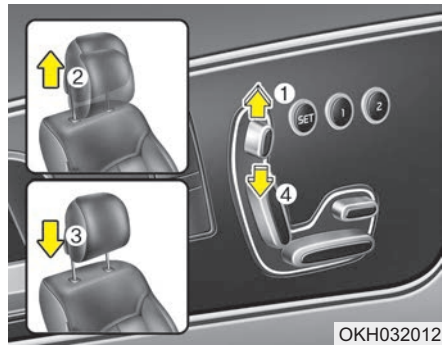

OKH032012

Для снятия подголовника следует поднять его как можно выше, вытягивая переключатель (1) вверх, затем потянуть подголовник (2) вверх. Чтобы установить подголовник на место, следует поместить его стойки (3) в отверстия, затем потянуть переключатель (4) вниз, пока подголовник не опуститься в крайнее нижнее положение. Для обеспечения надежности установки подголовника его необходимо переместить вверх-вниз.

⚠ ОСТОРОЖНО

Если подголовник установлен ненадежно, возможно нарушение функции активного подголовника. Установку подголовника следует проводить в соответствии с инструкциями.

⚠ ОСТОРОЖНО

Убедитесь, что защелки подголовника сработали после настройки для обеспечения защиты пассажиров и водителя.

⚠ ОСТОРОЖНО

Не допускается управление транспортным средством с демонт и рованными подголовниками, поскольку в случае аварии могут быть получены серьезные травмы. Подголовники могут обеспечить защиту против повреждения шеи, если установлены должным образом.

Подголовник активного типа с электронным управлением

Подголовник активного типа с электронным управлением смещается вперед и вверх при получении сигнала об ударе в автомобиль сзади от датчика столкновения.

Это предотвращает резкое откидывание назад головы водителя и пассажира, находящегося на переднем сиденье, что помогает защищать их от получения травм шеи.

⚠ ВНИМАНИЕ

Активный подголовник — устройство безопасности, предназначенное для снижения тяжести травм при ударе сзади. Не ударяйте и не тяните за подголовник специально.

Регулировка заднего сиденья

Положение заднего сиденья может быть отрегулировано с помощью расположенных на двери управляющих переключателей.

⚠ ОСТОРОЖНО

Регулировка сиденья с электроприводом возможна только при кнопке пуска/останова двигателя в положении "OFF". По этой причине никогда не оставляйте детей без присмотра в автомобиле.

⚠ ВНИМАНИЕ

- *Привод сидений осуществляется электродвигателем. Прекратите работать органами управления сразу после завершения регулировки. Излишние действия могут привести к повреждению электрооборудования.*
- *Во время работы электропривод регулировки сидений потребляет большое количество электроэнергии. Для исключения неоправданного разряда аккумуляторной батареи не производите регулировку сидений, оснащенных электро-приводом, дольше, чем это необходимо, при неработающем двигателе.*
- *Не допускается одновременное использование двух ручек управления электроприводом регулировки сиденья. Это может привести к отказу электродвигателя привода или другого электрооборудования.*

⚠ ОСТОРОЖНО

Соблюдайте особую осторожность, чтобы во время перемещения сиденья руки и любые другие объекты не оказались захваченными в механизмы сиденья.

Не производите регулировку положения сиденья с пристегнутыми ремнями безопасности. В этом случае при перемещении подушки сиденья вперед ремни могут оказать сильное давление на область живота.

⚠ ОСТОРОЖНО

Не пользуйтесь электроприводом заднего сиденья при установленном детском кресле.

Вперед, назад и наклон спинки (для сиденья с электроприводом)

Переместите ручку управления вперед или назад для перемещения сиденья до необходимого места. Как только это будет достигнуто, отпустите ручку.

Переключатель для управления положением сиденья (для сиденья с электроприводом)

Данное транспортное средство оборудовано системой удобной посадки/высадки, чтобы облегчить доступ к задним сиденьям. При открытии задней двери задние сиденья будут автоматически смещаться назад, чтобы обеспечить больше пространства для удобного выхода пассажиров. Эта система удобной посадки/высадки будет работать только если управляющий переключатель находится в положении «ON» (ВКЛ).

Дополнительные переключатели для регулировки положения переднего пассажирского сиденья

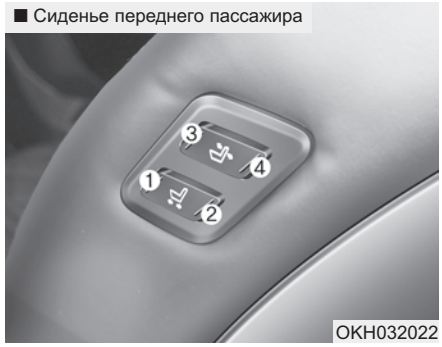

• Сиденье переднего пассажира

Переключатель расположен в левой части спинки сиденья переднего пассажира.

Регулировка положения сиденья переднего пассажира.

Для перемещения сиденья в желаемое положение сдвиньте переключатель управления вперед (1) или назад (2).

Для изменения угла наклона спинки сиденья сдвиньте переключатель управления вперед (3) или назад (4).

Не используйте эти переключатели, если на переднем сиденье находится пассажир.

■ Заднее сиденье - фиксированный тип

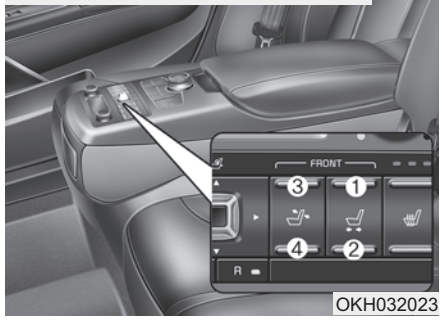

OKH032023

• Заднее сиденье - фиксированный тип

Переключатель расположен на подлокотнике заднего сиденья.

Регулировка положения сиденья переднего пассажира.

Для перемещения сиденья в желаемое положение сдвиньте переключатель управления вперед (1) или назад (2).

Для изменения угла наклона спинки сиденья сдвиньте переключатель управления вперед (3) или назад (4).

Не используйте эти переключатели, если на переднем сиденье находится пассажир.

Система расслабления для пассажиров на заднем сиденье (правом) (для электроприводом тип)

■ Заднее сиденье - электроприводом тип

OKH032037

Эта система обеспечивает комфорт пассажирам на задних сиденьях.

Переднее пассажирское сиденье сдвигается вперед и спинка сиденья складывается, чтобы обеспечить дополнительное пространство. Спинка заднего правого пассажирского сиденья наклоняется назад, а подставка для ног поднимается.

Однако в случае открытия двери переднего пассажира система комфорта пассажиров на заднем сиденье не будет работать.

OVI039062

Складывание сиденья переднего пассажира

Нажмите переключатель и удерживайте его (1).

Сиденье автоматически продвинется вперед, а спинка сиденья сложится. После завершения операции раздастся один звуковой сигнал.

Нажмите переключатель и удерживайте его (2).

Сиденье и спинка сиденья займут исходное положение. После завершения операции раздастся один звуковой сигнал.

Когда сиденье перейдет в требуемое положение, отпустите переключатель.

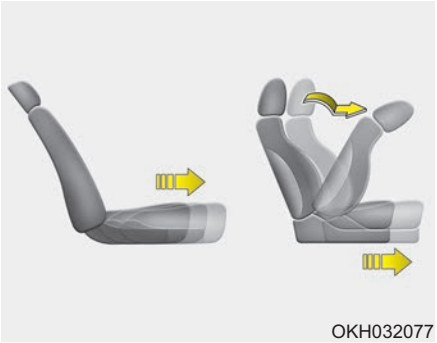
OKH032077

Система расслабления пассажиров на заднем сиденье

Нажмите переключатель и удерживайте его (3).

Переднее пассажирское сиденье автоматически продвинется вперед, а спинка сиденья сложится. Затем спинка заднего правого пассажирского сиденья наклоняется назад, а подставка для ног поднимается. После завершения операции раздастся один звуковой сигнал.

Нажмите переключатель и удерживайте его (4).

Переднее пассажирское сиденье и заднее правое пассажирское сиденье займут исходное положение. После завершения операции раздастся звуковой сигнал.

Когда сиденье перейдет в требуемое положение, отпустите переключатель.

Поясничная опора

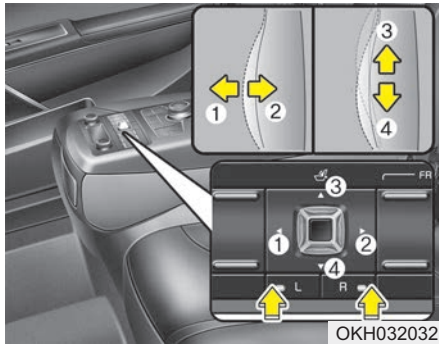

OKH032032

Поясничную опору можно отрегулировать с помощью регулятора.

Передвиньте рычаг влево (1), чтобы увеличить опору. Передвиньте рычаг вправо (2), чтобы уменьшить опору. Для смещения опоры вверх или вниз сдвиньте рычаг вверх (3) или вниз (4).

Подлокотник

Чтобы использовать подлокотник опустите его в крайнее нижнее положение.

Перевозка длинного/узкого груза (для неподвижного сиденья)

Дополнительное пространство для длинного/узкого груза (лыжи, доски и т. д.), который невозможно разместить должным образом при закрытом багажнике.

1. Опустить подлокотник.
2. Нажать на рычаг и сместить крышку вниз.

Блокировка управления задними сиденьями

Для активации или деактивации управления задним сиденьем, управления задней аудиосистемой и управления климат-контролем можно воспользоваться кнопкой "REAR LOCK" (БЛОКИРОВКА СИСТЕМЫ КОМФОРТА ЗАДНЕГО СИДЕНЬЯ) на подлокотнике заднего сиденья или меню "System Settings" (Настройки системы) системы AVN (аудиосистема, видео и навигация).

Подробное описание меню "System Settings" (Настройки системы) представлено в отдельно поставляемом руководстве.

Если кнопка управления задним сиденьем деактивирована с помощью AVN, ее можно реактивировать только через AVN.

Подголовник - Заднее

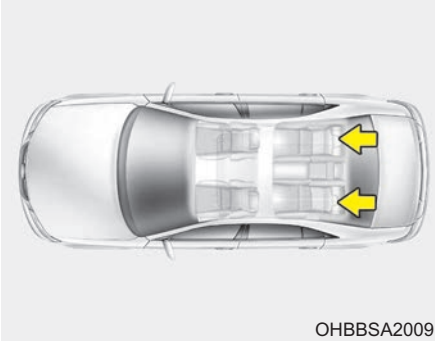

OHBBSA2009

Задние сидения оборудованы подголовниками на всех позициях посадки пассажиров для их безопасности и комфорта.

Подголовники не только служат для удобства пассажиров, но и помогают обеспечить защиту головы и шеи в случае столкновения.

⚠ ОСТОРОЖНО

- **Для максимальной эффективности в случае аварии подголовник должен быть отрегулирован таким образом, чтобы его середина располагалась на той же высоте, что и центр тяжести головы пассажира. В общем случае, центр тяжести головы большинства людей располагается на уровне верха их глаз. Кроме того, необходимо отрегулировать подголовник так, чтобы он находился как можно ближе к голове. По этой причине использование подушки, которая удерживает тело в отдалении от спинки сидения, не рекомендуется.**
- **Не допускается эксплуатация автомобиля со снятыми подголовниками, поскольку это может привести к получению серьезных травм людьми, находящимися на сиденьях, в случае дорожно-транспортного происшествия. Подголовники могут предотвратить получение серьезной травмы шеи при правильной их установке.**

⚠ ОСТОРОЖНО

Не помещайте и не прикрепляйте принадлежности или другие предметы рядом с подголовником. Во время внезапной остановки автомобиля или при определенных столкновениях они могут отсоединиться и травмировать пассажиров.

Регулировка в вертикальном направлении - ручная

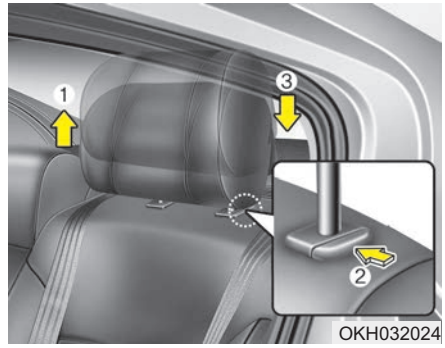

Для того, чтобы поднять подголовник, потяните его вверх до требуемого положения (1). Для того, чтобы опустить подголовник, нажмите кнопку фиксатора (2) на опоре подголовника и удерживайте ее в нажатом положении, опуская подголовник в требуемое положение (3).

Снятие-механическая (ля электроприводом тип)

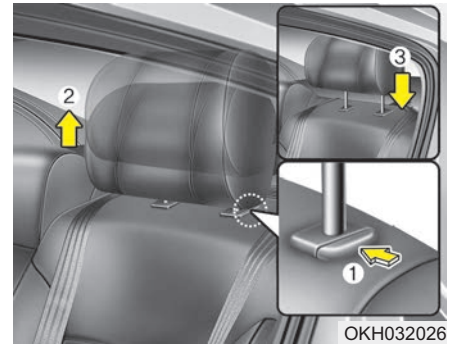

Для снятия подголовника сдвиньте сиденье как можно дальше вперед. Затем нажать отпускающую кнопку (1), одновременно вытягивая подголовник (2).

⚠ ОСТОРОЖНО

Не допускается управление транспортным средством с демонтированными подголовниками, поскольку в случае аварии могут быть получены серьезные травмы. Подголовники могут обеспечить защиту против повреждения шеи, если установлены должным образом.

Руководство по установке (ля электроприводом тип)

Для установки подголовника сдвиньте сиденье как можно дальше вперед. Вставьте штыри (3) в отверстия, нажав отпускную кнопку (1). Затем настройте его на нужную высоту(2).

⚠ ОСТОРОЖНО

Убедитесь, что защелки в правильном положении после настройки для защиты водителя и пассажира.

Крыло (при наличии)

Для удобства заднего пассажира концы подголовника могут быть согнуты внутрь.

РЕМНИ БЕЗОПАСНОСТИ

Система ремней безопасности

⚠ ОСТОРОЖНО

- **Для обеспечения максимального уровня защиты ремни безопасности всегда должны быть застегнуты во время движения автомобиля.**
- **Наибольшая эффективность ремней безопасности достигается при нахождении спинки сиденья в вертикальном положении.**
- **Дети в возрасте 12 лет и младше должны всегда находится на заднем сиденье, а положение их тела должно быть надежно зафиксировано. Никогда не разрешайте детям ездить в автомобиле на переднем пассажирском сиденье. Если ребенок старше 13 лет должен располагаться на переднем сиденье, он должен быть надежно пристегнут ремнями безопасности, а сиденье должно быть отодвинуто в крайнее заднее положение.**

(продолжение)

(продолжение)

- **Никогда не размещайте плечевой ремень безопасности под рукой или за спиной. Неправильное положение плечевого ремня безопасности может привести к получению серьезных травм при столкновении. Плечевой ремень безопасности должен лежать на плече так, чтобы пересекать ключицу в ее средней точке.**
- **Избегайте перекручивания ремней безопасности при их застегивании. Эффективность перекрученного ремня безопасности невысока. При столкновении он может даже врезаться в тело человека. Убедитесь в том, что ремень безопасности не перекручен и лежит прямо.**
- **Проявляйте осторожность во избежание повреждений ремня безопасности или элементов его замка. При повреждении ремня безопасности или элементов его замка замените его.**

⚠ ОСТОРОЖНО

Ремни безопасности предназначены для расположения на тех частях тела, которые имеют прочную костную структуру; их надо располагать поперек таза в нижней его части или поперек таза, груди и плеч, в зависимости от ситуации. Необходимо избегать расположения поясной части ремня безопасности поперек живота.

Необходимо обеспечить по возможности наиболее тугую затяжку ремней безопасности при сохранении комфорта для того, чтобы обеспечить тот уровень защиты, для которого они предназначены.

Свободно висящий ремень безопасности существенно уменьшает уровень защиты человека, находящегося в автомобиле.

Необходимо проявлять осторожность во избежание загрязнения ремня полиролями, маслами и химикатами, а в особенности электролитом.

(продолжение)

(продолжение)

Безопасная очистка ремня может выполняться при помощи туалетного мыла и воды.

Необходимо заменить ремень безопасности при наличии потертостей, загрязнения или повреждений его матерчатой части. Очень важно произвести замену всего ремня в сборе после того, как он был использован при серьезном столкновении, даже в случае, если его видимые повреждения отсутствуют. Не допускается надевать ремни перекрученными. Каждый ремень должен использоваться только одним человеком; опасным является пристегивание ремнем безопасности ребенка, находящегося на коленях у взрослого.

⚠ ОСТОРОЖНО

- **Не допускается внесение владельцем автомобиля таких изменений или дополнений в конструкцию, которые либо будут препятствовать нормальной работе устройств натяжения ремней безопасности по устранению провисания ремня, или будут препятствовать регулировке натяжения ремня с этой же целью.**
- **Пристегивая ремень безопасности будьте внимательны, закрепляйте его в соответствующем замке, не спутайте с замком соседнего сидения. Это очень опасно и ремень безопасности может не защитить должным образом во время аварии.**

(продолжение)

(продолжение)

- **Не отстегивайте ремень безопасности и не пытайтесь застегнуть и расстегнуть ремень безопасности по время езды. Это может привести к потере управления и созданию аварийной ситуации со смертельным исходом, серьезными травмами и повреждением имущества.**
- **Пристегивая ремень безопасности убедитесь в том, что он не попадает на твердые предметы или те, что могут легко разбиться.**
- **Убедитесь в том, что в замок ремня безопасности не попали никакие посторонние предметы. В противном случае ремень может не пристегнуться должным образом.**

Предупреждение о незастегнутых ремнях безопасности

■ **Тип A**

В качестве напоминания для водителя сигнальные лампы ремней безопасности водителя и пассажира переднего сиденья будут мигать приблизительно 6 секунд каждый раз, когда включается зажигание. Если ремень безопасности водителя не пристегивается после включения зажигания, лампа предупреждения о непристегнутом ремне повторно мигает в течение приблизительно 6 секунд.

Если ремень сиденья водителя не будет пристегнут после включения зажигания или если он будет отстегнут после включения зажигания, в течение приблизительно 6 секунд будет звучать предупредительный сигнал. Если в это время ремень безопасности будет пристегнут, сигнал отключится. (при наличии).

■ **Тип B**

Независимо от того, пристегнут ремень безопасности водителя или нет, при каждом повороте ключа зажигания в положение «ON» в качестве напоминания включаются контрольные лампы ремня.

Если перед включением зажигания водитель не пристегнулся ремнем безопасности, а также в случае отстегивания ремня после поворота ключа зажигания в положение «ON», контрольная лампа загорается и продолжает гореть до тех пор, пока ремень не будет пристегнут.

Если при непристегнутом ремне безопасности водителя скорость превысит 9 км/ч, постоянный режим включения контрольный лампы сменится мигающим, который будет сохраняться до тех пор, пока скорость не опустится ниже 6 км/ч.

Если вы не пристегнете ремень и будете ехать на скорости более 20 км/ч (12 миль в час), в течение 100 с будет звучать предупредительный звуковой сигнал и будет мигать соответствующий предупредительный сигнал.

Комбинированный поясно-плечевой ремень безопасности

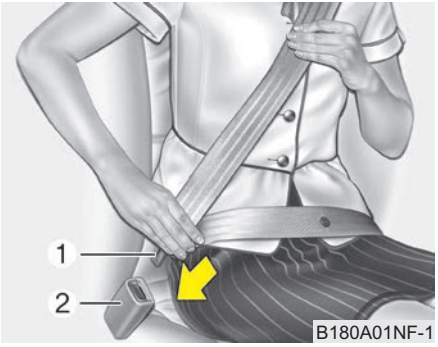

Как застегнуть ремень безопасности:

Для того чтобы застегнуть ремень безопасности, его следует вытянуть из устройства натяжения и вставить металлический язычок (1) в пряжку ремня (2). В момент запирания язычка в пряжке будет слышен металлический щелчок.

Длина ремня будет настроена автоматически только после того, как поясная часть ремня будет натянута вручную так, чтобы он плотно прилегал к бедрам сидящего человека. При медленном и плавном наклоне человека длина ремня увеличится, что позволит человеку свободно перемещаться. Вместе с тем, во время неожиданной остановки или удара положение ремня будет жестко зафиксировано. Таким оно будет и в том случае, когда сидящий человек попытается слишком быстро наклониться вперед.

✻ К СВЕДЕНИЮ

Если ремень безопасности не вытягивается из втягивающего механизма, потяните ремень с силой, чтобы снять блокировку. После этого ремень будет вытягиваться свободно.

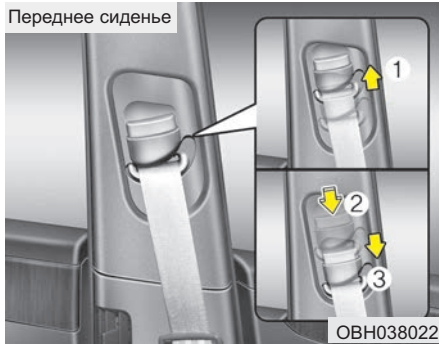

Регулировка высоты (переднее сиденье)

Можно установить верхнюю точку крепления ремня безопасности в одном из 4 возможных положений для достижения максимального удобства и безопасности.

Выбирайте такую высоту, чтобы крепление ремня безопасности не находилось слишком близко к шее.

Плечевая часть ремня должна быть отрегулирована таким образом, что ремень должен лежать на грудной клетке и на средней точке того плеча, которое находится ближе к соответствующей двери, а не на шее сидящего человека.

Для регулировки высоты точки верхней точки крепления ремня, опустите или поднимите узел регулировки в соответствующее место.

Для того чтобы поднять узел регулировки высоты крепления ремня, потяните его вверх (1). Для того чтобы опустить его, удерживая фиксатор (2) в нажатом положении, переместите узел регулировки (3) вниз.

Отпустите фиксатор, и узел регулировки останется в данном положении. Попробуйте сместить его вниз для того, чтобы убедиться в его фиксации.

⚠ ОСТОРОЖНО

- **Проверьте фиксацию узла регулировки высоты крепления ремня на соответствующей высоте. Никогда не размещайте плечевой ремень безопасности поперек шеи или лица человека. Неправильное размещение ремней безопасности может привести к получению серьезных травм в дорожно-транспортном происшествии.**
- **Если не заменить ремни безопасности после дорожно-транспортного происшествия, то в автомобиле могут остаться поврежденные ремни безопасности, которые не обеспечат защиту в случае другого столкновения, что приведет к получению травм или к гибели людей. Как можно скорее проведите замену ремней безопасности после дорожно-транспортного происшествия.**

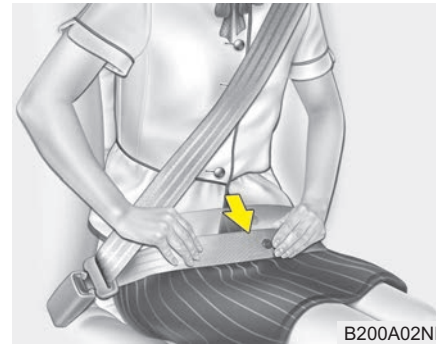

⚠ ОСТОРОЖНО

Поясная часть ремня безопасности должна быть расположена как можно ниже на бедрах, а не на талии. Если она будет лежать слишком высоко на талии, это может увеличить вероятность получения травмы в случае столкновения. Не допускается располагать обе руки под ремнем или над ремнем. Совсем наоборот, одна рука должна находиться над ремнем, а другая - под ним, как это показано на рисунке. Никогда не размещайте ремень под той рукой, которая находится ближе к соответствующей двери.

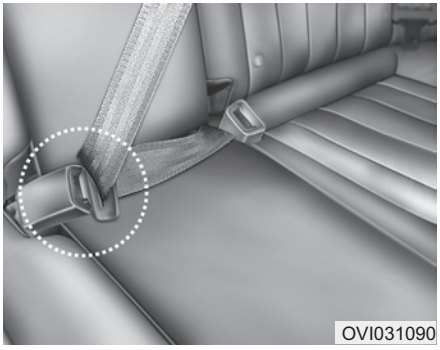

При использовании ремня безопасности пассажирами, находящимися на заднем сиденье, необходимо использовать пряжку с маркировкой CENTER (Центральный) (при наличии).

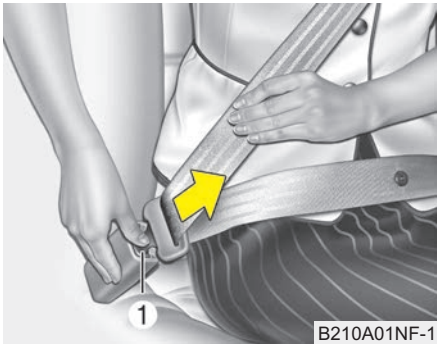

Как расстегнуть ремень безопасности

Для того чтобы расстегнуть ремень безопасности, нужно нажать на кнопку (1) его пряжки. После этого ремень автоматически будет втянут в кожух устройства автоматического натяжения.

Если этого не произойдет, проверьте, не перекручен ли ремень, и повторите попытку еще раз.

Поясной ремень безопасности (при наличии)

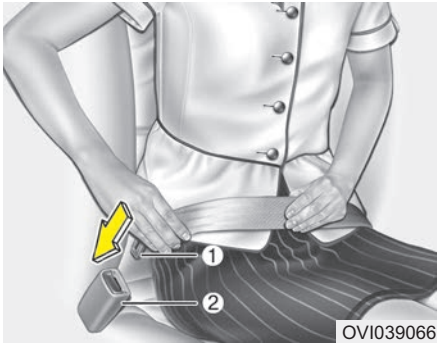

Как застегнуть ремень безопасности:

Чтобы застегнуть двухточечный ремень статического типа, вставьте металлический язычок (1) в пряжку (2). В момент запирания язычка в пряжке будет слышен металлический щелчок. Убедитесь в том, что ремень застегнут должным образом, и при этом он не перекручен.

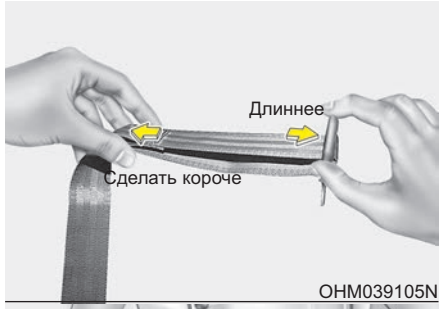

OHM039105N

B220B01NF

Регулировка длины двухточечного ремня для того, чтобы он плотно облегал тело пассажира, производится вручную. Застегните ремень и натяните его, потянув за его свободный конец. Ремень должен быть расположен как можно ниже на бедрах, а не на талии.

Слишком высокое расположение ремня может увеличить вероятность получения травм в дорожно-транспортном происшествии.

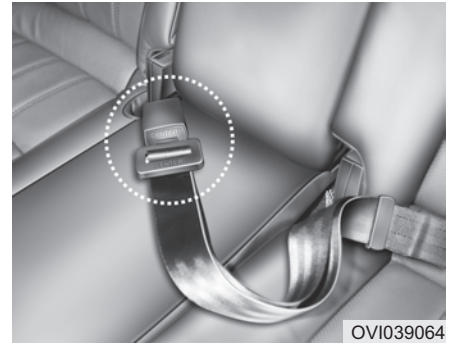

OVI039064

При использовании ремня безопасности пассажирами, находящимися на заднем сиденье, необходимо использовать пряжку с маркировкой CENTER (Центральный).

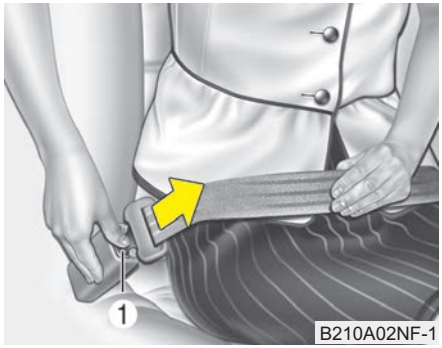

Как расстегнуть ремень безопасности

Если нужно расстегнуть ремень безопасности, нажмите на кнопку (1), расположенную на его пряжке.

⚠ ОСТОРОЖНО

Центральный поясной ремень имеет механизм запирания, отличный от механизмов запирания плечевых ремней безопасности заднего сиденья. Когда пассажиры застегивают задние ремни безопасности, они должны убедиться в том, что для этого они используют соответствующие пряжки, для того, чтобы обеспечить максимальный уровень эффективности ремней безопасности и нормальную их работу.

Ремни безопасности с преднатяжителем

Автомобиль оснащен преднатяжителями ремней безопасности водителя и пассажира на переднем сиденье.

Преднатяжители ремней безопасности могут сработать при достаточно серьезных фронтальных столкновениях, одновременно с подушками безопасности.

В случае резкого торможения или слишком быстрого движения пассажира вперед натяжитель ремня безопасности блокируется. При определенных фронтальных столкновениях преднатяжитель сработает и втянет ремень безопасности для более плотного контакта с телом водителя или пассажира.

- Втягивающий преднатяжитель
  Втягивающий преднатяжитель предназначен для обеспечения плотного прилегания плечевого ремня к верхней части тела водителя или пассажира при определенных фронтальных столкновениях.

Если система зарегистрирует чрезмерное натяжение ремня безопасности водителя или пассажира при срабатывании преднатяжителя, ограничитель нагрузки внутри втягивающего преднатяжителя частично снизит давление соответствующего ремня безопасности.

⚠ ОСТОРОЖНО

Для вашей безопасности убедитесь в том, что лента ремня не ослаблена и не перекручена и всегда хорошо установлена на вашем сиденье.

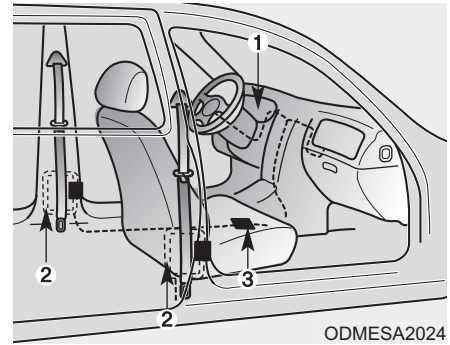

Система преднатяжителей ремней безопасности состоит из следующих основных элементов. Их расположение показано на иллюстрации:

1. Контрольная лампа неисправности подушек безопасности (SRS)
2. Преднатяжитель, расположенный на катушке ремня
3. Блок управления подушками безопасности (SRS)

⚠ ОСТОРОЖНО

Для максимальной эффективности работы ремней безопасности, оснащенных преднатяжителями:

1. **Ремень безопасности должен работать в соответствии с требованиями и должен быть нормально отрегулирован. Ознакомьтесь со всей важной информацией и мерами безопасности, имеющими отношение к обеспечению безопасности людей, находящихся в автомобиле, - в том числе к ремням безопасности и подушкам безопасности, - которые приведены в данном руководстве.**
2. **Водитель и пассажиры должны всегда быть пристегнуты ремнями безопасности должным образом.**

✻ К СВЕДЕНИЮ

- **При определенных лобовых ударах может быть активизирован механизм натяжения ремней безопасности водителя и переднего пассажира.**
- **Срабатывания преднатяжителей ремней безопасности при аварии может сопровождаться громким шумом и появлением в салоне облачка тонкодисперсной пыли, которое может быть похоже на дым. Все это является нормальным следствием работы устройства и не несет в себе никакой опасности.**
- **Несмотря на свою безвредность, мелкодисперсная пыль может вызывать раздражение кожи; нежелательным является ее попадание в органы дыхания в большом количестве. После дорожно-транспортного происшествия, которое сопровождалось срабатыванием устройства дополнительного натяжения ремня во время столкновения, тщательно вымойте все открытые участки кожи.**

(продолжение)

(продолжение)

- **Поскольку датчик, который дает команду на раскрытие подушек безопасности, соединен с преднатяжи-телями ремней безопасности, лампа, сигнализирующая об отказе системы подушек безопасности SRS на приборной панели, будет гореть в течение около 6 секунд после включения зажигания (поворота ключа в замке зажигания в положение ON); после этого она должна погаснуть.**

⚠ ВНИМАНИЕ

Если контрольная лампа неисправности подушек безопасности SRS не загорается при включении зажигания, продолжает гореть по истечении приблизительно 6 секунд или загорается во время движения автомобиля, рекомендуем обратиться к авторизованному дилеру Kia для проверки системы.

⚠ ОСТОРОЖНО

- **Преднатяжители рассчитаны только на однократное срабатывание. После активации преднатяжитель ремня безопасности должен быть заменен. Все ремни безопасности любого типа, которые были задействованы во время столкновения, должны быть заменены.**
- **Механизмы узлов преднатяжителей ремней безопасности во время своей работы разогреваются до высокой температуры. Не прикасайтесь к ним в течение нескольких минут после их срабатывания.**
- **Не пытайтесь самостоятельно выполнить проверку или замену преднатяжителей ремней безопасности. Рекомендуем обратиться к авторизованному дилеру Kia для проверки системы.**
- **Не стучите по узлам преднатяжителей ремней безопасности.**

(продолжение)

(продолжение)

- **Не пытайтесь выполнять любые работы по техническому обслуживанию и ремонту системы преднатяжителей ремней безопасности.**
- **Неправильное обращение с узлами преднатяжителей ремней безопасности, несоблюдение предупреждений о недопустимости применения в их отношении ударного воздействия, их доработки, проверки, обслуживания или замены может привести к их отказу или случайному срабатыванию и к получению серьезных травм.**
- **Всегда во время движения автомобиля все находящиеся в нем люди (и водитель, и пассажиры) должны быть пристегнуты ремнями безопасности.**
- **Для утилизации автомобиля или преднатяжителя ремня безопасности рекомендуем обращаться к авторизованному дилеру Kia.**

Система Pre-Safe натяжения передних ремней безопасности (PSB) (при наличии)

OVI039069

Система Pre-Safe натяжения ремней безопасности служит для защиты пассажиров от травм, натягивая ремень безопасности непосредственно перед столкновением или опасным маневром.

⚠ ВНИМАНИЕ

Система Pre-Safe натяжения ремней безопасности активизирует только если ремень безопасности пассажира пристегнут.

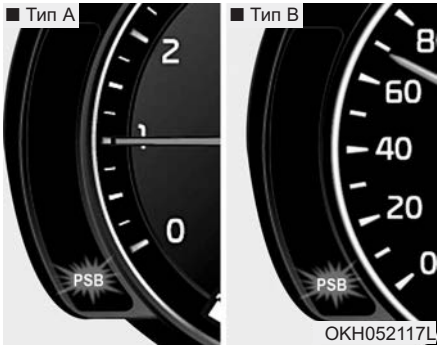

При наличии неисправности в системе Pre-Safe натяжения ремней безопасности загорится световой сигнал о непристегнутом ремне безопасности.

Систему необходимо проверить в следующих случаях:

- При повороте кнопки пуска/останова двигателя в положение "ON" кратковременного загорания лампы не происходит.
- Сигнал продолжает светится по прошествии около 3 секунд.
- Сигнал продолжает светиться во время движения транспортного средства.

Система Pre-Safe натяжения ремней безопасности работает следующим образом, чтобы максимизировать безопасность пассажира:

- Ремень безопасности натягивается в следующих случаях:
  - При столкновении транспортного средства.
  - При экстренном торможении.
  - При потере контроля над транспортным средством.
- Ремень безопасности вибрирует в следующих случаях:
  - Зарегистрирован объект на недопустимо малом расстоянии от транспортного средства.

⚠ ВНИМАНИЕ

Не удивляйтесь, когда ремень безопасности начнет вибрировать. Это не является нарушением нормальной работы, а служит предупредительным сигналом для повышения безопасности.

Прочей функцией является сматывание отстегнутого ремня безопасности.

Меры предосторожности при использовании ремней безопасности

⚠ ОСТОРОЖНО

Водитель и все пассажиры автомобиля всегда должны быть пристегнуты ремнями безопасности. Ремни безопасности и детские сиденья уменьшают вероятность получения серьезных травм или повреждений смертельного характера всеми людьми, находящимися в автомобиле, в случае столкновения или внезапной остановки. Без ремня безопасности пассажиры могут оказаться слишком близко от раскрывающейся подушки безопасности, столкнуться с элементами интерьера или быть выброшены из автомобиля. Использование должным образом ремней безопасности существенно уменьшает вероятность возникновения таких угроз.

(продолжение)

(продолжение)

Всегда соблюдайте меры предосторожности в отношении ремней безопасности. подушек безопасности и сидений, содержащиеся в данном руководстве.

Малолетний ребенок

Следует быть знакомым со специальными требованиями, действующими в стране эксплуатации автомобиля. На заднем сиденье должны быть установлены в соответствии с нормами детские кресла. Более подробная информация об использовании этих кресел приведена в пункте “Детские кресла” в настоящем разделе.

⚠ ОСТОРОЖНО

Необходимо обеспечить, чтобы все люди, находящиеся в автомобиле, включая детей любого возраста, были пристегнуты ремнями безопасности должным образом. Никогда не держите ребенка на руках или на коленях во время движения автомобиля. Силы большой величины, возникающие при столкновении, вырвут ребенка из рук и приведут к его удару об элементы салона автомобиля. Сегда используйте специальное детское кресло, соответствующее росту и весу ребенка.

✻ К СВЕДЕНИЮ

Наилучшая защита для малолетних детей при дорожно-транспортном происшествии обеспечивается в том случае, когда они должным образом зафиксированы от перемещения при помощи специального сиденья, которое соответствует стандартам безопасности страны, в которой эксплуатируется автомобиль. Перед покупкой любого детского сиденья убедитесь в том, что оно имеет маркировку, подтверждающую его соответствие стандартам безопасности этой страны. Детское кресло обязательно должно соответствовать росту и весу ребенка. Проверьте это по этикетке на детском кресле. См. пункт “Детские кресла” настоящего раздела.

Дети более старшего возраста

Дети, которые уже выросли из сидений для малолетних детей, всегда должны находиться на заднем сиденье и пользоваться соответствующими поясными и плечевыми ремнями безопасности. Поясной ремень должен быть плотно застегнут на уровне бедер в возможно более низком положении. Периодически проверяйте положение ремня. Перемещения ребенка во время движения могут привести к смещению ремня. Наибольшая безопасность детей в случае дорожно-транспортного происшествия обеспечивается в случае использования ими должным образом ремней безопасности на заднем сиденье. Если ребенок старшего возраста (старше 12 лет) должен располагаться на переднем сиденье, то ребенок должен быть надежно пристегнут имеющимся поясным/плечевым ремнем, а сиденье должно быть максимально сдвинуто назад. Дети в возрасте до 12 лет должны находиться на заднем сиденье и быть прочно пристегнуты ремнями безопасности.

НИКОГДА не размещайте ребенка в возрасте до 12 лет на переднем сиденье. НИКОГДА не устанавливайте детское кресло на переднем сиденье автомобиля в положении “лицом назад”.

Если плечевая часть ремня безопасности слегка касается шеи или лица ребенка, попробуйте поместить ребенка ближе к оси автомобиля. Если плечевой ремень продолжает касаться его лица или шеи, необходимо вернуться к использованию детского кресла.

⚠ ОСТОРОЖНО

- Использование плечевых ремней безопасности для малолетних детей

- **Никогда не допускайте контакта плечевого ремня безопасности с шеей или лицом ребенка во время движения автомобиля.**
- **Если ремни расположены на ребенке и отрегулированы неправильно, существует вероятность его гибели или получения серьезных травм.**

Беременные женщины

Рекомендуется использование ремней безопасности для беременных женщин в целях уменьшения вероятности получения травм в дорожно-транспортном происшествии. В случае применения ремня безопасности поясная часть ремня должна находиться как можно ниже и удобнее на бедрах, а не на животе. Для получения более подробных рекомендаций обратитесь к врачу.

⚠ ОСТОРОЖНО

- Беременным женщинам

Запрещается пристегивать ремень безопасности так, чтобы его часть проходила по брюшной области, где находится плод, или выше этой области, поскольку давление ремня может причинить вред плоду.

Люди, получившие травму

При перевозке людей, получивших травму, следует использовать ремни безопасности. При необходимости обратитесь за рекомендациями к врачу.

Один человек на один ремень безопасности

Два человека (включая детей) не должны никогда пытаться пристегнуться одним ремнем безопасности. Это может привести к увеличению тяжести травм в случае дорожно-транспортного происшествия.

Не ложитесь в автомобиле

Для уменьшения вероятности травм в случае аварии и достижения максимальной эффективности системы устройств пассивной безопасности во время движения автомобиля все пассажиры должны сидеть прямо, а передние и задние сиденья должны находиться в вертикальном положении. Ремень безопасности не может обеспечить достаточную защиту, если пассажир лежит на заднем сидении, а также, если переднее и задние сиденья откинуты назад.

⚠ ОСТОРОЖНО

Если во время движения автомобиля спинка сиденья, на котором находится человек, отклонена назад, это увеличивает вероятность получение им серьезных травм или повреждений смертельного характера в случае столкновения или внезапной остановки.

Уровень защиты, предоставляемы системами пассивной безопасности (ремнями безопасности и подушками безопасности) существенно снижается при отклонении спинки сиденья назад. Для обеспечения нормальных условий работы для ремней безопасности они должны плотно лежать на бедрах и груди человека.

(продолжение)

(продолжение)

Чем больше угол отклонения спинки сиденья от вертикали, тем выше вероятность того, что произойдет проскальзывание бедер человека под поясным ремнем, что приведет к получению им серьезных повреждений внутренних органов или к удару шеи человека о плечевой ремень безопасности. Водитель и пассажиры должны всегда быть плотно прижаты к спинкам сидений, их ремни безопасности должны быть застегнуты так, как это требуется, а спинки сидений должны находиться в вертикальном положении.

Уход за ремнями безопасности

Никогда не следует разбирать систему ремней безопасности или дорабатывать ее конструкцию. Кроме того, необходимо соблюдать осторожность для исключения повреждения ремней и их оснастки элементами крепления сидений, дверями или иными предметами.

Периодический осмотр

Рекомендуется периодически проверять все ремни безопасности на наличие признаков износа и повреждений любого рода. Поврежденные детали необходимо заменять как можно скорее.

Ремни должны быть чистыми и сухими

Ремни безопасности должны содержаться в чистоте и быть сухими. При загрязнении ремней их можно очистить при помощи раствора туалетного мыла в теплой воде. Не допускается использование отбеливателей, красящих средств, сильных моющих средств или абразивных веществ, поскольку они могут повредить ткань ремня и ухудшить ее прочностные свойства.

Когда следует заменять ремни безопасности

Если автомобиль был в аварии, то узел или узлы ремня безопасности, задействованного во время аварии, следует менять полностью. Это следует делать даже в том случае, если повреждения невидимы. Рекомендуем обратиться к авторизованному дилеру Kia.

ДЕТСКОЕ СИДЕНЬЕ

При поездке в автомобиле дети должны находиться на заднем сиденье, и их положение всегда должно быть зафиксировано таким образом, чтобы минимизировать риск получения травмы при дорожно-транспортном происшествии, неожиданной остановке или резком маневре. В соответствии со статистикой дорожно-транспортных происшествий более безопасным для детей является нахождение не на переднем, а на заднем сиденье и тогда, когда они пристегнуты должным образом. Дети старшего возраста, которые выросли уже из специальных детских сидений, должны использовать один из имеющихся ремней безопасности.

Следует быть знакомым со специальными требованиями, действующими в стране эксплуатации автомобиля. На заднем сиденье должны быть установлены в соответствии с нормами детские кресла. Необходимо использовать имеющееся на рынке детское кресло, которое соответствует стандартам безопасности страны, в которой эксплуатируется автомобиль.

Детские сиденья должны крепится на сиденьях автомобиля с помощью поясных ремней безопасности, поясной части поясно-плечевого ремня безопасности либо с помощью крепления привязного ремня и/или креплений ISOFIX.

Дети могут получить травмы в дорожно-транспортном происшествии, если кресла или устройства фиксации их положения, в которых они находятся, не закреплены должным образом. Для малолетних детей следует использовать специальные кресла. Перед тем, как покупать конкретное приспособление для фиксации положения ребенка, убедитесь в том, что оно совместимо с конструкцией сидений и ремней безопасности автомобиля, и соответствует ребенку по размеру. Соблюдайте все инструкции производителя при установке такого приспособления в автомобиль.

⚠ ОСТОРОЖНО

- **Специальное детское кресло должно быть установлено на заднем сиденье. Никогда не устанавливайте детское кресло на переднем пассажирском сиденье. В случае дорожно-транспортного происшествия может сработать боковая подушка безопасности пассажира, что может причинить серьезные травмы ребенку, сидящему в таком кресле, или стать причиной его гибели. Таким образом, следует устанавливать детское кресло только на заднем сиденье автомобиля.**
- **Ремень безопасности или приспособление для фиксации положения ребенка могут нагреться до высокой температуры, если они будут находиться в закрытом автомобиле в солнечный день, даже если температура окружающего воздуха не очень высокая.**

(продолжение)

(продолжение)

Проверьте температуру поверхности кресла и пряжек застежек перед тем, как поместить в это кресло ребенка.

- Если детское сиденье безопасности не используется, храните его в багажнике или пристегивайте ремнями безопасности, чтобы не допустить его резкого движения вперед в случае экстренного торможения или аварии.
- Дети могут получить серьезные травмы или погибнуть в результате раскрытия подушки безопасности. Все дети, даже те, которые выросли из детских кресел, должны находиться на заднем сиденье во время движения автомобиля.

⚠ ОСТОРОЖНО

Как уменьшить вероятность получения серьезных травм или повреждений смертельного характера:

- Более безопасным для детей любого возраста является нахождение на заднем сиденье, пристегнутыми ремнями безопасности. Ребенок, находящийся на переднем пассажирском сиденье, может получить сильный удар от раскрывающейся подушки безопасности, что может привести к получению серьезных травм или повреждений смертельного характера.
- Всегда соблюдайте предоставленные производителем инструкции по установке и эксплуатации детского сиденья.

(продолжение)

(продолжение)

- Всегда убедитесь в том, что детское сиденье зафиксировано должным образом в автомобиле, а сам ребенок прочно зафиксирован в этом сиденье.
- Никогда не держите ребенка на руках или на коленях во время движения автомобиля. Силы большой величины, возникающие при столкновении, вырвут ребенка из рук и приведут к его удару об элементы салона автомобиля.
- Никогда не допускайте пристегивания одним ремнем безопасности взрослого и ребенка. Во время столкновения ремень может глубоко врезаться в тело ребенка и вызвать серьезные повреждения внутренних органов.

(продолжение)

(продолжение)

- Никогда не оставляйте детей без присмотра в автомобиле - даже на короткое время. Может произойти быстрый нагрев автомобиля, что вызовет получение серьезных телесных повреждений детьми, которые находятся внутри него. Даже очень маленькие дети могут непреднамеренно привести автомобиль в движение, оказаться зажатыми в окнах или запереть себя и других внутри автомобиля.
- Никогда не допускайте использование одного ремня безопасности двумя детьми или любыми двумя людьми.
- Дети часто беспорядочно двигаются и принимают неправильное положение. Никогда не допускайте размещения плечевого ремня безопасности под рукой или за спиной ребенка во время движения автомобиля.

(продолжение)

(продолжение)

Всегда размещайте ребенка на заднем сиденье и фиксируйте его положение должным образом.

- Никогда не разрешайте ребенку вставать на ноги или на колени на сиденье или на полу во время движения автомобиля. Во время столкновения или внезапной остановки ребенок может сильно удариться об элементы салона автомобиля, что приведет к получению серьезных травм.
- Никогда не используйте переносную колыбельку или детское кресло, которые крепятся на спинку сиденья при помощи креплений типа крюков; это может не обеспечить адекватный уровень безопасности в дорожно-транспортном происшествии.

(продолжение)

(продолжение)

- Ремни безопасности могут нагреться до высокой температуры, особенно если автомобиль находится на стоянке под воздействием прямых солнечных лучей. Всегда проверьте пряжки ремней безопасности перед использования их для фиксации положения ребенка.
- После дорожно-транспортного происшествия рекомендуем обратиться к авторизованному дилеру Kia для проверки системы.
- Если недостаточно места для установки детского сиденья на переднем ряду рядом с водителем установите его на заднем ряду.

⚠ ОСТОРОЖНО

Не пользуйтесь электроприводом заднего сиденья (при наличии) при установленном детском кресле.

Использование детского кресла

Детское кресло, расположенное лицом назад

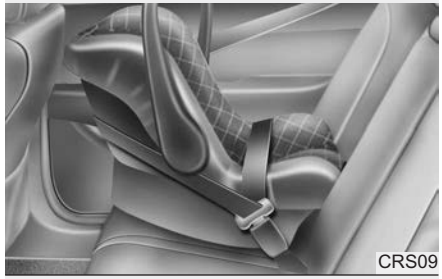

Детское кресло, расположенное лицом вперед

Для малолетних детей использование соответствующих детских сидений является обязательным.

Такое детское сиденье должно соответствовать ребенку по размеру; оно должно быть установлено в автомобиль в соответствии с инструкциями его производителя.

В целях безопасности рекомендуется устанавливать удерживающие приспособления для детей на задних сидениях.

⚠ ОСТОРОЖНО

Запрещается устанавливать обращенное назад детское сидение на переднем пассажирском сиденье, поскольку подушка безопасности, установленная со стороны пассажира, при срабатывании может ударить по детскому сиденью, что приведет к гибели ребенка.

⚠ ОСТОРОЖНО

- Установка детского сиденья

- **Если детское кресло не закреплено должным образом, или положение ребенка в нем не зафиксировано надежно, существенно увеличивается вероятность получения ребенком серьезных травм или его гибели при столкновении.**

  Перед установкой удерживающего приспособления для детей, ознакомьтесь с инструкцией производителя приспособления.
- **Если ремень безопасности не работает так, как описано в этом разделе, рекомендуем обратиться к авторизованному дилеру Kia для проверки системы.**
- **Невыполнение указаний, приведенных в данном руководстве и касающихся удерживающих приспособлений для детей, а также указаний производителя приспособлений может увеличить вероятность и/или степень тяжести травм в случае аварии.**

Установка детского кресла с использованием поясного ремня безопасности (в центральной части заднего сиденья) (при наличии)

1GHA2260/H

Для установки детского кресла на центральную часть заднего сиденья следует сделать следующее:

1. Поместите детское кресло на центральную часть заднего сиденья.
2. Вытяните язычок пряжки поясного ремня безопасности.
3. Просуньте поясной ремень безопасности через отверстия в детском кресле в соответствии с инструкциями производителя.
4. Застегните поясной ремень безопасности и отрегулируйте его длину так, чтобы он плотно удерживал детское кресло, потянув за свободный конец ремня. После установки детского сиденья попробуйте переместить его в разных направления так, чтобы убедиться в надежности его крепления.

Установка детского кресла с использованием трехточечного ремня безопасности

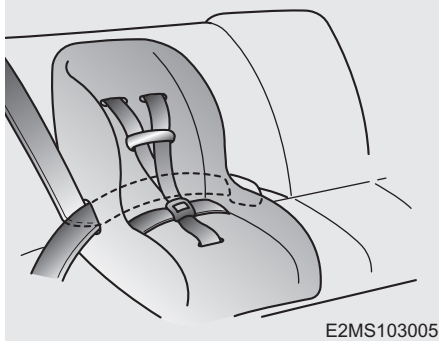
E2MS103005

Для установки детского кресла на центральную или боковую часть заднего сиденья следует сделать следующее:

1. Поместите детское кресло на сиденье и просуньте трехточечный ремень безопасности в отверстия в кресле или расположите его вокруг кресла в соответствии с инструкциями производителя. Убедитесь в том, что лента ремня безопасности не перекручена.

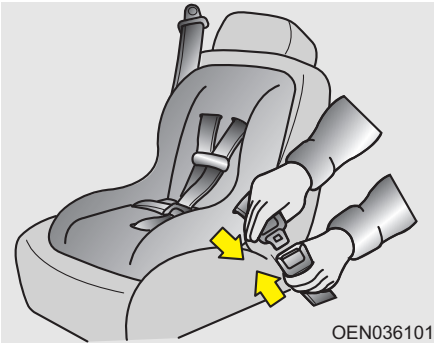

2. Вставьте язычок замка трехточечного ремня безопасности в пряжку. При соединении должен быть ясно слышан щелчок.

Расположите кнопку открывания замка так, чтобы обеспечить к ней простой доступ в экстренном случае.

3. Застегните ремень и дайте ему натянуться. После установки детского сиденья попробуйте переместить его в разных направлениях так, чтобы убедиться в надежности его крепления.

Если необходимо натянуть ремень, подайте ленту ремня внутрь кожуха устройства автоматического натяжения. Если расстегнуть ремень безопасности и дать ему возможность втянуться внутрь кожуха устройства автоматического натяжения, это устройство автоматически вернется в свое нормальное рабочее положение.

Пригодность детских кресел для размещения в различных местах автомобиля - для стран Европы

Используйте те детские кресла, применение которых официально разрешено, и которые подходят для ребенка по размеру. Информация по использованию детских кресел приведена в следующей таблице.

Весовой группе	**Возрастная группа**		
	Переднее пассажирское сиденье	**Заднее боковое сиденье**	**Заднее центральное сиденье**
0 : до 10 кг (0 - 9 месяцев)	X	U	X
0+ : до 13 кг (0 - 2 года)	X	U	X
I : 9 - 18 кг (9 месяцев - 4 года)	L1, L2, L3, L5, L6, L7, L9	U	X
II и III : 15 - 36 кг (4 года - 12 лет)	L8	U	X

U : Пригодно в качестве универсального изделия, разрешенного для использования в данной весовой группе.

X : Данное место не предназначено для посадки детей в данной весовой категории.

L1 : Пригодно для кресел типа Römer KING PLUS (E1 04 301203), разрешенных для использования в данной весовой группе

L2 : Пригодно для кресел типа Römer DUO PLUS (E1 04 301133), разрешенных для использования в данной весовой группе

L3 : Пригодно для кресел типа Römer LORD (E1 03 301136), разрешенных для использования в данной весовой группе

L5 : Пригодно для кресел типа MAXI-COSI Priori XP (E1 03 301153), разрешенных для использования в данной весовой группе

L6 : Пригодно для кресел типа MAXI-COSI Priori (E4 04 443521), разрешенных для использования в данной весовой группе

L7 : Пригодно для кресел типа MAXI-COSI Tobi (E4 04 443526), разрешенных для использования в данной весовой группе

L8 : Пригодно для кресел типа CONCORD Transformer XT (E1 04 301242), разрешенных для использования в данной весовой группе

L9 : Пригодно для кресел типа HTS Besafe iZi Comfort (E4 03 443206), разрешенных для использования в данной возрастная группа

Фиксация детского кресла при помощи привязного крепления

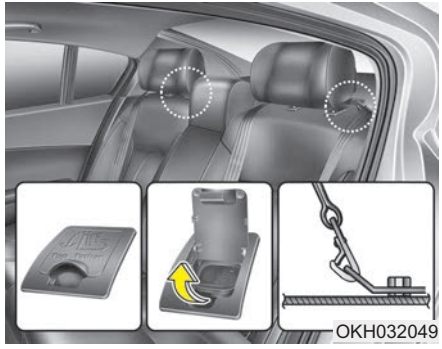

Держатели крюков детских сидений располагаются на полке багажного отделения.

1. Пропустите ремень крепления детского сиденья над спинкой сиденья.

   Для автомобилей, которые оборудованы регулируемыми подголовниками, пропустите ремень крепления детского сиденья под подголовником между его опорами или иным образом пропустите ремень над спинкой сиденья.
2. Соедините ответную часть замка привязного крепления с соответствующим замком крепления детского кресла и затяните ремень для надежной фиксации кресла.

⚠ ОСТОРОЖНО

Если детское кресло не акреплено должным образом, или положение ребенка в нем не зафиксировано надежно, существенно увеличивается вероятность получения ребенком серьезных травм или его гибели в дорожно-транспортном происшествии. Всегда соблюдайте инструкции производителя детского сиденья при его установке и использовании.

⚠ ОСТОРОЖНО

- Привязное крепление

Никогда не используйте один узел крепления детского кресла (верхнее привязное крепление или нижний замок) для фиксации более чем одного кресла. Увеличенная нагрузка от нескольких сидений может вызвать разрушение привязных креплений или замков, что приведет к получению серьезных травм или к гибели ребенка.

⚠ ОСТОРОЖНО

- Проверка детского кресла

Убедитесь в надежности фиксации детского кресла путем попытки перемещения его в различных направлениях. Если не обеспечить правильного крепления детского кресла, оно может колебаться, проворачиваться, наклоняться или отделяться от сиденья, что приведет к гибели ребенка или к получению им серьезных повреждений.

⚠ ОСТОРОЖНО

- Узлы крепления детского кресла

- **Узлы крепления детского кресла предназначены для восприятия только нагрузок от детского кресла, установленного должным образом. Но при каких обстоятельствах не допускается их использование для крепления штатных ремней безопасности или для фиксации других предметов или оборудования в автомобиле.**
- **Крепление привязной системы любым образом, отличном от фиксации с использованием соответствующего замка, может привести к ее ненормальной работе.**

Фиксация детского кресла системой ISOFIX и системой привязного крепления

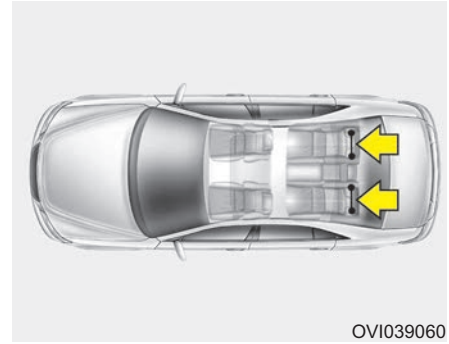

OVI039060

Система ISOFIX является стандартизированным решением для установки детских кресел в автомобиле, причем это решение устраняет необходимость использования штатных ремней безопасности для фиксации детского кресла. Все это обеспечивает более надежную фиксацию одновременно с более легкой и более быстрой установкой.

Сиденье, оснащенное системой ISOFIX, может быть установлено только в случае его сертификации применительно к данному автомобилю в соответствии с требованиями норм ECE-R44.

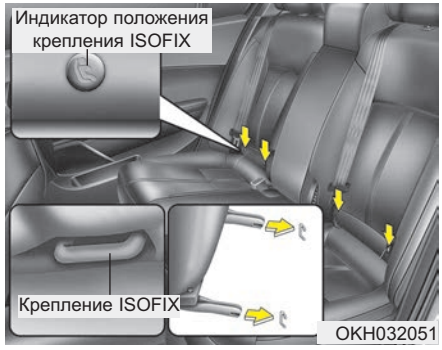

На нижней части задних сидений с обеих сторон расположены маркеры детских ремней безопасности, отмечающие места крепления нижних фиксаторов ремней безопасности для детей, установленных подобным образом.

С каждой стороны заднего сиденья между подушкой и спинкой находится пара замков ISOFIX, а за задними сиденьями находится соответст-вующее приспособление для привязывания детского кресла в верхней точке.

Во время установки кресла кресло должно быть зафиксировано при помощи этих замков, причем этот процесс сопровождается щелчком (проверьте, потянув кресло на себя!), а в верхней точке - при помощи привязного ремня, другой конец которого закреплен за задними сиденьями.

Детское кресло должно быть установлено и должно использоваться в соответствии с руководством по установке, которое прилагается к креслу, оборудованному креплениями типа ISOFIX.

⚠ ОСТОРОЖНО

Детское кресло должно быть установлено и должно использоваться в соответствии с руководством по установке, которое прилагается к креслу, оборудованному креплениями типа ISOFIX.

⚠ ОСТОРОЖНО

- **При использовании имеющейся на автомобиле системы ISOFIX для установки детского кресла на заднем сиденье автомобиля, все неиспользуемые металлические части замков ремней безопасности должны быть соединены со своими пряжками, а сами ремни безопасности должны быть расположены за спинкой детского кресла так, чтобы ребенок не мог дотянуться до свободных частей ремней безопасности и схватить их. Незафиксированные части замков ремней безопасности могут дать ребенку возможность дотянуться до свободных частей ремней безопасности, что может привести к удушью и к серьезным травмам или гибели ребенка, находящегося в детском кресле.**
- **Не кладите ничего около нижних замков. Также убедитесь в том, что ремни безопасности не цепляются за нижние замки.**

Как зафиксировать детское сиденье:

1. Для фиксации детского сиденья соедините две части замка типа ISOFIX: одну, которая прикреплена к креслу, и другую, которая закреплена на заднем сиденье автомобиля. При соединении должен быть ясно слышан щелчок.

⚠ ВНИМАНИЕ

Не допускайте, чтобы во время установки замок сиденья и крепление системы ISOFIX поцарапали или зажали ткань ремня безопасности заднего сиденья.

2. Соедините ответную часть замка привязного крепления с верхним замком крепления детского кресла и затяните ремень для надежной фиксации кресла. (См. предыдущую страницу.)

⚠ ОСТОРОЖНО

- **Не устанавливайте детское сиденье в центр заднего сиденья с использованием расположенных на автомобиле замков типа ISOFIX. Замки типа ISOFIX предназначены только для фиксации детского сиденья в правой или в левой части заднего сиденья. Не используйте замки типа ISOFIX не по назначению, пытаясь с их помощью закрепить детское сиденье в центре заднего сиденья автомобиля.**

  В таком случае при столкновении прочность замков типа ISOFIX может оказаться недостаточной для удержания на месте детского сиденья, установленного в центре заднего сиденья. Их возможное разрушение может привести к серьезным травмам или к гибели ребенка.

(продолжение)

(продолжение)

- **Не используйте нижний замок крепления детского сиденья для фиксации более чем одного изделия такого рода. Избыточное увеличение нагрузки может привести к разрушению (разрыву) такого крепления, что может стать причиной серьезных травм или гибели ребенка.**
- **Фиксируйте детское сиденье с креплениями типа ISOFIX или с креплениями, совместимыми с креплениями типа ISOFIX только в тех местах, которые указаны на рисунке.**
- **Всегда соблюдайте инструкции по установке и использованию, предоставленные производителем детского кресла.**

Соответствие детских сидений местам их установки в автомобилях, оснащенных системой ISOFIX - для стран Европы

Весовая группа	Размер	Крепление (фиксирующее устройство)	Расположение ISOFIX в автомобиле			
			Переднее пассажирское сиденье	Заднее боковое сиденье (сторона водителя)	Заднее боковое сиденье (сторона пассажира)	Заднее центральное сиденье
Переносные детские сиденья	F	ISO/L1	X	X	X	X
	G	ISO/L2	X	X	X	X
0 : до 10 кг	E	ISO/R1	X	IL	IL	X
0+ : до 13 кг	E	ISO/R1	X	IL	IL	X
	D	ISO/R2	X	IL	IL	X
	C	ISO/R3	X	IL	IL	X
I : от 9 до 18 кг	D	ISO/R2	X	IL	IL	X
	C	ISO/R3	X	IL	IL	X
	B	ISO/F2	X	IUF	IUF	X
	B1	ISO/F2X	X	IUF	IUF	X
	A	ISO/F3	X	IUF	IUF	X

X : Данное место не предназначено для посадки детей в данной весовой категории.

IUF : Пригодно для систем универсальной категории ISOFIX, предназначенных для детей, которые разрешены для использования в данной весовой группе.

IL : В прилагающемся перечне указаны детские автокресла ISOFIX для системы дополнительной безопасности (CRS). Эти системы ISOFIX CRS относятся к категориям "спецавтомобиль", "ограничивающие" или "полууниверсальные".

СИСТЕМА ПОДУШЕК БЕЗОПАСНОСТИ (ДОПОЛНИТЕЛЬНАЯ СИСТЕМА ПАССИВНОЙ БЕЗОПАСНОСТИ)

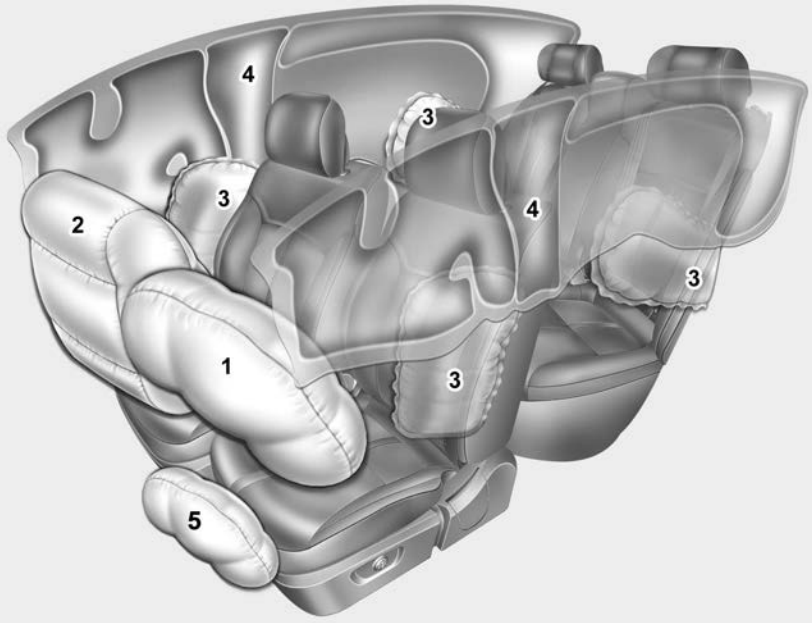

❊ Подушки безопасности, фактически установленные в автомобиле могут иметь вид, отличный от изображенного на рисунке.

OKH032079

(1) Передняя подушка безопасности водителя
(2) Передняя подушка безопасности пассажира
(3) Боковая подушка безопасности
(4) Шторка безопасности
(5) Коленная подушка безопасности водителя

⚠ ОСТОРОЖНО

Даже в автомобилях воздушными подушками, Вы и Ваши пассажиры должны быть всегда пристегнуты ремнями безопаности, которые сводят к минимуму риск и опасность ренений в случае столкновения или опрокидывания.

Принцип работы системы подушек безопасности

- Раскрытие подушек безопасности может происходить только при повороте кнопки пуска/останова двигателя в положение "ON" или "START".
- Подушки безопасности, в случае серьезного лобового удара или бокового столкновения, немедленно надуваются, чтобы защищать людей от серьезных физических травм.
- Скорость раскрытия подушек безопасности не является постоянной. В общем случае раскрытие подушек безопасности происходит в зависимости от силы удара и его направления. Эти два фактора определяют подачу датчиками электронного сигнала на раскрытие подушек безопасности.
- Раскрытие подушек безопасности зависит от ряда факторов, включая скорость движения автомобиля, направление удара, а также плотность и жесткость конструкции автомобиля или предмета, с которыми происходит столкновение данного автомобиля.

  Приведенный выше перечень определяющих факторов не является исчерпывающим.
- Раскрытие передних подушек безопасности и их сворачивание происходит мгновенно.

  Увидеть процесс раскрытия подушки безопасности при дорожно-транспортном происшествии практически невозможно. Скорее всего люди, находящиеся в автомобиле, просто увидят сократившиеся в объеме подушки безопасности, висящие на своих контейнерах после столкновения.
- Для обеспечения защиты при сильном столкновении подушки безопасности должны надуваться очень быстро. Необходимость в такой скорости раскрытия подушки безопасности вызвана исключительно малой величиной промежутка времени при столкновении, за который требуется надуть подушку между находящимся в автомобиле человеком и элементами конструкции автомобиля, чтобы человек не успел удариться об эти элементы конструкции.

  Подобная скорость раскрытия уменьшает вероятность получения серьезных травм или опасных для жизни повреждений при серьезном столкновении и, таким образом, является обязательной расчетной характеристикой подушки безопасности.

  Вместе с тем, само раскрытие подушки безопасности также может приводить к травмам, включая царапины на лице, ушибы и переломы, поскольку высокая скорость раскрытия подушки вызывает возникновение при этом больших усилий.
- **Существуют даже такие обстоятельства, при которых контакт человека с подушкой безопасности, размещенной в рулевом колесе, приводил к получению повреждений смертельного характера, особенно в том случае, когда тот располагался чересчур близко к рулевому колесу.**

⚠ ОСТОРОЖНО

- **Для исключения получения тяжелых травм или гибели людей в результате размещения подушек безопас-ности при столкновении водитель должен располагаться по возможности дальше от подушки безопасности, размещенной в рулевом колесе (не менее 250 мм от него). Пассажир, находящийся на переднем сиденье, всегда должен отодвинуть его как можно дальше назад, и сидеть в нем, прислонившись к его спинке.**
- **Раскрытие подушки безопас-ности при столкновении происходит моментально, и пассажиры могут получить травмы в результате воздействия усилий от такого раскрытия, если они не будут сидеть должным образом.**
- **Раскрытие подушки безопасности может вызывать получение травм, включая ссадины на лице и теле, порезы от разбитых очков и ожоги.**

Шум и дым

Раскрытие подушек безопасности сопровождается громким шумом и образованием дыма и пыли внутри автомобиля. Это является нормальным и представляет собой следствие сгорания устройства, вызывающего надувание подушек. После раскрытия подушек люди могут почувствовать существенный дискомфорт при дыхании в результате контакта грудной клетки как с ремнем безопасности, так и с подушкой, а также от вдыхания дыма и пыли.

Производитель настойчиво рекомендует раскрыть двери и/или окна как можно скорее после столкновения в целях уменьшения этого дискомфорта и предотвращения продолжительного воздействия дыма и пыли на организм человека.

Хотя этот дым и пыль нетоксичны, они могут вызывать раздражение кожи (глаз, носа, гортани и т.д.). В такой ситуации немедленно умойтесь и промойте пораженные места холодной водой; если симптомы не исчезнут, - обратитесь к врачу.

⚠ ОСТОРОЖНО

При раскрытии подушек безопасности детали рулевого колеса и/или передней панели и/или обеих кромок потолка над передними и задними дверьми, которые имеют отношение к подушкам, нагреваются до высокой температуры. Для предотвращения получения травм не прикасайтесь к внутренним деталям в местах расположения подушек безопасности непосредственно после их раскрытия.

Не устанавливайте детское сиденье на переднее пассажирское сиденье

1JBH3051

Никогда не размещайте детское кресло в положении “лицом назад” на переднее пассажирское сиденье. При раскрытии подушки безопасности она может нанести удар по такому креслу, что приведет к получению ребенком серьезных травм или повреждений смертельного характера.

Кроме того, не допускается размещать на переднем пассажирском сиденье детское кресло и в положении “лицом вперед”. При раскрытии передней подушки безопасности пассажира она может причинить ребенку серьезные травмы или повреждения смертельного характера.

⚠ ОСТОРОЖНО

- **Особая опасность! Не устанавливайте детское кресло, расположенное в положении “лицом назад”, на сиденье, перед которым находится подушка безопасности!**
- **Никогда не устанавливайте детское кресло на переднее пассажирское сиденье. При раскрытии передней подушки безопасности пассажира она может причинить ребенку серьезные травмы или повреждения смертельного характера.**
- **При нахождении детей на боковых задних сиденьях в автомобиле, оборудованном боковыми подушками безопасности, обязательно установите детские кресла как можно дальше от дверей, и обеспечьте их фиксацию от перемещений.**

  Раскрытие боковой подушки или шторки может вызвать получение серьезных травм или привести к гибели ребенка в результате удара.

Контрольная лампа неисправности подушек безопасности

W7-147

Эта лампа, размещенная на приборной панели, предназначена для предупреждения водителя о возникновении возможных проблем в системе подушек безопасности - SRS (Supplemental Restraint System).

При включении зажигания она должна гореть примерно в течение 6 секунд, а потом погаснуть.

Обеспечьте выполнение проверки системы в следующих случаях:

- При повороте кнопки пуска/останова двигателя в положение "ON" кратковременного загорания лампы не происходит.
- Лампа продолжает гореть по прошествии примерно 6 секунд.
- Лампа загорается во время движения автомобиля.
- Когда кнопка пуска/останова двигателя находится в положении "ON", лампа мигает.

Элементы системы подушек безопасности SRS и их функции

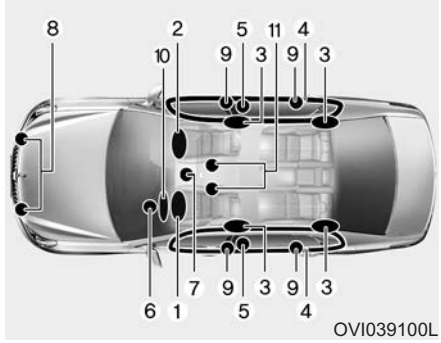

В систему подушек безопасности SRS входят следующие элементы:

1. Модуль передней подушки безопасности водителя
2. Модуль передней подушки безопасности пассажира
3. Модули боковых подушек безопасности
4. Модули надувных шторок
5. Преднатяжители, расположенные на катушке ремня безопасности
6. Контрольная лампа неисправности подушек безопасности
7. Блок управления системой подушек безопасности SRS (SRSM)
8. Датчики лобового удара
9. Датчики бокового удара
10. Модуль подушки безопасности для коленей водителя
11. Датчики пряжек ремней безопасности водителя и переднего пассажира*.

* : при наличии

Если ключ в замке зажигания находится в положении “ON” (Вкл.), блок управления SRSCM вспомогательной системы безопасности SRS постоянно проверяет все ее элементы, чтобы в случае возникновения аварийной ситуации определить, необходимо ли при данной силе удара приводить в действие подушки безопасности и преднатяжители ремней безопасности.

Сигнальная лампа подушки безопасности SRS "" светится на протяжении 6 секунд на приборной панели после включения зажигания в положение ВКЛ, после чего сигнальная лампа должна погаснуть.

⚠ ОСТОРОЖНО

Ниже перечислены признаки наличия неисправностей в системе SRS. Рекомендуем обратиться к авторизованному дилеру Kia для проверки системы.

- **Не происходит кратко-временное включение контрольной лампы при переводе ключа зажигания в положение "ON".**
- **Контрольная лампа продолжает гореть по прошествии 6 секунд.**
- **Лампа загорается во время движения автомобиля.**
- **При включении зажигания контрольная лампа мигает.**

Передняя подушка безопасности водителя (1)

Передние модули надувных подушек безопасности расположены в центре рулевого колеса, в панели переднего пассажира (выше перчаточного ящика) и/или в коленном буфере со стороны водителя. Когда блок управления подушками безопасности обнаруживает достаточно серьезный удар в переднюю часть транспортного средства, он автоматически надувает передние подушки безопасности.

Передняя подушка безопасности водителя (2)

Во время раскрытия давление раскрывающихся подушек вскроет закрывающие их панели по заранее подготовленным местам разрыва. Дальнейшее вскрытие панелей обеспечит наполнение полушек безопасности в полном объеме.

Передняя подушка безопасности водителя (3)

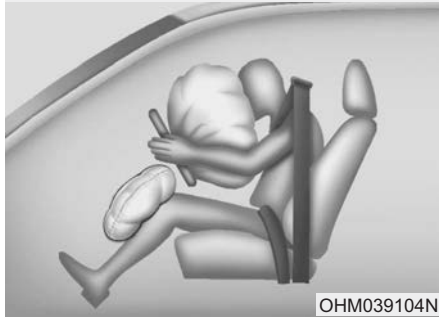

Полностью раскрывшаяся подушка безопасности совместно с должным образом расположенным на теле ремнем безопасности замедлит движение вперед тела водителя или пассажира, уменьшая тем самым вероятность получения травмы головы или грудной клетки.

После того, как подушка безопасности полностью раскроется, она немедленно начнет сокращаться, обеспечивая водителю обзор в переднем направлении и возможность управления автомобилем при помощи рулевого колеса или иных органов управления.

Передняя подушка безопасности пассажира

⚠ ОСТОРОЖНО

- **Не устанавливайте или не размещайте никакие аксессуары (держатели для напитков, аудиокассет, блокноты и т.д.) на передней панели перед пассажиром над перчаточным ящиком в автомобиле, который оборудован подушкой безопасности пассажира. Такие предметы могут резко прийти в движение и привести к получению травм при раскрытии подушки безопасности пассажира.**

(продолжение)

(продолжение)

- **При установке освежителя воздуха внутри салона следует исключить его размещение рядом с приборами или на поверхности приборной панели. Такие предметы могут резко прийти в движение и привести к получению травм при раскрытии подушки безопасности пассажира.**

⚠ ОСТОРОЖНО

- **Раскрытие подушек безопасности может сопровождаться громким шумом и распространением по салону тонкодисперсной пыли. Это является нормальным и не представляет никакой угрозы- подушки безопасности в нерабочем состоянии упакованы в этот порошок. Пыль, появившаяся во время раскрытия подушек может вызвать раздражение кожи или органов зрения, а также усилить астматическую реакцию отдельных людей. После дорожно-транспортного происшествия, которое сопровождалось раскрытием подушек безопасности, всегда тщательно мойте все открытые участки кожи теплой водой и туалетным мылом.**

(продолжение)

(продолжение)

- **Система подушек безопасности SRS может работать только при включенном зажигании (когда ключ в замке зажигания находится в положении ON).**

  Если контрольная лампа неисправности подушек безопасности AIR BAG не загорается или продолжает гореть примерно через 6 секунд после поворота ключа зажигания в положение ON (Вкл.) или запуска двигателя, или загорается во время движения автомобиля, это означает неисправность системы подушек безопасности SRS. В этом случае обратитесь к уполномоченному дилеру Kia для проверки системы.

(продолжение)

(продолжение)

- **Перед заменой предохранителя или отсоединением провода от клеммы АКБ следует повернуть кнопку пуска/останова двигателя в положение "OFF". Никогда не снимайте и не заменяйте предохранители подушек безопасности, когда кнопка пуска/останова двигателя находится в положении "ON". В противном случае загорится контрольная лампа SRS "".**

Передние подушки безопасности водителя и пассажира

Передняя подушка безопасности водителя

Подушка безопасности для коленей водителя

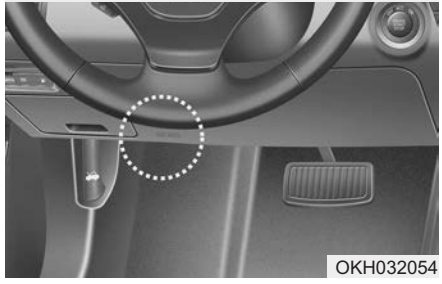

Автомобиль оснащен вспомогательной системой безопасности (подушками безопасности) и наплечными/поясными ремнями безопасности как для водительского, так и для пассажирского сидений.

Признаки наличия системы: надписи SRS AIR BAG, вытесненные на крышке подушки безопасности в рулевом колесе и/или на крышке коленного буфера со стороны водителя, расположенного ниже рулевого колеса, и на передней панели со стороны пассажира выше перчаточного ящика.

Передняя подушка безопасности пассажира

Пассивная система безопасности состоит из подушек безопасности, установленных под крышками в центре рулевого колеса, в коленном буфере, ниже колонки рулевого колеса, и в передней панели со стороны пассажира, выше перчаточного ящика.

Цель пассивной системы безопасности заключается в обеспечении водителя транспортного средства и/или переднего пассажира дополнительной защитой, помимо системы ремней безопасности, в случае достаточно серьезного лобового столкновения. Пассивная система безопасности использует датчики для сбора информации относительно положения сиденья водителя, использования ремня безопасности водителя и переднего пассажира и серьезности столкновения.

Датчики пряжек ремней безопасности (если установлены) используются для определения того, пристегнуты ли ремни безопасности водителя и пассажира на переднем сиденье. Эти датчики обеспечивают возможность управлять активацией пассивной системы безопасности основываясь на том, действительно ли пристегнуты ремни безопасности и насколько серьезно столкновение.

⚠ ОСТОРОЖНО

Всегда используйте ремни безопасности и детские кресла - в каждой поездке, когда бы то ни было, все без исключения! Раскрытие подушек безопасности происходит со значительной силой в мгновение ока. Ремни безопасности помогают удержать людей, находящихся в автомобиле в таком положении, в котором защитный эффект подушек безопасности проявляется максимально. Даже при наличии подушек безопасности возможно получение серьезных травм теми, кто находится в салоне автомобиля при раскрытии подушек, если люди не будут пристегнуты ремнями безопасности вообще, или будут пристегнуты не должным образом. Всегда соблюдайте меры предосторожности в отношении ремней безопасности, подушек безопасности и безопасности людей, которые находятся в автомобиле, содержащиеся в данном руководстве.

(продолжение)

(продолжение)

Для уменьшения вероятности получения серьезных травм или повреждений смертельного характера, а также для получения максимального защитного эффекта от пассивной системы безопасности:

- **Никогда не сажайте ребенка на переднее сиденье и не устанавливайте на нем детское кресло.**
- **ВСЕГДА ПРИСТЕГИВАЙТЕ ДЕТЕЙ, находящихся на заднем сиденье, ремнями безопасности. Это самое безопасное место для детей любого возраста во время движения автомобиля.**
- **Передние и боковые подушки безопасности могут нанести травмы людям, которые находятся на передних сиденьях с нарушением требований.**
- **Сдвиньте сиденье водителя назад от передних подушек безопасности настолько, насколько это возможно, при сохранении управления автомобилем.**

(продолжение)

(продолжение)

- Водитель и пассажиры никогда не должны сидеть или наклоняться неоправданно близко к подушкам безопасности. Если водитель и пассажиры сидят с нарушением требований, они могут получить серьезные травмы от раскрывающихся подушек безопасности.
- Никогда не прислоняйтесь к двери или к центральной консоли, - всегда сидите вертикально.
- Не позволяйте пассажиру находиться на переднем сиденье во время движения автомобиля при горящей контрольной лампе отключения передней подушки безопасности пассажира, поскольку не произойдет раскрытия подушки безопасности при лобовом столкновении средней или большой степени тяжести.

(продолжение)

(продолжение)

- Не допускается нахождение никаких предметов над подушками безопасности, которые расположены в ступице рулевого колеса или на передней панели, или рядом с этими подушками. Причина этого в том, что при столкновении, сила которого будет достаточна для раскрытия подушек безопасности, любой такой предмет может нанести травму.
- Если во время езды продолжает гореть предупредительный сигнал подушки безопасности SRS, рекомендуем проверить систему подушки безопасности у авторизованного дилера Kia.
- Подушки безопасности можно использовать только один раз - рекомендуем заменить систему у авторизованного дилера Kia.

(продолжение)

(продолжение)

- Система подушек безопасности SRS предназначена для их раскрытия только в том случае, когда сила лобового удара достаточно велика, и его направление составляет с продольной осью автомобиля угол не более 30°. Кроме того, она является системой одноразового применения. Необходимо всегда пристегиваться ремнями безопасности.
- Передние подушки безопасности не предназначены для раскрытия в случае бокового столкновения, удара сзади или переворачивания автомобиля. Кроме того, эта система не работает при лобовом столкновении, сила которого ниже порога срабатывания системы.

(продолжение)

(продолжение)

- Детское сиденье никогда не должно быть установлено на переднем сиденье. Ребенок может получить серьезные травмы или погибнуть в результате раскрытия подушки безопасности в случае дорожно-транспортного происшествия.
- Дети в возрасте младше 12 лет должны всегда находится на заднем сиденье, а положение их тела должно быть надежно зафиксировано. Никогда не разрешайте детям ездить в автомобиле на переднем пассажирском сиденье.

  Если ребенок старше 12 лет должен располагаться на переднем сиденье, он должен быть надежно пристегнут ремнями безопасности, а сиденье должно быть отодвинуто в крайнее заднее положение.

(продолжение)

(продолжение)

- Для максимальной защиты во всех случаях дорожно-транспортных происшествий все люди, находящиеся в автомобиле включая водителя, должны быть пристегнуты ремнями безопасности с целью минимизации вероятности получения серьезных травм или гибели в случае дорожно-транспортного происшествия. Не сидите излишне близко к подушке безопасности, не наклоняйтесь к ней во время движения автомобиля.
- Если сидеть с нарушением требований или отклоняться от правильного положения, это может привести к получению серьезных травм или повреждений смертельного характера при столкновении.

(продолжение)

(продолжение)

Все люди, находящиеся в автомобиле, должны сидеть вертикально (а спинка сиденья должна находиться при этом в вертикальном положении), по центру подушки сиденья, и быть пристегнутыми ремнями безопасности, их ноги должны быть вытянуты в удобное положение со ступнями, находящимися на поверхности пола до тех пор, пока автомобиль не остановится на стоянке, а ключ не будет вынут из замка зажигания.

- Раскрытие подушек безопасности SRS происходит очень быстро для обеспечения защиты людей при столкновении. Если человек, находящийся в автомобиле, в это время находится в произвольном положении из-за того, что он не пристегнут ремнями безопасности, подушка безопасности может с силой ударить его, вызвав серьезную травму или гибель человека.

Боковая подушка безопасности

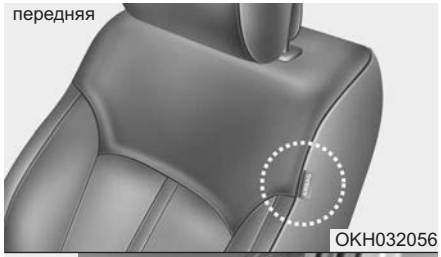

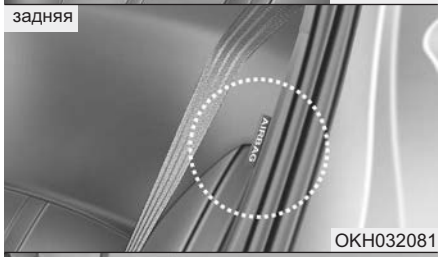

❊ Установленные в вашем автомобиле подушки безопасности могут отличаться от показанного на рисунке.

Данный автомобиль оборудован боковыми подушками безопасности на обоих передних сиденьях и боковых задних сиденьях. Эти подушки безопасности предназначаются для обеспечения защиты водителя и/или пассажиров, находящихся на переднем и боковых задних сиденьях, в дополнение к защите с помощью ремней безопасности.

Боковые подушки безопасности раскрываются только в боковых столкновениях конкретного типа в зависимости от силы удара, его направления, скорости и точки соприкосновения. Боковые подушки безопасности раскрываются не при любых боковых столкновениях.

- Боковые подушки безопасности раскрываются только в боковых столкновениях конкретного типа в зависимости от силы удара, его направления, скорости и точки соприкосновения.
- Боковые подушки безопасности защищают не от любого бокового удара.

⚠ ОСТОРОЖНО

Не разрешайте пассажирам высовываться из дверей, класть какие-либо предметы между дверьми и пассажирами если они сидят на местах, оборудованных боковыми подушками безопасности и/или шторками безопасности.

⚠ ОСТОРОЖНО

- **Боковые подушки безопасности являются средством защиты, дополнительным по отношению к ремням безопасности водителя и пассажира, и никоим образом их не заменяют. Поэтому при движении автомобиля ремни безопасности должны быть всегда пристегнуты. Подушки безопасности раскрываются только при некоторых авариях со столкновением или переворачиванием автомобиля, способных привести к тяжелому травмированию пассажиров.**

(продолжение)

(продолжение)

- **Для наибольшей эффективности защиты, предоставляемой системой боковых подушек безопасности, а также во избежание получения травм во время раскрытия данных подушек, водитель и пассажиры, находящиеся на переднем и задних (при наличии данной функции) сиденьях, должны сидеть вертикально и надлежащим образом пристегиваться ремнями безопасности. Руки водителя должны находиться на рулевом колесе в положениях “9 часов” и “3 часа”. Руки пассажира должны находиться у него на коленях.**

(продолжение)

(продолжение)

- **Не устанавливайте дополнительные чехлы на сиденьях.**
- **Использование таких чехлов может уменьшить, в том числе и полностью, эффективность работы системы.**
- **Не устанавливайте никакие аксессуары со стороны боковой подушки безопасности или рядом с ней.**
- **Не располагайте никаких предметов над подушкой безопасности или между подушкой безопасности и человеком.**
- **Не оставляйте предметы (зонт, сумку и т.д.) между дверью и сидением. При раскрытии боковой подушки безопасности такие предметы могут отлететь в сторону и стать причиной травм.**

(продолжение)

(продолжение)

- **Для предупреждения неожиданного раскрытия боковой подушки безопасности, которое может привести к получению травм, избегайте ударов по датчику бокового столкновения при включенном зажигании.**
- **При повреждении сиденья или его обивки рекомендуем обратиться к авторизованному дилеру Kia для ремонта системы.**

Надувная шторка

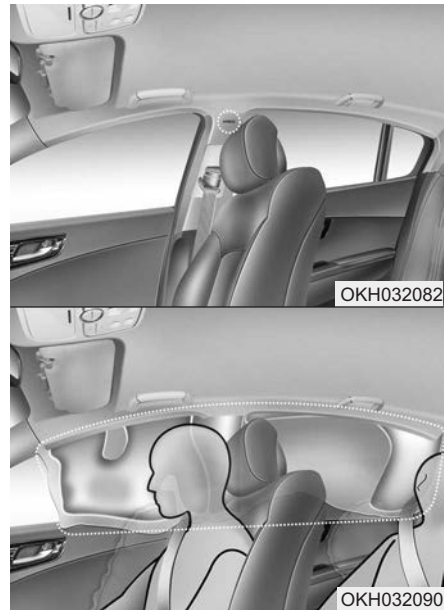

❊ Установленные в вашем автомобиле подушки безопасности могут отличаться от показанного на рисунке.

Надувные защитные шторки располагаются на обеих сторонах крыши салона над дверными проемами передних и задних дверей.

Они предназначены для того, чтобы защитить головы людей, сидящих на передних сиденьях и по краям заднего сиденья, в боковых столкновениях определенного типа.

Надувные защитные шторки раскрываются только в боковых столкновениях конкретного типа в зависимости от силы удара, его направления, скорости и точки соприкосновения. Надувные защитные шторки не предназначены для работы в боковых столкновениях всех типов, лобовых столкновениях или ударах сзади автомобиля, или в большинстве случаев переворота автомобиля.

⚠ ОСТОРОЖНО

- **Для обеспечения наибольшей эффективности защиты, предоставляемой системой боковых подушек безопасности (боковыми подушками безопасности и надувными шторками), и для исключения получения травм во время раскрытия таких подушек, водитель и пассажиры, находящиеся на переднем сиденье и на боковых задних сиденьях, должны сидеть вертикально и быть пристегнуты ремнями безопасности должным образом. Что очень важно, так это то, что дети должны сидеть в детском кресле необходимого типа, расположенном на заднем сиденье.**
- **Когда дети сидят на боковых задних сиденьях, они должны использовать для этого детское кресло необходимого типа. Располагайте детское кресло как можно дальше от двери и должным образом закрепляйте на месте.**

(продолжение)

(продолжение)

- **Не позволяйте пассажирам облокачиваться головой или туловищем на двери, опираться на них руками, высовывать руки из окна или размещать какиелибо предметы между дверьми и пассажирами, если те сидят на сиденьях, оборудованных боковыми подушками безопасности и/или надувными шторками.**

(продолжение)

(продолжение)

- **Запрещается самостоятельно вскрывать или ремонтировать любые компоненты системы шторок безопасности.**

  Рекомендуем обратиться к авторизованному дилеру Kia для проверки системы.

Несоблюдение приведенных выше инструкций может привести к травмам или гибели людей, находящихся в автомобиле, в случае дорожно-транспортного происшествия.

Почему подушка безопасности не раскрылась при столкновении? (Условия, при которых происходит и не происходит раскрытие подушки безопасности)

Существует много типов дорожно-транспортных происшествий, в которых не ожидается получение дополнительной защиты от подушки безопасности.

К ним относятся удары в заднюю часть автомобиля, случаи, когда автомобиль окажется вторым или третьим в цепочке столкнувшихся машин, а также столкновения, которые происходят на малой скорости.

Датчики столкновения системы подушек безопасности

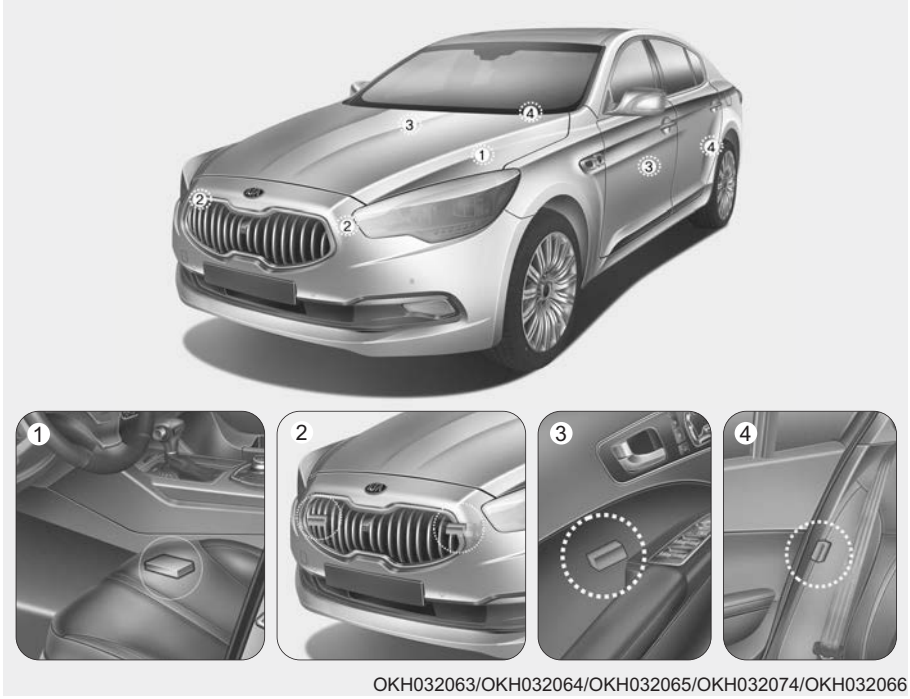

OKH032063/OKH032064/OKH032065/OKH032074/OKH032066

(1) Блок управления подушками безопасности SRSCM
(2) Датчик лобового удара
(3) Датчик бокового столкновения (передний)
(4) Датчик бокового столкновения (задний)

⚠ ОСТОРОЖНО

- **Не допускается наносить удары по тем местам, где расположены подушки безопасности или датчики, или подвергать их ударному воздействию от посторонних предметов.**

  Это может вызвать неожиданное раскрытие подушки безопас-ности, что может привести к получению серьезных травм или к гибели людей.

(продолжение)

(продолжение)

- **Если любым образом изменить место или угол установки датчиков, подушки безопасности могут раскрыться в тот момент, когда они не должны этого делать, или не раскрыться в нужной ситуации. Все это может привести к получению серьезных травм или к гибели людей. Поэтому не следует выполнять работы по техническому обслуживанию автомобиля в зонах установки датчиков системы подушек безопасности.**

  Рекомендуем обратиться к авторизованному дилеру Kia для проверки системы.

(продолжение)

(продолжение)

- **При изменении углов установки датчиков в результате деформации переднего бампера, кузова или стоек B, C, где эти датчики расположены, возможно возникновение проблем. Рекомендуем обратиться к авторизованному дилеру Kia для проверки системы.**
- **Данный автомобиль был спроектирован так, чтобы воспринимать ударное воздействие и обеспечивать раскрытие подушек (подушки) безопасности при определенных столкновениях. Установка на бампер защитных решеток, приобретенных на рынке запасных частей, или замена бампера на детали, отличные от оригинальных, может существенно снизить защитные характеристики автомобиля и системы подушек безопасности при столкновении.**

Условия раскрытия подушек безопасности

Передние подушки безопасности

Передние подушки безопасности предназначены для того, чтобы раскрыться при лобовом столкновении в зависимости от его интенсивности, скорости или направления удара, - в общем случае направление столкновения должно совпадать с осью автомобиля при небольшом отклонении вправо и влево.

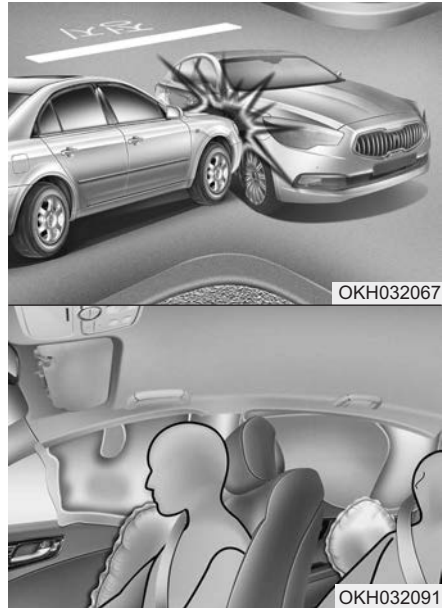

❊ Установленные в вашем автомобиле подушки безопасности могут отличаться от показанного на рисунке.

Боковые подушки безопасности и надувные шторки

Боковые подушки безопасности и надувные шторки предназначаются для раскрытия в случае регистрации удара датчиками бокового столкновения в зависимости от силы, скорости или направления ударного воздействия вследствие бокового столкновения.

Хотя передние подушки безопасности (подушки безопасности водителя и переднего пассажира) предназначены для раскрытия только при лобовом столкновении, они также могут раскрываться при столкновениях других типов в случае регистрации удара значительной силы датчиками лобового столкновения. Боковые подушки безопасности и надувные шторки предназначаются для раскрытия только в случае бокового столкновения, но они также могут раскрываться при столкновениях других типов в случае регистрации удара значительной силы датчиками бокового столкновения.

Если шасси автомобиля подвергнется воздействию ударов о неровности или посторонние предметы на проселочной дороге, подушки безопасности могут раскрыться.

Соблюдайте осторожность при управлении автомобилем на дорогах плохого качества и на поверхностях, которые не предназначены для движения автомобильного транспорта, чтобы избежать непредвиденного раскрытия подушек безопасности.

Условия, при которых не происходит раскрытия подушек безопасности

OKH032084

- Подушки безопасности могут не раскрыться в определенных столкновениях при низкой скорости движения. Они не предназначены для того, чтобы раскрываться в таких случаях, поскольку они не смогут предоставить дополнительной защиты к той, которая обеспечивается ремнями безопасности в подобных столкновениях.

OKH032085

- Передние подушки безопасности не предназначены для того, чтобы раскрываться при ударе в заднюю часть автомобиля, поскольку силой такого удара находящиеся в нем люди перемещаются назад. В таком случае подушки безопасности при их раскрытии не смогут обеспечить какой-либо дополнительной защиты.

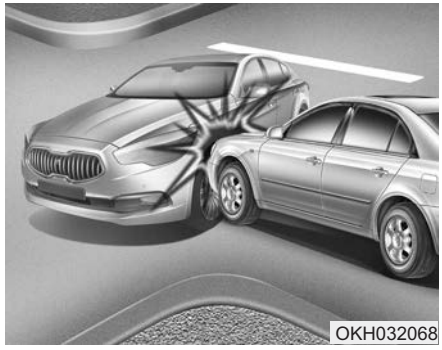

- Передние подушки безопасности могут не раскрыться в случаях боковых столкновений, поскольку находящиеся в автомобиле люди перемещаются в направлении удара, и поэтому раскрытие передних подушек безопасности в таких ситуациях не обеспечит дополнительной защиты этим людям.

  Тем не менее, боковые подушки безопасности и надувные шторки могут раскрыться в зависимости от силы удара, скорости автомобиля и направления ударного воздействия.

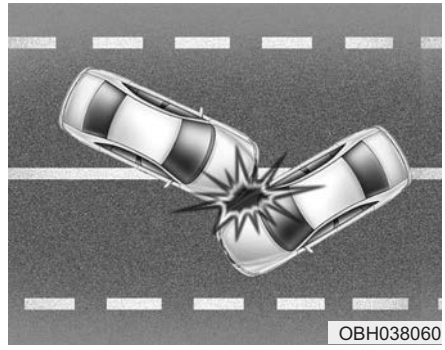

- В столкновении под углом сила удара может вызвать перемещение людей, находящихся в автомобиле в том направлении, в котором подушки безопасности не смогут обеспечить дополнительную защиту. В связи с этим датчики могут не выдать команду на раскрытие подушек безопасности.

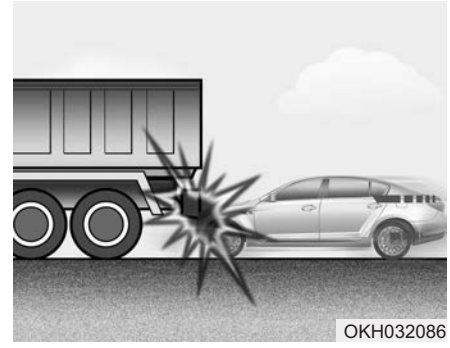

- Непосредственно перед столкновением обычно водители прибегают к резкому торможению. Это приводит к смещению вниз передней части автомобиля, в результате чего он оказывается под транспортным средством с более высоким дорожным просветом. Подушки безопасности могут не раскрыться при таком «подкате», поскольку уровень отрицательного ускорения при этом может быть существенно ниже заданного.

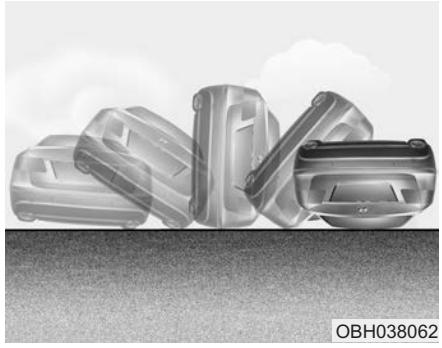
OBH038062

- Подушки безопасности могут не раскрываться при опрокидывании, поскольку в такой ситуации не обеспечивают защиты людей.

  Однако боковые подушки безопасности и/или шторки безопасности могут раскрыться при опрокидывании вследствие бокового удара.

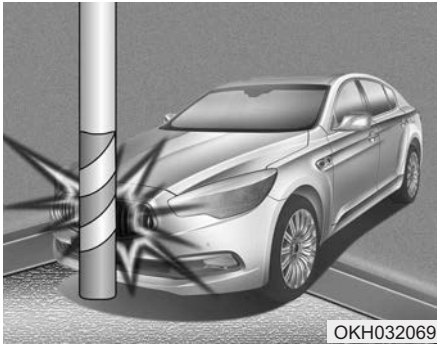
OKH032069

- Подушки безопасности могут не раскрыться при столкновении автомобиля с такими предметами, как столбы или деревья. В этом случае удар приходится на ограниченную поверхность, а его полная сила не воспринимается датчиками.

Уход за системой подушек безопасности SRS

Система SRS практически не требует обслуживания, поэтому в ней отсутствуют компоненты, доступные для обслуживания пользователем. Если сигнальная лампа подушки безопасности SRS не загорается при включении зажигания или остается включенной, рекомендуем обратиться к авторизованному дилеру Kia для проверки системы.

⚠ ОСТОРОЖНО

- Внесение изменений в элементы системы подушек безопасности SRS или в ее электрические цепи, включая размещение на панелях, закрывающих подушки, любых наклеек, или внесение изменений в несущие элементы кузова, - все это может негативно сказаться на эффективности работы системы подушек безопасности и стать причиной возможных травм.
- Для очистки панелей, закрывающих подушки безопасности, от загрязнения используйте только мягкую сухую ткань или ткань, увлажненную чистой водой. Растворители или чистящие средства могут повредить эти панели, что негативно скажется на эффективности работы системы при раскрытии подушек безопасности.

(продолжение)

(продолжение)

- Не допускается нахождение никаких предметов над подушками безопасности, которые расположены в ступице рулевого колеса или на передней панели, или рядом с этими подушками. Причина этого в том, что при столкновении, сила которого будет достаточна для раскрытия подушек безопасности, любой такой предмет может нанести травму.
- В случае раскрытия подушки безопасности рекомендуем обратиться к авторизованному дилеру Kia для ее замены.
- Не прикасайтесь к проводке или к другим элементам системы подушек безопасности SRS, не разъединяйте их контакты. Такие действия могут привести к получению травм в результате случайного раскрытия подушек безопасности или в результате приведения системы SRS в нерабочее состояние.

(продолжение)

(продолжение)

- При необходимости снятия элементов системы подушек безопасности или при необходимости утилизации автомобиля следует соблюдать определенные меры предосторожности. Все эти предосторожности известны авторизованному дилеру компании Kia, который может предоставить необходимую информацию. Несоблюдение этих предосторожностей и процедур может увеличить вероятность получения травм.
- Если автомобиль был затоплен или на ковриках или полу видны следы воды, не пытайтесь запускать двигатель. Рекомендуем обратиться к авторизованному дилеру Kia.

Дополнительные меры безопасности

- **Никогда не разрешайте пассажирам находиться в багажном отсеке или на верхней части заднего сиденья со сложенной спинкой во время движения автомобиля.** Все люди, находящиеся в автомобиле, должны сидеть вертикально, плотно опираясь на спинку сиденья, и быть пристегнутыми ремнями безопасности, а ступни их ног должны стоять на поверхности пола.
- **Пассажиры не должны вставать со своих сидений или меняться местами во время движения автомобиля.** Пассажир, не пристегнутый ремнем безопасности, может удариться об элементы салона, о других людей, находящихся в автомобиле или вылететь из автомобиля при столкновении или внезапной остановке.
- **Каждый ремень безопасности предназначен для использования только одним человеком.** Если один и тот же ремень безопасности используется несколькими людьми, они могут получить серьезные травмы или погибнуть при столкновении.
- **Не устанавливайте никаких аксессуаров на ремнях безопасности.** Производители таких изделий могут заявлять о том, что они предоставляют повышенный комфорт или изменяют положение ремня безопасности, но они могут уменьшить уровень защиты, предоставляемой ремнем безопасности и увеличить вероятность получения серьезных травм при столкновении.
- **Пассажиры не должны помещать твердые или острые предметы между собой и подушками безопасности.** Нахождение твердых или острых предметов на коленях или во рту может привести к получению травм при раскрытии подушки безопасности.
- **Удерживайте людей, находящихся в автомобиле, на расстоянии от крышек подушек безопасности.** Все люди, находящиеся в автомобиле, должны сидеть вертикально, плотно опираясь на спинку сиденья, и быть пристегнутыми ремнями безопасности, а ступни их ног должны стоять на поверхности пола. Если они находятся слишком близко к крышкам подушек безопасности, они могут получить травмы при раскрытии подушек.
- **Не прикрепляйте и не устанавливайте какие-либо предметы на крышки подушек безопасности или рядом с ними.** Любой предмет, прикрепленный к крышке передней или боковой подушки безопасности, или установленный на ней, может помешать нормальной работе подушки.
- **Не вносите изменений в конструкцию передних сидений.** Это может помешать нормальному функционированию датчиков системы подушек безопасности или боковых подушек безопасности.
- **Не располагайте никаких вещей под передними сиденьями.** Это может помешать нормальному функционированию датчиков системы подушек безопасности или боковых подушек безопасности.
- **Никогда не держите ребенка любого возраста на коленях.** Он может получить серьезные травмы или погибнуть при столкновении. Все дети должны находиться в зафиксированном положении соответствующих детских креслах или на заднем сиденье, будучи пристегнуты ремнями безопасности.

Установка дополнительного оборудования или внесение изменений в конструкцию автомобиля, оборудованного подушками безопасности

Внесение изменений в конструкцию автомобиля путем изменения его силового каркаса, системы бамперов, передней части, боковых сторон, выполненных из листового металла, или высоты автомобиля над дорогой может негативно сказаться на работе системы подушек безопасности.

Этикетка, предупреждающая о наличии подушек безопасности

OKH032071L

OKH032073

Предупредительная наклейка подушки безопасности служит для предупреждения пассажира о возможной опасности со стороны системы подушек безопасности.

Обратите внимание на то, что эти предупреждения, выпущенные правительственными органами, ориентированы на предупреждение об опасности этой системы для детей. Производитель также хотел бы предупредить о факторах, которые могут быть опасными для взрослых. Все это было описано на предыдущих страницах.

Характеристики автомобиля

Электронный ключ 4-5
- Запишите номер вашего ключа 4-5
- Функции электронного ключа 4-5
- Кнопки на электронном ключе 4-7
- Меры предосторожности при обращении с электронным ключом. 4-10
- Система иммобилайзера. 4-11
- Замена батарейки 4-12

Система противоугонной сигнализации 4-14
- Активированное состояние 4-14
- Состояние противоугонной защиты 4-15
- Деактивированное состояние 4-16

Дверные замки 4-17
- Управление дверными замками снаружи автомобиля. 4-17
- Электрический дверной замок 4-18
- Управление замками дверей изнутри автомобиля 4-18
- Функции блокировки/ разблокировки дверей . . 4-21
- Устройство блокировки замков задних дверей, предотвращающее их открывание детьми 4-22

Багажник 4-23
- Крышка багажника без электропривода 4-23
- Крышка багажника с электроприводом. 4-25
- Аварийное открытие багажника 4-30

Остекление. 4-32
- Электростеклоподъемники 4-33

Капот. 4-37
- Открывание капота 4-37
- Закрывание капота 4-37

Крышка горловины топливного бака 4-39
- Открытие крышки горловины топливного бака 4-39
- Закрывание дверцы топливозаливной горловины. 4-40
- Открывание крышки горловины топливного бака в непредвиденной ситуации. 4-42

Люк 4-43
- Сдвигание люка. 4-44
- Поднятие люка. 4-45
- Солнцезащитная шторка. 4-46
- Сброс настроек системы управления люком . . . 4-46

Рулевое колесо 4-47
- Электрогидроусилитель рулевого управления (EHPS) 4-47
- Регулировка угла наклона рулевого колеса. 4-48
- Обогреваемое рулевое колесо 4-49
- Звуковой сигнал. 4-50

Зеркала заднего вида 4-51
- Внутреннее зеркало заднего вида 4-51

• Наружное зеркало заднего вида 4-52
Комбинация приборов 4-56
• Органы управления на приборной панели 4-57
• Управление ЖК-дисплеем 4-58
• Указатели 4-59
ЖК-ДИСПЛЕЙ 4-64, 4-69
Маршрутный компьютер 4-85
• Краткое описание 4-85
• Счетчик суточного пробега 4-86
• Средняя скорость транспортного средства 4-86
• Время в пути 4-87
• Запас топлива 4-88
• Средний расход 4-88
• Мгновенный расход топлива 4-89
Предупредительные и индикаторные сигналы 4-90
• Контрольные лампы 4-90
• Световые индикаторы 4-101
Проецирование информации на ветровое стекло (HUD) 4-106
• Описание 4-106
• Включение/отключение проецирования информации на ветровое стекло 4-107
• Информация, проецируемая на ветровое стекло 4-107
• Настройка проекции информации на ветровое стекло 4-108
Система парковки 4-109
• Работа системы парковки 4-109
• Условия, при которых система парковки не работает правильно 4-111
• Самодиагностика 4-113
Система контроля мертвой зоны видимости перед автомобилем 4-114
Система помощи при парковке 4-115
• Парковка задним ходом (парковка в гараж) . . . 4-115
• Параллельная парковка 4-116
Система контроля мертвой зоны видимости перед автомобилем 4-118
Система мониторинга кругового обзора 4-119
Осветительные приборы 4-120
• Функция экономии заряда аккумуляторной батареи 4-120
• Система освещения фарами пути в дом после оставления автомобиля 4-120
• Дневные ходовые огни 4-121
• Изменение стороны движения транспортного потока 4-121
• Управление осветительными приборами 4-122
• Включение дальнего света 4-124

• Указатели поворота и перестроения 4-125
• Передние противотуманные фары. 4-126
• Задний противотуманный фонари. 4-127
• Устройство регулировки угла наклона фар. . . . 4-127
• Омыватель фар 4-127
Стеклоочистители и стеклоомыватели 4-128
Освещение салона 4-131
• Функция автоматического выключения 4-131
• Переключатель передней лампы и
Переключатель передней лампы 4-131, 4-133
• Лампа освещения багажника 4-134
• Лампа подсветки двери 4-134
• Лампа освещения перчаточного ящика 4-135
• Лампа зеркала заднего вида 4-135
Система приветствия 4-136
• Фонарь подсветки выхода и
подсветка дверной ручки. 4-136
• Фары 4-136
• Освещение салона 4-136
Обогреватель. 4-137
• Обогреватель заднего стекла 4-137
Автоматическая система управления
микроклиматом 4-139
• Автоматическое управление обогревом и
кондиционированием воздуха. 4-140
• Ручное управление обогревом и
кондиционированием воздуха. 4-141
• Работа системы 4-151
• Фильтр системы управления микроклиматом. . 4-153
Устранение инея и запотевания с
ветрового стекла. 4-155
Отделения для хранения вещей 4-160
• Отделение в центральной консоли 4-160
• Отделение для хранения в области
задних сидений. 4-160
• Перчаточный ящик. 4-161
• Отделение для солнцезащитных очков 4-161
• Карман на спинке сиденья 4-162
• Карман для дорожной карты 4-163
Элементы внутренней отделки салона 4-164
• Прикуриватель 4-164
• Пепельница. 4-164
• Держатель для напитков 4-165
• Солнцезащитный козырек 4-165
• Электрическая розетка 4-166
• Обогреватель сиденья 4-167
• Вентилируемое сиденье 4-169
• Часы 4-171
• Крючок для одежды 4-171
• Фиксатор(ы) для напольных ковриков 4-171

• Заднее зеркало 4-172
• Подвеска для сумок. 4-173
• Сетка фиксации багажа 4-173
• Задняя штора 4-174
• Боковая шторка 4-175
Мультимедийная система. 4-176
• Порты: для дополнительных устройств, USB и iPod® 4-176
• Аудиовизуальное головное устройство с навигацией (AVN) 4-176
• DIS (Информационная система водителя) 4-177
• Гарнитура *Bluetooth*® Wireless Technology 4-177
• Антенна 4-178
• Управление аудиосистемой на рулевом колесе . . 4-178

ЭЛЕКТРОННЫЙ КЛЮЧ

Запишите номер ключа Вашего автомобиля

Кодовый номер ключа указан на номерной табличке, прикрепленной к ключам автомобиля.

В случае утери ключей рекомендуем обратиться к авторизованному дилеру Kia. Снимите этикетку со штрих-кодом и сохраните ее в безопасном месте. Кроме того, запишите кодовый номер и сохраните его в надежном и удобном месте, но только не в автомобиле.

Функции электронного ключа

OKH042004

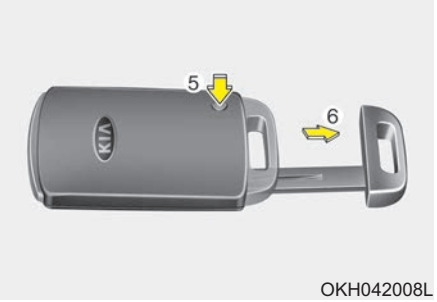

OKH042008L

1. Блокировка дверей
2. Разблокировка дверей
3. Отпирание и/или открытие багажника
4. Сигнализация

Электронный ключ позволяет блокировать и разблокировать двери и багажник и даже запускать двигатель.

- Для извлечения механического ключа нажмите и удерживайте кнопку отпускания (5) фиксатора, затем извлеките механический ключ (6).
- Для установки механического ключа на место необходимо вставить ключ в отверстие и нажать на него, пока не раздастся звук щелчка.

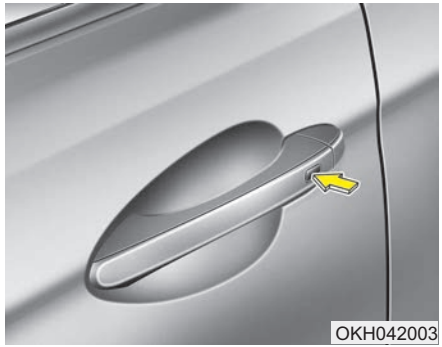

Нося с собой электронный ключ, можно блокировать и разблокировать двери и крышку багажника.

Блокировка

1. Носите с собой электронный ключ.
2. Закройте все двери, капот и крышку багажника.
3. Нажмите кнопку на внешней ручке двери.
4. Лампы аварийной сигнализации мигнут один раз для индикации блокировки всех дверей (капот двигателя и крышка багажника должны быть закрыты).

   Кроме того, наружные зеркала заднего вида автоматически сложатся, если переключатель складывания наружных зеркал будет в положении AUTO (автомат.), если установлен.
5. Проверьте надежность блокировки дверей, потянув за внешнюю ручку двери.

✻ К СВЕДЕНИЮ

- **Кнопка будет работать только в том случае, если электронный ключ находится на расстоянии не более 0,7 м (28 дюймов) от внешней ручки двери.**
- **Если возникнет одна из следующих ситуаций, то даже при нажатии кнопки на внешней ручке двери не заблокируются и будет звучать колокольчик в течение 3 с.**
  - **Электронный ключ находится в автомобиле.**
  - **Кнопка пуска/остановки двигателя находится в положении ON или ACC.**
  - **Открыта какая-либо дверь, за исключением багажника.**

Разблокировка

1. Носите с собой электронный ключ.
2. Нажмите кнопку на внешней ручке передней двери.
3. Все двери разблокируются, а огни аварийной сигнализации мигнут два раза.

   Кроме того, наружные зеркала заднего вида автоматически развернутся, если переключатель складывания наружных зеркал будет в положении AUTO (автомат.), если установлен.

✻ К СВЕДЕНИЮ

- **Кнопка будет работать только в том случае, если электронный ключ находится на расстоянии не более 0,7 м (28 дюймов) от внешней ручки двери.**
- **Когда присутствие электронного ключа на расстоянии 0,7 м (28 дюймов) от внешней ручки передней двери определяется системой, другие люди тоже могут открыть двери.**
- **После разблокирования всех дверей двери заблокируются автоматически, если в течение 30 с не будет открыта какая-либо дверь.**

Отпирание багажника

Крышка багажника с электроприводом

1. Носите с собой электронный ключ.
2. Нажмите переключатель крышки багажника.
3. Багажник разблокируется и откроется.

Крышка багажника без электропривода

1. Носите с собой электронный ключ.
2. Нажмите переключатель крышки багажника.
3. Багажник разблокируется.

✻ К СВЕДЕНИЮ

- **Кроме того, после открывания и закрывания крышка багажника блокируется автоматически.**
- **Кнопка будет работать только в том случае, если электронный ключ находится на расстоянии не более 0,7 м (28 дюймов) от ручки крышки багажника.**

Кнопки на электронном ключе

Блокировка (1)

1. Закройте все двери, капот и крышку багажника.
2. Нажмите кнопку блокировки.
3. Лампы аварийной сигнализации мигнут один раз для индикации блокировки всех дверей (капот двигателя и крышка багажника должны быть закрыты).

   Кроме того, наружные зеркала заднего вида автоматически сложатся, если переключатель складывания наружных зеркал будет в положении AUTO (автомат.), если установлен.

✻ К СВЕДЕНИЮ

Если хотя бы одна дверь открыта, двери не заблокируются.

Разблокировка (2)

1. Нажмите кнопку разблокировки.
2. Лампы аварийной сигнализации мигнут два раза для индикации разблокировки всех дверей.

   Кроме того, наружные зеркала заднего вида автоматически развернутся, если переключатель складывания наружных зеркал будет в положении AUTO (автомат.), если установлен.

✻ К СВЕДЕНИЮ

После разблокирования всех дверей двери заблокируются автоматически, если в течение 30 с не будет открыта какая-либо дверь.

Отпирание багажника (3)

Крышка багажника без электропривода.

1. Нажмите кнопку отпирания багажника и удерживайте ее более 1 секунды.
2. Лампы аварийной сигнализации мигнут два раза для индикации отпирания багажника.

✻ К СВЕДЕНИЮ

- **После отпирания крышки багажника она автоматически будет заперта, если не открыть ее в течение 30 с.**
- **Если открыть и закрыть багажник, он будет автоматически заперт.**
- **Кнопка содержит слово "HOLD" (удержание), которое указывает на то, что кнопку нужно нажать и удерживать.**

Крышка багажника с электроприводом

1. Нажмите кнопку отпирания багажника и удерживайте ее более 1 секунды.
2. Мигнут огни аварийной сигнализации, и дважды прозвучит колокольчик, что указывает на отпирание и открытие крышки багажника.

✻ К СВЕДЕНИЮ

- **Если открыть и закрыть багажник, он будет автоматически заперт.**
- **Кнопка содержит слово "HOLD" (удержание), которое указывает на то, что кнопку нужно нажать и удерживать.**

Сигнализация (4)

1. Нажмите кнопку сигнализации и удерживайте ее не менее 1 с.
2. В течение 27 с будут включены сирена и огни аварийной сигнализации.

Функцию сигнализации можно включить и отключить. См. пункт "Пользовательские настройки" в этом разделе.

Ограничения для ключей ручек

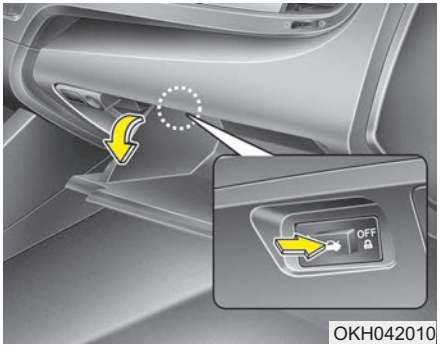

Оставляя ключи работнику автостоянки или попутчику необходимо выполнить следующие процедуры, чтобы багажник транспортного средства и отделение перчаточного ящика не могли быть открыты во время вашего отсутствия.

Для активизирования системы блокирования багажника, чтобы багажник мог быть открыт только механическим ключом, необходимо выполнить следующее:

1. Нажмите и удерживайте кнопку фиксатора, затем извлеките механический ключ из электронного ключа.
2. Разблокировать перчаточный ящик, используя механический ключ, и открыть его.
3. Установить кнопку управления крышкой багажника в положение «выключено» (не нажата).
4. Закрыть и заблокировать перчаточный ящик, используя механический ключ.

Оставляя ключи работнику автостоянки или своему попутчику, выполните пункты 1 - 4, извлеките механический ключ из смарт-ключа и оставьте смарт-ключ попутчику. При этом смарт-ключ можно будет использовать только для запуска двигателя и управления дверными замками.

Разблокировка

Для отключения функции блокировки замка багажника необходимо открыть перчаточный ящик механическим ключом и установить кнопку управления крышки багажника в положение «включено» (нажата). В этом случае багажник может быть открыт с помощью кнопки открытия багажника или смарт-ключа.

Меры предосторожности при обращении с электронным ключом

✻ К СВЕДЕНИЮ

- Если по какой-либо причине вы потеряли свой электронный ключ, вы не сможете запустить двигатель. Рекомендуем отбуксировать автомобиль на станцию авторизованного дилера Kia.
- На один автомобиль можно регистрировать не более 2 электронных ключей. В случае утери электронного ключа рекомендуем обратиться к авторизованному дилеру Kia.
- Электронный ключ не будет работать в любом из следующих случаев:
  - Электронный ключ находится рядом с источником радиосигналов (например, радиостанцией или аэропортом), который может создавать помехи для нормальной работы электронного ключа.
  - Вы держите электронный ключ рядом с портативной рацией или сотовым телефоном.
  - Рядом с вашим автомобилем работает электронный ключ другого автомобиля.

(Продолжение)

(Продолжение)

Если электронный ключ не работает надлежащим образом, отпирайте и запирайте двери при помощи механического ключа. В случае каких-либо проблем с электронным ключом рекомендуем обратиться к авторизованному дилеру Kia.

- Обычное излучение мобильных телефонов и смартфонов может подавлять сигнал электронного ключа. Это особенно сильно проявляется во время звонков, отправки текстовых сообщений, отправки или приема электронной почты. Не кладите электронный ключ и телефон или смартфон в один карман брюк или пиджака и следите за тем, эти устройства не находились близко друг от друга.

⚠ ВНИМАНИЕ

Не допускайте попадания на электронный ключ воды и любых других жидкостей. Действие гарантии производителя автомобиля не распространяется на неисправности системы дистанционного управления замками дверей, вызванные контактом с водой или иными жидкостями.

Система иммобилайзера

Автомобиль может быть оснащен электронной системой иммобилайзера двигателя, которая снижает риск несанкционированного использования автомобиля.

Система иммобилайзера состоит из небольшого передатчика в ключе и электронных устройств в автомобиле.

При каждом переключении кнопки пуска/останова в положение ON система иммобилайзера проверяет действительность ключа. Если ключ действительный, двигатель запустится.

Если ключ недействительный, двигатель не запустится.

Отключение системы иммобилайзера

Установите кнопку пуска/остановки двигателя в положение ON.

Включение системы иммобилайзера

Установите кнопку пуска/остановки двигателя в положение OFF. Система иммобилайзера включается автоматически. Если в автомобиле не находится действительный электронный ключ, двигатель не запустится.

⚠ ОСТОРОЖНО

Во избежание кражи автомобиля не оставляйте в нем запасные ключи. Пароль для системы иммобилайзера является уникальным и должен храниться в секрете.

Не оставляйте этот номер в автомобиле.

✻ К СВЕДЕНИЮ

При запуске двигателя рядом не должно находиться ключей с другим кодом иммобилайзера. В противном случае двигатель может не запуститься или может вскоре после запуска остановиться. Для предупреждения возможных проблем после приемки вашего нового автомобиля храните все ключи отдельно.

⚠ ВНИМАНИЕ

Не держите металлические предметы рядом с замком зажигания. Двигатель может не запуститься, так как металлические предметы могут препятствовать передаче сигнала транспондера.

✻ К СВЕДЕНИЮ

Если вам нужны дополнительные ключи или если вы потеряли свои ключи, рекомендуем обратиться к авторизованному дилеру Kia.

⚠ ВНИМАНИЕ

Передатчик, находящийся в ключе зажигания, является важной частью системы иммобилайзера.

Он рассчитан на длительный срок безотказной службы. Однако не следует подвергать его воздействию влаги, статического электричества или обращаться с ним небрежно.

Это может привести к сбою в работе иммобилайзера.

⚠ ВНИМАНИЕ

Не изменяйте, не модифицируйте и не регулируйте систему иммобилайзера, так как это может привести к ее неисправности. Для ремонта системы рекомендуем обращаться к авторизованному дилеру Kia.

Отказы, вызванные внесением неположенных изменений в систему иммобилайзера, проведением ее регулировок и доработок, не покрываются гарантией, предоставляемой производителем автомобиля.

Замена батарейки

OKH042006

Срок службы батарейки электронного ключа составляет несколько лет, но если электронный ключ не работает надлежащим образом, попробуйте заменить батарейку на новую. Для получения информации об использовании или замене батареи рекомендуем обратиться к уполномоченному дилеру Kia.

✻ К СВЕДЕНИЮ

Попадание влаги и воздействие статического электричества могут привести к повреждению схемы внутри электронного ключа.

1. Откройте заднюю крышку электронного ключа.
2. Замените аккумулятор на новый (CR2032). Устанавливайте аккумуляторную батарею в правильном положении.
3. Установите новую батарейку в порядке, обратном порядку извлечения старой батарейки.

✻ К СВЕДЕНИЮ

- **Использование неподходящей батарейки может вызвать отказ электронного ключа. Применяйте батарейку надлежащего типа.**
- **Ударное воздействие при падении электронного ключа, попадание влаги и воздействие статического электричества могут приводить к повреждению схем внутри электронного ключа.**
- **При наличии сомнений в целостности и правильности функционирования электронного ключа рекомендуем обратиться к авторизованному дилеру Kia.**

⚠ ВНИМАНИЕ

Неправильно утилизированная аккумуляторная батарея может нанести вред окружающей среде и здоровью людей.

Утилизация аккумуляторных батарей должна проводиться в соответствии с местным законодательством или нормативами.

ПРОТИВОУГОННАЯ СИГНАЛИЗАЦИЯ (ПРИ НАЛИЧИИ)

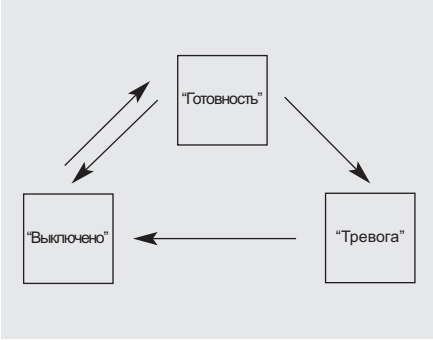

Эта система предназначена для защиты автомобиля от несанкционированного проникновения. В работе системы существуют три этапа: первый этап называется “Готовность”, второй - “Тревога”, третий этап - “Выключено”. Во сработавшем состоянии система противоугонной сигнализации подает звуковой тревожный сигнал одновременно с миганием огней аварийной сигнализации.

“Готовность”

Запарковать транспортное средство и остановить двигатель.

Активировать систему, как описано ниже.

1. Остановить двигатель.
2. Удостовериться, что все двери, капот двигателя и крышка багажника закрыты.
3. • Заприте двери нажатием кнопки на внешней ручке двери (имея при себе электронный ключ). После завершения описанных выше операций лампы аварийной сигнализации мигнут один раз, что указывает на активацию системы.

   Если какая-нибудь дверь останется открытой, то двери не будут блокированы и в течение 3 секунд будет подаваться звуковой сигнал. Необходимо закрыть дверь и попробовать еще раз заблокировать двери.

   Если крышка багажника или капот двигателя останутся открытыми, то лампы аварийной сигнализации не будут мигать и противоугонная сигнализация не будет работать. После закрытия крышки багажника и капота двигателя лампы аварийной сигнализации мигнут один раз.

   • Заблокировать двери нажатием кнопки блокировки на смартключе. После завершения описанных выше операций лампы аварийной сигнализации мигнут один раз, что указывает на активацию системы.

   Если какая-нибудь дверь, крышка багажника или капот двигателя останутся открытыми, то лампы аварийной сигнализации не будут мигать и противоугонная сигнализация не будет работать. После закрытия всех дверей, крышки багажника и капота двигателя лампы аварийной сигнализации мигнут один раз.

- **Не приводите систему в готовность до тех пор, пока все пассажиры не покинули автомобиль. Если система активируется, когда в салоне остается пассажир(ы), сигнализация может сработать в момент выхода этого пассажира (-ов) из автомобиля. Если какая-либо дверь (включая дверь багажного отделения) открывается в течение 30 секунд после перевода сигнализации в состояние готовности, система выключится для предупреждения ненужного сигнала тревоги.**

"Тревога"

Сигнализация срабатывает, если при активированной системе происходит любое из перечисленных ниже событий.

- Дверь открывается без использования электронного ключа.
- Багажник открывается без использования электронного ключа.
- Открывается капот.

В течение приблизительно 27 с будут включены сирена и огни аварийной сигнализации. Для выключения системы разблокируйте двери электронным ключом.

Открытие багажника с активизированной системой противоугонной сигнализации (при наличии)

Когда противоугонная сигнализация включена, она не будет срабатывать при открытии крышки багажника с помощью электронного ключа. Кроме того, как только багажник открыт и затем закрыт, багажник будет автоматически блокирован и система переключится в режим охраны. Если будет открыта любая из дверей или капот, когда открыта крышка багажника при активизированной системе сигнализации, раздастся сигнал тревоги.

"Выключено"

Система отключается при отпирании дверей с помощью электронного ключа.

После нажатия кнопки отпирания дважды мигнут огни аварийной сигнализации, что указывает на выключение системы.

Если после нажатия кнопки отпирания не открыть ни одну дверь (или крышку багажника) в течение 30 с, система снова включится.

✻ К СВЕДЕНИЮ

- **Не пытайтесь запустить двигатель, если система сигнализации находится в состоянии “Готовность”. Электродвигатель стартера блокируется, если система сигнализации включена.**
  Если система не переводится в выключенное состояние при помощи пульта дистанционного управления, вставьте ключ в замок зажигания, поверните его в положение ON и подождите 30 секунд. После этого система сигнализации будет отключена.
- **В случае утери ключей рекомендуем обратиться к авторизованному дилеру Kia.**

⚠ ВНИМАНИЕ

Запрещается изменять, модифицировать или регулировать систему противоугонной сигнализации, так как это может привести к ее неисправности. Для выполнения ремонта системы рекомендуется обращаться к авторизованному дилеру Kia.

Неисправности, вызванные неправильным изменением, регулировкой или модификациями системы противоугонной сигнализации не покрываются гарантией на автомобиль.

ЗАМКИ ДВЕРЕЙ

Управление замками дверей снаружи автомобиля

Механический ключ

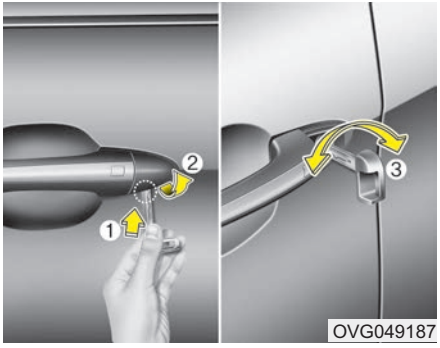

- Снимите крышку и поверните ключ по часовой стрелке или против часовой стрелки, чтобы отпереть или запереть двери.
- После разблокировки замков открыть дверь можно, потянув ручку двери на себя.
- При закрытии двери нужно на нее нажать. Убедитесь в надежности закрытия дверей.

⚠ ВНИМАНИЕ

Во время снятия крышки дверной ручки соблюдайте осторожность, чтобы не поцарапать автомобиль и не потерять крышку.

Электронный ключ

- Двери могут быть блокированы и разблокированы нажатием кнопок на электронном ключе или нажатием кнопки на внешней ручке двери (при наличии электронного ключа).
- После разблокировки замков открыть дверь можно, потянув ручку двери на себя.
- При закрытии двери нужно на нее нажать. Убедитесь в надежности закрытия дверей.

✻ К СВЕДЕНИЮ

- В холодных и влажных климатических условиях замки и механизмы дверей могут работать плохо из-за замерзания.
- При многократном запирании/отпирании в течение очень короткого промежутка времени, как при помощи ключа, так при помощи блокиратора замка, возможно временное прекращение работы системы с целью защиты электрической цепи и предотвращения повреждения элементов системы.

⚠ ОСТОРОЖНО

- **Если дверь закрыта недостаточно хорошо, она может открыться.**
- **Будьте аккуратны, следите за тем, чтобы при закрывании дверей в них не попали чьи-либо руки.**

Электрический дверной замок (при наличии)

Если дверь будет закрыта не полностью, а только до первого положения фиксатора, то дверь будет закрыта автоматически.

⚠ ВНИМАНИЕ

Перед закрытием двери необходимо убедиться, что ее закрытию ничто не мешает.

⚠ ОСТОРОЖНО

Не просовывайте пальцы в щель приоткрытой двери.

Управление замками дверей изнутри автомобиля

При помощи кнопки блокировки двери

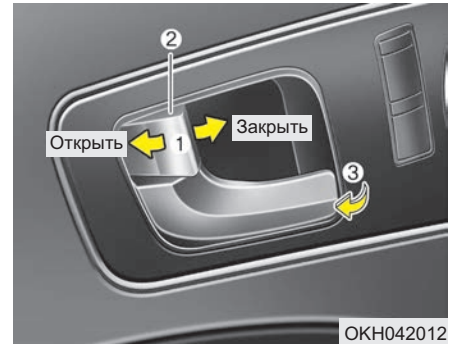

- Для отпирания двери переведите кнопку блокировки двери (1) в положении “Unlock” (“Открыто”). На кнопке будет видна отметка красного цвета (2).
- Для запирания двери переведите кнопку блокировки двери (1) в положении “Lock” (“Закрыто”). Если дверь закрыта должным образом, отметки красного цвета (2) на кнопке блокировки двери не будет видно.
- Чтобы открыть дверь, потяните ее ручку (3) наружу.

- Если потянуть за внутреннюю дверную ручку водителя (или дверь пассажира), когда кнопка блокировки двери находится в положении блокировки, кнопка будет разблокирована и дверь откроется.
- Если электронный ключ находится в салоне и открыта какая-либо дверь, запереть двери электронным ключом невозможно.

⚠ ОСТОРОЖНО

- Неисправность замка двери

В случае отказа замка двери с электроприводом человек, находящийся внутри автомобиля, может использовать один или несколько из следующих способов для выхода наружу:

- **Несколько раз попробовать открыть замок двери (как при помощи электропривода, так и вручную), и одновременно тянуть на себя ручку двери.**
- **Использовать замки и ручки других дверей, как передних, так и задних.**
- **Опустить стекло окна передней двери и использовать ключ для того, чтобы открыть дверь снаружи. Управление замками дверей изнутри автомобиля.**

Кнопка блокировки задней двери

OKH042014

- Для блокировки задней двери нажмите кнопку блокировки (1). На кнопке загорится световой индикатор.
- Для разблокирования задней двери нажмите кнопку разблокирования (2). На кнопке загорится световой индикатор.

С центральным дверным замком

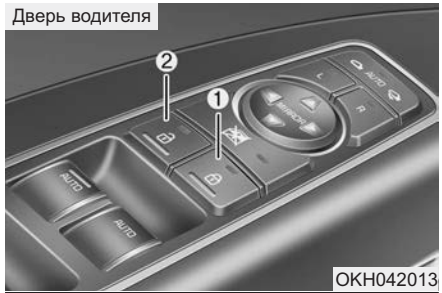

OKH042013

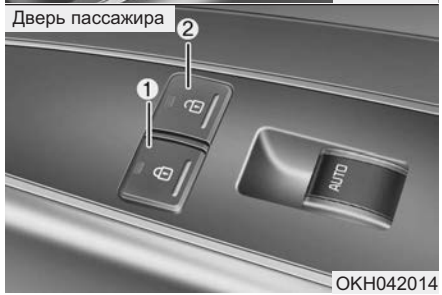

OKH042014

Блокировка

- При нажатии кнопки блокировки дверей (1) блокируются все двери автомобиля, а на самой кнопке загорается индикатор. Если какая-либо дверь разблокирована, индикатор погаснет.
- Если электронный ключ находится в салоне и открыта любая дверь, двери не заблокируются.

Разблокирование

При нажатии кнопки разблокирования дверей (2) разблокируются все двери автомобиля, а на самой кнопке загорается индикатор.

Если какая-либо дверь заблокирована, индикатор погаснет.

⚠ ОСТОРОЖНО - Двери

- **Во время движения автомобиля его двери должны всегда быть полностью закрыты, а их замки - заблокированы, для исключения случайного открывания дверей. Кроме того, нахождение дверей в запертом состоянии затруднит несанкционированное проникновение в автомобиль при его остановке или снижении скорости.**
- **Соблюдайте осторожность при открывании дверей, убедитесь в отсутствии приближающихся автомобилей, мотоциклов, велосипедистов или пешеходов, которые могут оказаться в зоне открывания двери. Открывание двери при наличии приближающейся помехи может привести к нанесению вреда здоровью людей или имуществу.**

⚠ ОСТОРОЖНО

- Автомобили с незапертыми дверьми

Оставляя автомобиль с незапертыми дверьми, Вы можете сделать его мишенью для воров или спровоцировать причинение вреда Вам или другим людям злоумышленником, который может спрятаться в автомобиле в Ваше отсутствие. Оставляя автомобиль без присмотра, всегда вынимайте ключ из замка зажигания, ставьте автомобиль на стояночный тормоз, закрывайте все окна и запирайте все двери.

⚠ ОСТОРОЖНО

- Дети, оставленные без присмотра

Салон закрытого автомобиля может нагреться до чрезвычайно высокой температуры, что может привести к гибели или вреду здоровью оставленных без присмотра детей или животных, не имеющих возможности выбраться из автомобиля. Более того, дети могут начать играть с потенциально опасными для них деталями интерьера автомобиля, или подвергнуться опасностям иного рода, например, в результате проникновения в автомобиль постороннего человека. Никогда не оставляйте без присмотра детей и животных в автомобиле.

Функции блокировки/ разблокировки дверей

Система разблокировки дверей в случае удара

В случае удара (столкновения), вызвавшего раскрытие подушек безопасности, все двери автоматически разблокируются.

Система блокировки дверей по скорости движения

После превышения скорости 15 км/ч все двери автоматически блокируются.

Система разблокировки дверей по останову двигателя

Все двери автоматически отпираются при переводе кнопки пуска/останова двигателя в положение ACC или OFF.

Система блокировки/разблокировки дверей с использованием рычага переключения передач

- При перемещении рычага переключения передач из положения “P” (Парковка) все двери автоматически блокируются.
- При перемещении рычага переключения передач в положение “P” (Парковка) все двери автоматически разблокируются.

Функции автоматической блокировки/разблокировки можно активировать или деактивировать. См. пункт “ЖК-ДИСПЛЕЙ” в этом разделе.

Устройство блокировки замков задних дверей, предотвращающее их открывание детьми

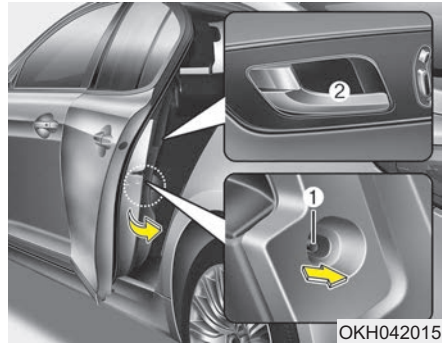

Специальное устройство блокировки замков задних дверей предназначено для предотвращения их случайного открывания детьми, находящимися внутри автомобиля. Это устройство необходимо использовать всегда при нахождении детей в автомобиле.

1. Откройте заднюю дверь.
2. Переведите замок для защиты детей (1) в положение блокировки (🔒). Когда замок для защиты детей находится в положении блокировки, задняя дверь не может быть открыта с помощью внутренней дверной ручки.
3. Закройте заднюю дверь.

Для открывания задней двери потяните на себя наружную ручку двери.

Даже при разблокировке замков дверей задняя дверь не откроется при помощи внутренней ручки двери (2) до тех пор, пока не будет разблокировано устройство, предотвращающее случайное открывание дверей детьми.

⚠ ОСТОРОЖНО

- Замки задних дверей

Если дети случайно откроют задние двери во время движения автомобиля, они могут выпасть наружу и получить серьезные травмы или погибнуть. Для предотвращения открывания задних дверей детьми, находящимися внутри автомобиля, необходимо всегда использовать специальное устройство блокировки.

БАГАЖНИК

Крышка багажника без электропривода

Открытие багажника

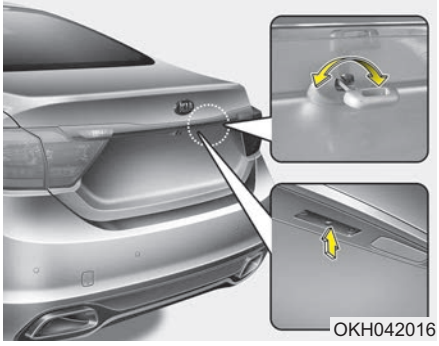

- Нажмите кнопку отпирания багажника на электронном ключе и удерживайте ее более 1 секунды.
- Нажать кнопку на ручке багажника (при наличии смарт-ключа).
- Вставить механический ключ в замок и повернуть его по часовой стрелке.

  Кроме того, как только багажник открыт и затем закрыт, багажник будет блокирован автоматически.

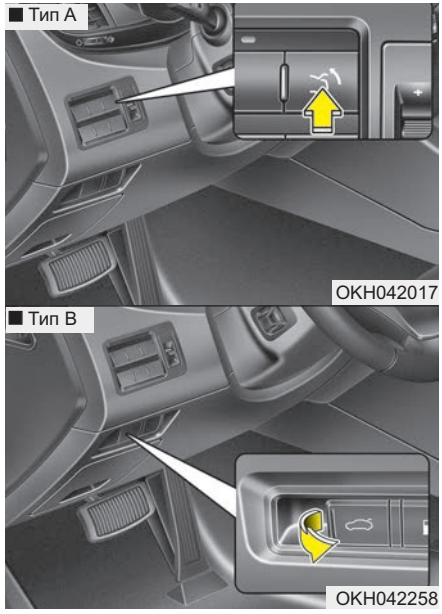

Тип A

Для открытия багажника изнутри автомобиля необходимо нажать на выключатель отпирания крышки багажника.

Тип B

Для открытия багажника изнутри автомобиля необходимо потянуть выключатель отпирания крышки багажника.

✻ К СВЕДЕНИЮ

В холодных и влажных климатических условиях замки и механизмы дверей могут работать плохо из-за замерзания.

⚠ ОСТОРОЖНО

Дверь багажного отделения поднимается вверх. При открывании двери багажного отделения следите за тем, чтобы рядом с задней частью автомобиля не было посторонних предметов и людей.

⚠ ВНИМАНИЕ

Перед началом движения автомобиля убедитесь в том, что дверь багажного отделения закрыта. В противном случае возможно повреждение цилиндров подъема двери багажного отделения и узлов ее крепления.

Закрытие багажника

Для того чтобы закрыть крышку багажника, опустите ее и затем надавите на нее, пока она не закроется на замок. Для того чтобы убедиться в том, что крышка багажника надежно закрыта, всегда проверяйте, еще раз потянув ее вверх.

✻ К СВЕДЕНИЮ

Если закрыть багажник с оставленным в нем электронным ключом, в течение 3 секунд будет подаваться звуковой сигнал (колокольчик), после чего багажник можно открыть.

⚠ ОСТОРОЖНО

Во время движения автомобиля крышка багажника должна всегда находиться в полностью закрытом состоянии. Если она остается незакрытой или полностью раскрытой, то становится возможным попадание в салон выхлопных газов, что может стать причиной серьезного заболевания или смерти.

Крышка багажника с электроприводом (при наличии)

Главный переключатель крышки багажника с электроприводом (Тип A)

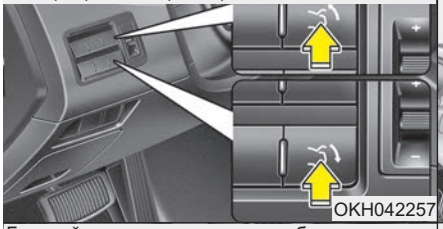

Кнопка закрытия крышки багажника с электроприводом

Главный переключатель крышки багажника с электроприводом (Тип B)

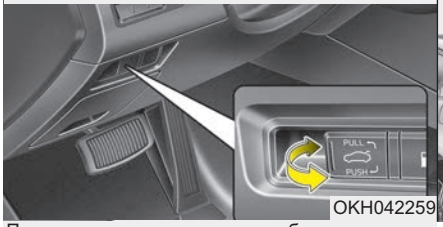

Кнопка блокировки крышки багажника с электроприводом

Переключатель в ручке крышки багажника с электроприводом

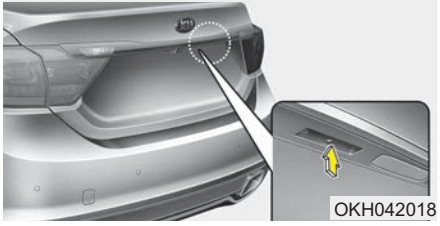

Крышку багажника с электроприводом можно автоматически открыть и закрыть с помощью электронного ключа, главного переключателя крышки багажника с электроприводом, переключателя в ручке крышки багажника или кнопки закрытия на крышке багажника.

Если во время работы крышки багажника с электроприводом нажать на главный переключатель крышки багажника, переключатель в ручке крышки багажника или кнопку закрытия, то можно остановить работу крышки багажника с электроприводом.

Если это произошло, то для повторного срабатывания крышки багажника с электроприводом нужно нажать любую кнопку или переключатель.

⚠ ВНИМАНИЕ

Для собственной безопасности, а также для предотвращения разрядки аккумулятора не оставляйте крышку багажника с электроприводом открытой в течение продолжительного времени.

⚠ ОСТОРОЖНО

Никогда не оставляйте детей или животных в автомобиле без присмотра. Дети или животные могут включить электропривод крышки багажника, что может привести к травмированию их самих или окружающих, а также к повреждению автомобиля.

✻ К СВЕДЕНИЮ

В холодных и влажных климатических условиях электропривод крышки багажника может работать плохо из-за замерзания.

⚠ ОСТОРОЖНО

При открывании и закрывании крышки багажника с электроприводом следите за тем, чтобы рядом с багажником не было посторонних предметов и людей. Прежде чем приступать к погрузке или выгрузке вещей или пассажиров из автомобиля, дождитесь, когда крышка багажника полностью откроется и остановится.

⚠ ОСТОРОЖНО

Перед началом движения убедитесь в том, что крышка багажника плотно закрыта. При движении автомобиля с открытой дверью багажного отделения внутрь автомобиля будут попадать опасные выхлопные газы, что может привести к нанесению серьезного вреда здоровью или гибели находящихся в автомобиле людей.

⚠ ВНИМАНИЕ

Не закрывайте и не открывайте крышку багажника с электроприводом вручную. Так можно повредить электропривод. Если закрыть или открыть крышку багажника с электроприводом вручную совершенно необходимо, например, в случае разряженной или отсоединенной АКБ, не прилагайте при этом чрезмерного усилия.

Открытие багажника

Чтобы крышка багажника с электроприводом автоматически открылась, выполните одно из следующих действий:

- Нажмите кнопку открытия багажника на электронном ключе и удерживайте ее нажатой более 1 с. Дважды прозвучит колокольчик.
- Нажмите кнопку открытия на главном переключателе крышки багажника с электроприводом (тип A). Дважды прозвучит колокольчик.
- Потяните главный переключатель крышки багажника с электроприводом (тип B). Дважды прозвучит колокольчик.
- Нажмите переключатель в ручке крышки багажника, имея при себе электронный ключ. Если все двери разблокированы, можно открыть багажник, нажав на переключатель в ручке крышки багажника, не имея при себе электронного ключа.

Закрытие багажника

Для закрытия крышки багажника с электроприводом выполните одно из следующих действий:

- Нажмите кнопку закрытия на главном переключателе крышки багажника с электроприводом, чтобы крышка багажника плотно закрылась (тип A). Дважды прозвучит колокольчик.
- Нажмите на главный переключатель крышки багажника с электроприводом, чтобы крышка багажника плотно закрылась (тип B). Дважды прозвучит колокольчик.
- Нажмите кнопку закрытия крышки багажника с электроприводом.
- Имея при себе электронный ключ, нажмите кнопку блокировки крышки багажника с электроприводом, когда закрыты все двери и капот. После закрытия все двери и багажник будут автоматически заперты.

✻ К СВЕДЕНИЮ

Если нажать кнопку блокировки крышки багажника с электроприводом в следующих случаях, то прозвучит колокольчик.

- **Открыта какая-либо дверь.**
- **Если кнопка пуска/остановки двигателя не находится в положении OFF.**
- **Электронный ключ находится в автомобиле.**

Условия, при которых крышка багажника с электроприводом не открывается

Автоматическое открытие или закрытие крышки багажника с электроприводом невозможно при движении со скоростью более 3 км/ч (2 миль/ч).

✻ К СВЕДЕНИЮ

При наличии на крышке багажника с электроприводом препятствий, таких как снег, она может не открыться автоматически. Повторите попытку открытия после удаления препятствия.

⚠ ВНИМАНИЕ

При движении со скоростью более 3 км/ч (2 миль/ч) и открытой крышкой багажника будет 10 раз прозвучит колокольчик. Немедленно остановитесь в безопасном месте и проверьте, не открыта ли крышка багажника.

✻ К СВЕДЕНИЮ

- **Крышка багажника с электроприводом может работать при остановленном двигателе. Тем не менее электропривод крышки багажника потребляет много электроэнергии. Для предотвращения разрядки АКБ не используйте его слишком часто, например, более 10 раз подряд.**
- **Для предотвращения разрядки АКБ не оставляйте крышку багажника в открытом положении на продолжительное время.**
- **Не прилагайте чрезмерного усилия при перемещении крышки багажника с электроприводом. Так можно повредить электропривод.**
- **Не исправляйте и не ремонтируйте какую-либо часть крышки багажника с электроприводом самостоятельно. Рекомендуем обратиться к авторизованному дилеру Kia для проверки системы.**
- **Если автомобиль установлен на домкрате, например, для замены колеса или ремонта, не включайте электропривод крышки багажника. Это может нарушить работу крышки багажника с электроприводом.**

Автоматический реверс

Если в процессе открывания или закрывания багажника с помощью электропривода багажник окажется заблокированным каким-либо предметом или частью тела, повышенное сопротивление перемещению будет распознано, и движение прекратится или произойдет перемещение крышки в полностью открытое положение для удаления предмета.

Тем не менее, если сопротивление является слабым (как, например, в случае контакта с каким-либо тонким или мягким предметом), или если крышка багажника находится близко к положению защелкивания, функция автоматического останова и обратного хода может не обнаружить такое сопротивление, и выполнение операции закрывания будет продолжено. Кроме того, функция автоматического останова и обратного хода может активироваться в случае сильного ударного воздействия на крышку багажника с электроприводом.

Если функция автоматического останова и обратного хода активируется больше двух раз подряд во время выполнения одной операции открывания или закрывания, крышка багажника с электроприводом может остановиться в данном положении. В этом случае закройте крышку багажника вручную, а затем снова откройте с использованием электропривода.

⚠ ОСТОРОЖНО

- **Никогда специально не располагайте никакие предметы и части тела на пути движения крышки багажника с электроприводом для проверки работы функции автоматического останова.**
- **Перед приведением в движение крышки багажника с электроприводом убедитесь в том, что все части тела (голова, ладони, руки) и другие препятствия находятся на безопасном расстоянии.**
- **Никогда не располагайте никакие предметы и части тела на пути движения крышки багажника с электроприводом. Это может привести к получению серьезных травм или повреждению автомобиля.**
- **При открывании и закрывании крышки багажника с электроприводом следите за тем, чтобы рядом с багажником не было людей и посторонних предметов.**

Возврат электропривода крышки багажника в исходное состояние

Для возобновления нормальной работы электропривода крышки багажника после разряда или отсоединения аккумуляторной батареи, либо замены или отсоединения соответствующего плавкого предохранителя требуется возвратить электропривод в исходное состояние следующим образом:

1. Переведите рычаг переключения передач в положение P (Парковка).
2. Закройте крышку багажника вручную.

Если после выполнения приведенной выше процедуры крышка багажника с электроприводом не работает должным образом, рекомендуем обратиться к уполномоченному дилеру Kia для проверки системы.

Кнопка управления крышкой багажника

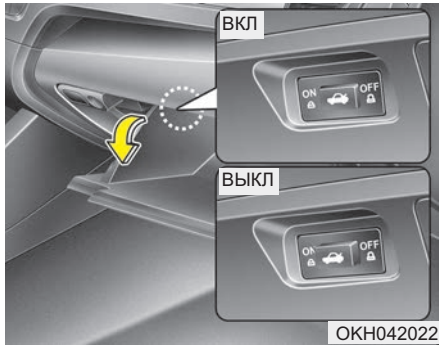

- Когда кнопка управления крышкой багажника замкнута (нажата), крышкой багажника с электроприводом можно управлять с помощью главного переключателя, кнопок открытия и закрытия багажника, а также с помощью электронного ключа.
- Когда кнопка управления крышкой багажника разомкнута (не нажата), крышкой багажника с электроприводом можно управлять только с помощью механического ключа или электронного ключа.

⚠ ОСТОРОЖНО

Не позволяйте детям играть с крышкой багажника с электроприводом. Когда крышка багажника не используется, держите кнопку управления крышкой багажника в положении OFF (ненажатом). Если ребенок непреднамеренно приведет крышку багажника в движение, это может привести к получению серьезных травм или гибели людей.

✻ К СВЕДЕНИЮ

Прежде чем приступать к мойке автомобиля в автоматической моечной установке, закрывайте крышку багажника и переводите кнопку управления крышкой багажника в положение OFF (ненажатое).

⚠ ОСТОРОЖНО

Даже когда кнопка управления крышкой багажника находится в положении OFF (ненажатом), крышка багажника все равно будет откидываться вверх под действием механической силы, если открыть крышку багажника вручную на угол более 10 градусов от полностью закрытого положения. Кроме того, если крышка багажника закрывается вручную до дополнительного положения защелкивания, затем она перемещается электроприводом в полностью запертое положение. Перед приведением в движение крышки багажника с электроприводом убедитесь в том, что все части тела (голова, ладони, руки) и другие препятствия находятся на безопасном расстоянии.

Аварийное открытие багажника

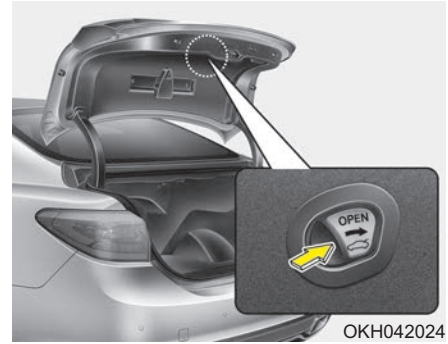

Транспортное средство оборудовано рычагом аварийного открытия багажника, расположенном в багажнике. Если кто-либо по неосторожности заперт в багажнике, багажник может быть открыт перемещением рычага в направлении стрелки и нажатием крышки багажника в сторону открытия.

⚠ ОСТОРОЖНО

- **Необходимо хорошо знать местоположение рычага экстренного отпирания двери багажного отделения в автомобиле и порядок открывания багажника на случай, если вы случайно окажетесь заперты внутри багажного отделения.**
- **Нахождение людей внутри багажного отделения автомобиля не допускается ни при каких обстоятельствах. В случае дорожно-транспортного происшествия это место является чрезвычайно опасным.**
- **Используйте внутренний рычаг отпирания двери багажного отделения только в непредвиденных случаях. Проявляйте особую осторожность во время движения автомобиля.**

ОСТЕКЛЕНИЕ

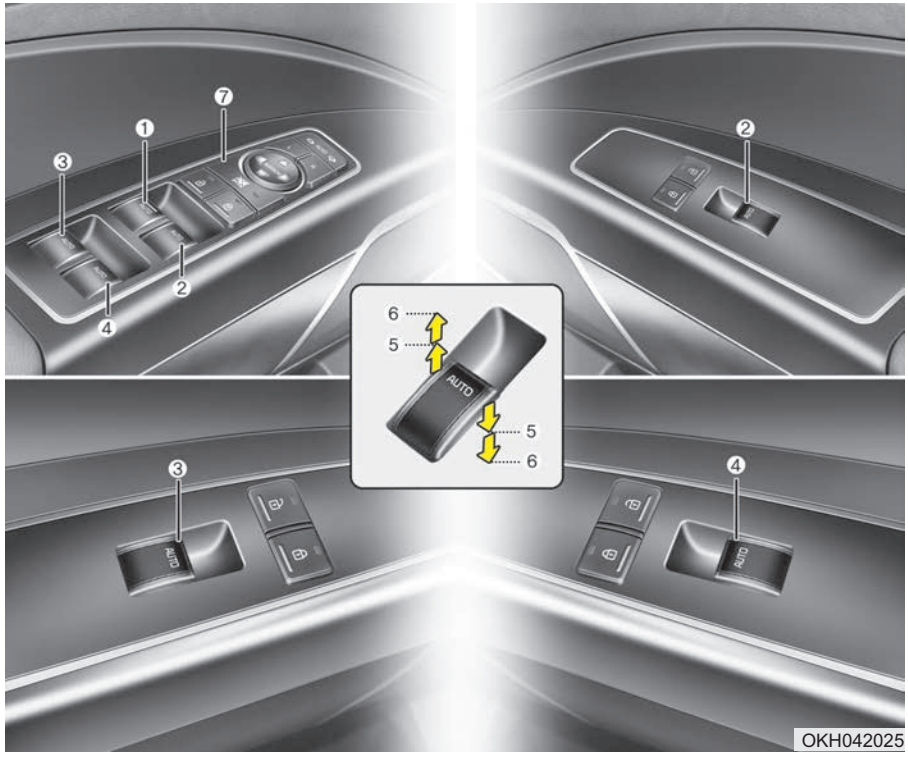

(1) Переключатель управления электрическим стеклоподъемником окна двери водителя
(2) Переключатель управления электрическим стеклоподъемником окна двери переднего пассажира
(3) Переключатель управления электрическим стеклоподъемником задней (левой) двери
(4) Переключатель управления электрическим стеклоподъемником задней (правой) двери
(5) Открытие и закрытие окна
(6) Переключатель вверх/вниз электростеклоподъемника
(7) Переключатель блокировки электрических стеклоподъемников

✻ К СВЕДЕНИЮ

В холодных и влажных климатических условиях электрические стеклоподъемники могут работать плохо из-за замерзания.

Электрические стеклоподъёмники

Для работы электростеклоподъемников кнопка запуска и остановки двигателя должна находиться в положении "ON".

Переключатель электростеклоподъемника имеется на каждой двери.

Кроме того, водитель имеет переключатель блокировки задних электростеклоподъемников.

После остановки двигателя электростеклоподъемниками можно управлять в течение приблизительно 30 с. Однако после открытия передних дверей электростеклоподъемники не будут работать в течение 30 с.

✻ К СВЕДЕНИЮ

При движении автомобиля с опущенными стеклами задних дверей или с полностью или частично открытым люком в крыше (при наличии) могут ощущаться ветровая вибрация или пульсирующий шум. Этот шум, являющийся нормальным состоянием, можно уменьшить или устранить. Если он возникает при опущенных стеклах на одной или обеих задних дверей, слегка (примерно на 2-3 см) опустите стекла обеих передних дверей. Если шум возникает при открытом люке, немного прикройте его.

Открытие и закрытие окна

На двери водителя расположен общий переключатель, управляющий работой всех стеклоподъемников в автомобиле.

Чтобы открыть или закрыть окно, сместите вниз или вверх переднюю часть клавиши соответствующего переключателя до первого фиксированного положения (5).

Быстро переместите клавишу переключателя управления электрическим стеклоподъемником вниз или вверх до второго фиксированного положения (6), и стекло двери водителя опустится или поднимется полностью даже после отпускания клавиши. Чтобы остановить стекло окна в заданном положение, когда окно открывается или закрывается, следует нажать или потянуть вверх переключатель, затем отпустить.

Если электрический стеклоподъемник работает неправильно, необходимо следующим образом сбросить настройки его системы автоматического управления:

1. Поверните ключ в замке зажигания в положение ON.
2. Закройте окно двери водителя и продолжайте удерживать клавишу переключателя управления электрическим стеклоподъемником не менее 1 секунды после того, как окно полностью закроется.

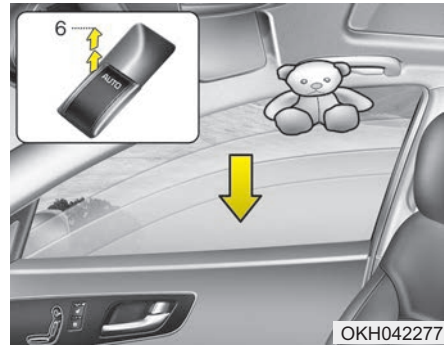

Автоматический возврат стекла

Если при движении стекла вверх оно упрется в какой-либо предмет или часть тела человека, то система управления стеклоподъемником определит наличие сопротивления движению, и стекло остановится.

Затем оно опустится примерно на 30 см (11,8 дюйма) для того, чтобы можно было устранить этот посторонний предмет.

Если при удерживании клавиши переключателя управления стеклоподъемником в верхнем положении будет обнаружено сопротивление перемещению стекла, его движение вверх прекратится, после чего стекло опустится примерно на 2,5 см (1 дюйм).

А если повторно переместить клавишу вверх и удерживать ее в таком положении в пределах 5 секунд после того, как стекло автоматически опустилось вниз, функция автоматического возврата стекла отключится.

✻ К СВЕДЕНИЮ

Функция автоматического реверса для стекла активна только в случае использования функции автоматического поднятия при полностью вытянутом переключателе. Функция автоматического реверса не работает, если окно закрыто с использованием наполовину вытянутого переключателя электростеклоподъемника.

⚠ ОСТОРОЖНО

Всегда проверяйте наличие помех перед закрытием любого окна во избежание получения травм или повреждения автомобиля. Функция автоматического возврата стекла может не сработать, если посторонний предмет, попавший между стеклом и оконной рамой, имеет диаметр менее 4 мм (0,16 дюйма): сопротивление от такого предмета может просто остаться незамеченным системой управления стеклоподъемником.

Кнопка блокировки электрических стеклоподъемников

OKH042027

Водитель может заблокировать выключатели электростеклоподъемников задних дверей, нажав кнопку блокировки электростеклоподъемников. На кнопке загорится световой индикатор.

Переключатели будут работать следующим образом.

- Водитель может управлять всеми стеклоподъемниками.
- Передний пассажир может управлять стеклоподъемником переднего пассажира.
- Пассажир на задних сиденьях не могут управлять задними стеклоподъемниками.

⚠ ВНИМАНИЕ

- ***Для предотвращения возможного повреждения системы электрических стеклоподъемников не открывайте или не закрывайте два окна одновременно. Это также способствует длительному сроку службы плавкого предохранителя.***
- ***Никогда не пытайтесь одновременно включать в противоположных направлениях переключатели управления электрическим стеклоподъемником одной и той же двери, расположенные на месте водителя и на самой двери. В таком случае стекло остановится, и дальнейшее его перемещение станет невозможным.***

⚠ ОСТОРОЖНО - Остекление

- **НИКОГДА не оставляйте ключ зажигания внутри автомобиля.**
- **НИКОГДА не оставляйте детей без присмотра внутри автомобиля. Даже очень маленькие дети могут непреднамеренно привести автомобиль в движение, оказаться зажатыми в окнах или иным образом причинить вред себе или другим людям.**
- **Обязательно убедитесь в том, что все части тела (ладони, руки, голова) и другие препятствия гарантированно находятся вне зоны перемещения стекла перед тем, как закрыть окно.**

(продолжение)

(продолжение)

- **Не позволяйте детям играть с электростеклоподъемниками. Держите кнопку блокировки электростеклоподъемников на двери водителя в заблокированном положении (на кнопке будет гореть индикатор). Неожиданное включение электростеклоподъемника ребенком может привести к серьезной травме.**
- **Не высовывайте голову или руки из оконного проема во время управления автомобилем.**

КАПОТ

Открытие капота

1. Потяните за ручку открывания капота для разблокировки его замка. Капот должен немного приоткрыться.

⚠ ОСТОРОЖНО

Припаркуйте автомобиль на ровной поверхности, остановите двигатель, переведите рычаг переключения передач в положение P (парковка), задействуйте стояночный тормоз и откройте капот.

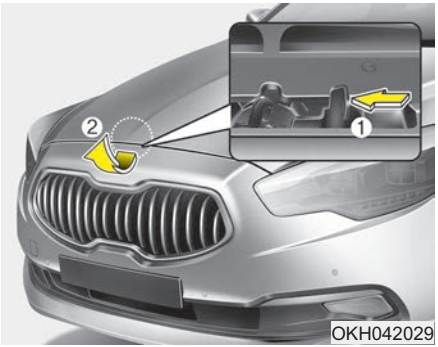

2. Встаньте перед автомобилем, приподнимите капот, нажмите на дополнительную защелку (1), расположенную по центру с внутренней стороны крышки капота и поднимите капот (2).
3. Поднимите капот. После того как капот окажется поднятым наполовину, далее он поднимется автоматически.

Закрытие капота

1. Перед тем, как закрыть капот, проверьте следующее:
   - Пробки всех заправочных горловин в отсеке двигателя должны быть установлены правильным образом.
   - Необходимо убрать из отсека двигателя перчатки, ветошь и любые иные горючие материалы.
2. Опустите капот наполовину и нажмите на него, чтобы надежно зафиксировать на месте.

⚠ ОСТОРОЖНО

- **Перед тем, как закрыть капот, убедитесь в том, что из его проема удалены все препятствия. Если закрыть капот при наличии препятствия в его проеме, это может привести к нанесению вреда здоровью людей или имуществу.**
- **Не оставляйте перчатки, ветошь и любые иные горючие материалы в отсеке двигателя. Это может привести к их возгоранию под воздействием высокой температуры.**

⚠ ОСТОРОЖНО

- **Перед началом движения следует достоверно убедиться в том, что капот плотно закрыт на замок. В противном случае возможно открывание капота во время движения, результатом чего будет полная потеря обзора водителем, что может стать причиной дорожно-транспортного происшествия.**
- **Не допускайте перемещения автомобиля с открытым капотом, поскольку в таком случае обзор будет ограниченным, а капот может при этом упасть или получить повреждения.**

КРЫШКА ГОРЛОВИНЫ ТОПЛИВНОГО БАКА

Открытие крышки горловины топливного бака

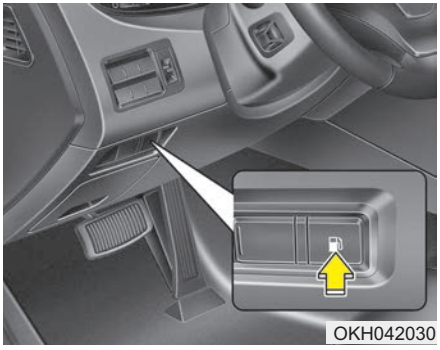

Открывать крышку горловины топливного бака следует из салона автомобиля с помощью кнопки.

✻ К СВЕДЕНИЮ

Если крышка горловины топливного бака не открывается из-за того, что вокруг нее образовался лед, легко постучите по ней или надавите на нее так, чтобы сломать лед освободить ее. Не прилагайте к ней излишнее усилие. Если это необходимо, используйте подходящую жидкость для удаления льда (не допускается использование антифриза из системы охлаждения двигателя) или переместите автомобиль в теплое место и дождитесь того, чтобы лед растаял.

1. Заглушите двигатель.
2. Нажмите кнопку открывателя крышки топливозаправочной горловины. Крышка медленно откроется (1).
3. Для снятия крышки поверните ее (2) против часовой стрелки.
4. Залейте в бак необходимое количество топлива.

Закрытие крышки горловины топливного бака

1. Чтобы установить крышку горловины на место, поверните ее по часовой стрелке до щелчка. Щелчок указывает на то, что крышка надежно затянута.
2. Закройте крышку горловины топливного бака и слегка надавите на нее, а затем убедитесь, что она надежно закрыта.

⚠ ОСТОРОЖНО

- Заправка автомобиля топливом

- **Если топливо под давлением выплеснется наружу, оно может попасть на Вашу одежду или кожу, что подвергает Вас опасности возгорания и получения ожогов. Всегда открывайте крышку заправочной горловины аккуратно и медленно. Если из-под крышки вытекает топливо, или раздается шипящий звук, подождите до тех пор, пока эти явления не прекратятся, после чего полностью откройте крышку.**
- **Не доливайте топливо в бак по верхнюю кромку заправочной горловины после того, как произойдет автоматическое отключение заправочного пистолета во время заправки.**
- **После завершения заправки автомобиля топливом обязательно убедитесь в том, что крышка заправочной горловины плотно закрыта, для того, чтобы топливо не выплеснулось наружу в случае дорожнотранспортного происшествия.**

⚠ ОСТОРОЖНО

- Опасности при заправке автомобиля топливом

Автомобильное топливо является огнеопасным веществом. Во время заправки автомобиля топливом следует тщательно соблюдать приведенные ниже рекомендации. В противном случае возможно получение серьезных травм, ожогов или гибель людей в результате пожара или взрыва.

- **Находясь на заправочной станции, прочитайте и выполняйте все предупреждающие надписи.**
- **Перед заправкой автомобиля обратите внимание на место расположения кнопки, предназначенной для аварийного останова подачи топлива, если она предусмотрена на АЗС.**

(Продолжение)

(Продолжение)

- Перед тем, как прикоснуться к заправочному пистолету, необходимо снять представляющий потенциальную опасность заряд статического электричества. Для этого прикоснитесь к любой металлической детали автомобиля, находящейся на безопасном расстоянии от горловины топливного бака, заправочного пистолета или других предметов, содержащих топливо.
- Не садитесь в автомобиль после начала заправки его топливом, поскольку это может вызвать образование заряда статического электричества за счет прикосновения к какомулибо предмету или куску ткани (из полиэстера, сатина, нейлона и т.д.), которые могут вызывать такой эффект.

  Разряд статического электричества может привести к воспламенению паров топлива и последующему быстрому распространению огня.

(продолжение)

(продолжение)

При необходимости возврата в салон автомобиля необходимо еще раз снять потенциально опасный заряд статического электричества. Для этого прикоснитесь к любой металлической детали в передней части автомобиля, находящейся на безопасном расстоянии от горловины топливного бака, заправочного пистолета или других предметов, содержащих топливо.

- В случае использования топливной канистры перед тем, как заливать в нее топливо, обязательно поставьте ее на землю. Разряд статического электричества от канистры может вызвать возгорание паров топлива и привести к пожару.

  После начала заправки необходимо поддерживать контакт с корпусом автомобиля до ее окончания.

  Используйте только пластиковые канистры, которые предназначены для перевозки и хранения бензина.

(продолжение)

(продолжение)

- Не используйте при заправке топливом сотовые телефоны. Наведенные ими элек-трические токи или вызванные ими помехи с небольшой вероятностью могут привести к возгоранию паров топлива и вызвать пожар.
- Во время заправки автомобиля топливом всегда выключайте двигатель. Искры, вызванные работой электрооборудования двигателя, могут привести к возгоранию паров топлива и вызвать пожар. Как только операция заправки завершена, проверьте плотность закрытия крышки и пробки горловины топливного бака, и только после этого запускайте двигатель.
- НЕ пользуйтесь спичками или зажигалкой, НЕ КУРИТЕ и не оставляйте зажженную сигарету в автомобиле во время его нахождения на АЗС, особенно в процессе заправки.

  Автомобильное топливо очень легко воспламеняется, и его возгорание может привести к пожару.

(продолжение)

(продолжение)

- **В случае возгорания в процессе заправки отойдите подальше от автомобиля и немедленно обратитесь к персоналу АЗС, а затем в пожарную службу. Следуйте всем их указаниям по обеспечению безопасности.**

⚠ ВНИМАНИЕ

- ***При заправке транспортного средства необходимо придерживаться "Требований к качеству топлива, изложенных в разделе 1.***
- ***При необходимости замены крышки топливозаливной горловины используйте только части, предназначенные для вашего автомобиля.***

(продолжение)

(продолжение)

Использование неподходящей крышки топливозаливной горловины может привести к серьезной неисправности топливной системы или системы снижения токсичности отработавших газов. Для получения подробных сведений рекомендуем обратиться к авторизованному дилеру Kia.

- ***Не допускайте попадания топлива на внешнюю поверхность автомобиля. Любой тип топлива при попадании на окрашенные поверхности может вызвать повреждение лакокрасочного покрытия.***
- ***После заправки автомобиля убедитесь в том, что крышка заправочной горловины надежно закрыта и не допустит выплескивания топлива в случае дорожнотранспортного происшествия.***

Открывание крышки горловины топливного бака в непредвиденной ситуации

OKH042031

Если крышка горловины топливного бака не открывается при помощи кнопки, расположенной на месте водителя, ее можно открыть вручную. Слегка потяните наружу рукоятку.

⚠ ВНИМАНИЕ

Не прилагайте к рукоятке излишних усилий, чтобы не повредить отделку багажного отсека или саму рукоятку.

ЛЮК (ПРИ НАЛИЧИИ)

OKH042033

Если ваш автомобиль оснащен люком в крыше, его можно сдвинуть назад или приоткрыть при помощи рычага управления люком, который находится на потолочной консоли.

Люк в крыше может только быть открыт, закрыт или наклонен только когда кнопка запуска/остановки двигателя находится в положении ON (ВКЛ).

✻ К СВЕДЕНИЮ

- **В холодных и влажных климатических условиях люк может работать плохо из-за замерзания.**
- **После мойки автомобиля или после дождя убедитесь в полном удалении воды с люка перед тем, как открыть его.**

⚠ ВНИМАНИЕ

Не продолжайте перемещать рычаг управления люком после того, как люк оказывается в полностью открытом, закрытом или откинутом положении. Это может привести к повреждению электродвигателя или других элементов системы.

✻ К СВЕДЕНИЮ

Люк нельзя сдвинуть, когда он находится в приподнятом положении, также его нельзя приподнять, когда он открыт полностью или частично.

⚠ ОСТОРОЖНО

Никогда не регулируйте положение люка и солнцезащитной шторки во время управления автомобилем. Это может привести к потере управления и к дорожно-транспортному проис-шествию, результатом которого может быть гибель людей, нанесение тяжелых телесных повреждений или причинение ущерба имуществу.

Сдвигание люка

Чтобы открыть или закрыть люк (с помощью функции ручного сдвигания), потяните или нажмите рычаг управления люком назад или вперед до первого фиксированного положения.

Если потянуть рычаг управления вниз, люк также закроется.

Чтобы полностью открыть или закрыть люк даже после отпускания рычага (с помощью функции автоматического сдвигания), потяните или нажмите рычаг управления люком назад или вперед до второго фиксированного положения. Люк переместится в полностью открытое или закрытое положение.

Чтобы в любой момент остановить перемещение люка, кратковременно потяните или нажмите рычаг управления люком в направлении, противоположном направлению перемещения люка.

Автоматический возврат люка

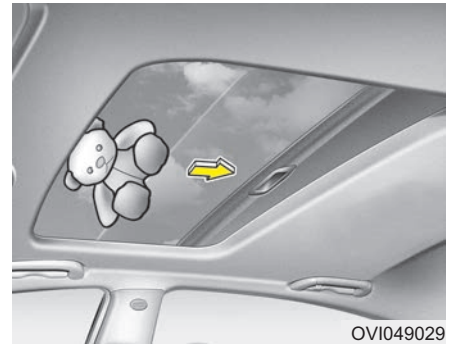

Если в процессе автоматического закрытия люк столкнется с посторонним предметом или частью тела человека, он немного сместится в обратном направлении и остановится в таком положении.

Эта функция не сработает при блокировании в проеме люка небольшого предмета. Перед закрытием люка необходимо убедиться в том, что в его проеме нет посторонних предметов.

Поднятие люка

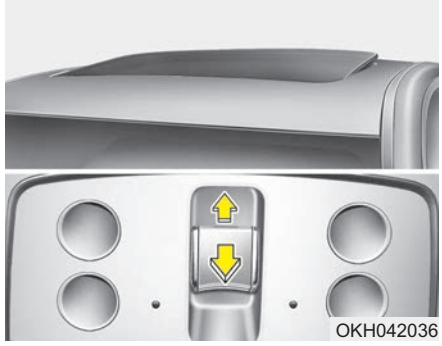

Чтобы открыть люк крыши (функция автоматического наклона), передвиньте рычаг управления вверх до второго порогового положения. Произойдет наклон люка крыши до полного открытия. Чтобы остановить наклон люка в любой момент, задействуйте рычаг управления.

Чтобы закрыть люк крыши, передвиньте рычаг управления вниз и удерживайте его, пока люк не перейдет в нужное положение.

⚠ ОСТОРОЖНО - ЛЮК

- **Проявляйте осторожность и не допускайте защемления частей тела человека (головы, рук, туловища) закрывающимся люком.**
- **Не высовывайте голову или руки в проем люка во время управления автомобилем.**
- **Перед закрытием люка убедитесь в отсутствии рук или головы в зоне его движения.**

⚠ ВНИМАНИЕ

- ***Периодически очищайте направляющие люка от накопившейся на них грязи.***
- ***Если попытаться открыть люк при минусовой температуре или в случае, когда он покрыт снегом или льдом, это может привести к повреждению его стекла или электропривода.***
- ***В случае продолжительного использования верхнего люка между ним и панелью крыши может скопиться пыль и создавать шум при движении.***

  Верхний люк необходимо периодически открывать и убирать пыль чистой тканью.

Солнцезащитная шторка

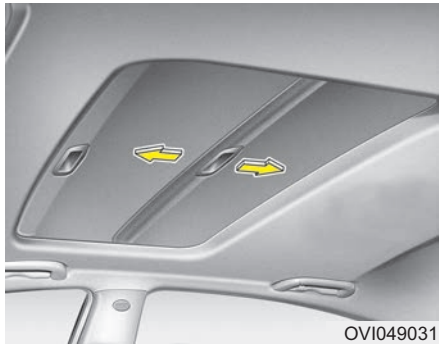
OVI049031

Солнцезащитная шторка открывается автоматически вместе со стеклянной панелью при сдвигании последней. Если солнцезащитную шторку необходимо закрыть, это нужно сделать вручную.

⚠ ВНИМАНИЕ

Конструкцией люка предусмотрено его сдвигание вместе с перемещением солнцезащитной шторки. Не оставляйте солнцезащитную шторку в закрытом положении, если люк открыт.

Сброс настроек системы управления люком

После разрядки или отсоединения аккумулятора автомобиля (либо перегорания соответствующего предохранителя) необходимо сбросить память системы управления люком крыши следующим образом:

1. Повернуть кнопку запуска/остановки двигателя в положение ON (ВКЛ) и полностью закрыть люк в крыше.
2. Отпустите кнопку управления.
3. Нажмите и удерживайте кнопку закрытия, пока люк крыши не наклонится и не сдвинется немного вверх, а затем вниз. Затем отпустите кнопку.
4. Нажмите и удерживайте кнопку закрытия, пока не выполнится следующая последовательность действий;

   НАКЛОН ВНИЗ → БОКОВОЙ СДВИГ (ОТКРЫВАНИЕ) → БОКОВОЙ СДВИГ (ЗАКРЫВАНИЕ)

   Затем отпустите кнопку управления.

По завершении этой процедуры произойдет сброс системы люка крыши.

⚠ ВНИМАНИЕ

Если сброс системы люка крыши не выполняется, когда аккумулятор отсоединен или разряжен, или когда соответствующий предохранитель перегорел, люк крыши может работать неверно.

РУЛЕВОЕ КОЛЕСО

Электрогидроусилитель рулевого управления (EHPS)

В системе EHPS для облегчения рулевого управления автомобилем используется электродвигатель. Система регистрирует скорость автомобиля и дорожные условия. В случае останова двигателя или отказа системы усилителя руля автомобилем все же можно будет управлять, но только с трудом.

Если во время нормальной эксплуатации автомобиля изменится рулевое усилие, рекомендуем обратиться к авторизованному дилеру Kia для проверки системы.

⚠ ВНИМАНИЕ

Никогда не удерживайте рулевое колесо при работающем двигателе в крайнем правом или левом положении более 5 секунд.

Удерживание рулевого колеса более 5 секунд в одном из этих положений может привести к повреждению насоса усилителя рулевого механизма.

✻ К СВЕДЕНИЮ

В случае разрыва ремня привода усилителя рулевого управления или отказа насоса усилителя рулевого управления усилие, необходимое для поворота рулевого колеса, существенно возрастет.

✻ К СВЕДЕНИЮ

Если автомобиль находился продолжительное время на открытой стоянке в холодную погоду (при температуре ниже - 10°C/14°F), сразу после запуска двигателя может потребоваться повышенное усилие для поворота рулевого колеса, оборудованного усилителем. Это вызвано повышенной вязкостью жидкости, вызванной холодной погодой, и не является признаком неисправности.

Если это произойдет, увеличьте частоту вращения двигателя путем нажатия на педаль газа до значения 1 500 об/мин, после чего отпустите педаль, либо дайте двигателю поработать в режиме холостого хода в течение двух-трех минут для прогрева жидкости.

Регулировка угла наклона рулевого колеса

Регулировка угла наклона рулевого колеса позволяет Вам настроить его положение перед началом движения. Кроме того, рулевое колесо с такой системой можно поднять максимально вверх во время выхода из автомобиля и посадки в него, чтобы предоставить больше места для ног.

Рулевое колесо должно быть установлено так, чтобы Вам было удобно управлять автомобилем, но при этом оно не должно загораживать приборы и контрольные лампы, расположенные на приборной доске.

⚠ ОСТОРОЖНО

- **Никогда не производите регулировку угла наклона рулевого колеса во время движения автомобиля. Это может привести к потере управления, результатом чего станет получение серьезных травм или дорожно-транспортное происшествие.**
- **После регулировки попробуйте сдвинуть рулевое колесо вниз и вверх, чтобы убедиться в надежности его фиксации.**

Ручной тип

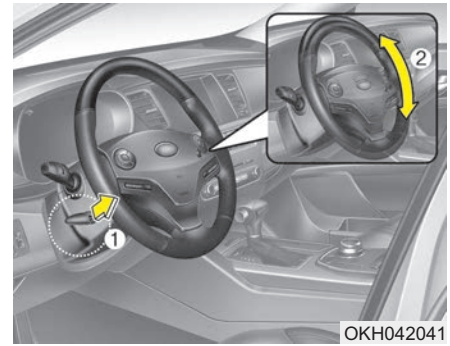

Для изменения угла наклона рулевого колеса опустите вниз рычаг блокировки (1) и откорректируйте укол наклона рулевой колонки (2), затем поднимите рычаг блокировки, чтобы зафиксировать рулевую колонку в новом положении. Перед началом движения убедитесь в том, что рулевое колесо находится в необходимом положении.

Электрическое управление

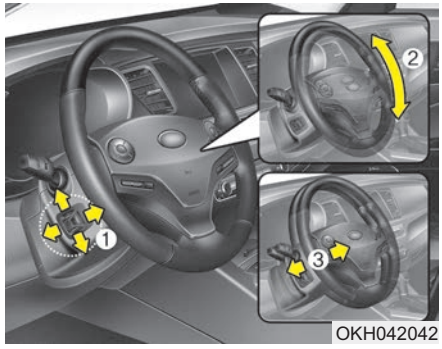

OKH042042

Отрегулируйте угол наклона рулевой колонки (2) и положение рулевого колеса (3) с помощью переключателя (1). Недопустимо выполнять регулирование положения рулевого колеса во время движения.

Обогреваемое рулевое колесо (при наличии)

OKH042043L

Если кнопка пуска/остановки двигателя находится в положении ON, то при нажатии кнопки обогрева рулевого колеса будет включен обогрев рулевого колеса. На кнопке загорится световой индикатор.

Для выключения подогрева рулевого колеса кнопку необходимо нажать еще раз. Световой индикатор на кнопке выключится.

Приблизительно через 30 минут после включения подогрев рулевого колеса выключится автоматически.

⚠ ВНИМАНИЕ

Не устанавливайте никаких ручек для управления рулевым колесом. Это вызовет повреждение системы подогрева рулевого колеса.

Звуковой сигнал

Для включения звукового сигнала нажмите на соответствующий символ на рулевом колесе.

Регулярно проверяйте правильность работы звукового сигнала.

✻ К СВЕДЕНИЮ

Для включения звукового сигнала нажмите на зону на рулевом колесе, обозначенную соответствующим символом (см. рисунок). Звуковой сигнал будет работать только во время нажатия на эту зону.

⚠ ВНИМАНИЕ

Не включайте звуковой сигнал при помощи сильных ударов, не бейте по зоне включения звукового сигнала кулаком. Не используйте для этого острые предметы.

ЗЕРКАЛА ЗАДНЕГО ВИДА

Внутреннее зеркало заднего вида

Отрегулируйте положение зеркала заднего вида так, чтобы в центре его находился вид из заднего окна автомобиля. Эту регулировку следует производить до начала движения.

⚠ ОСТОРОЖНО

- Обзор в зеркало заднего вида

Не располагайте на заднем сидении или в багажном отделении предметы, которые могут ограничить обзор водителя через заднее стекло.

⚠ ОСТОРОЖНО

Не вносите изменений во внутренние зеркала и не устанавливайте широкое зеркало. Это может привести к травме во время аварии или срабатыванию подушки безопасности.

Электрохромическое зеркало заднего вида (ECM)

Электрохромическое зеркало заднего вида автоматически ограничивает ослепляющий эффект фар идущего сзади автомобиля в ночное время или в условиях плохой видимости. Датчик, установленный в зеркале, воспринимает уровень освещения вокруг автомобиля и при помощи химической реакции автоматически ограничивает ослепляющий эффект фар находящихся рядом автомобилей.

При работающем двигателе этот эффект автоматически контролируется датчиком, установленном в зеркале заднего вида.

При включении задней передачи зеркало автоматически переходит в режим максимальной яркости, чтобы водитель имел лучший обзор через заднее стекло автомобиля.

⚠ ВНИМАНИЕ

При очистке зеркала используйте бумажное полотенце или аналогичный материал, смоченный средством для очистки стекла. Не распыляйте это средство непосредственно на зеркало, поскольку в результате оно может попасть внутрь корпуса зеркала.

Наружные зеркала заднего вида

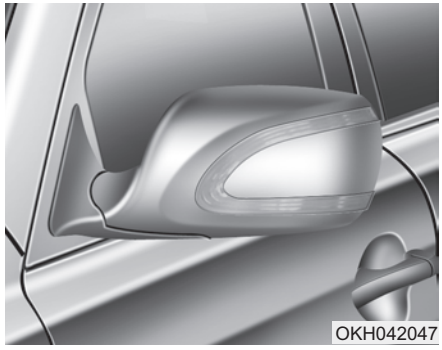

Обязательно отрегулируйте углы установки зеркал заднего вида перед началом движения.

Данный автомобиль оборудован двумя наружными зеркалами заднего вида - с правой и с левой стороны. Предусмотрена дистанционная настройка зеркал заднего вида при помощи переключателя. Корпуса зеркал можно сложить назад во избежание их поломки во время автоматической мойки автомобиля или при проезде по узкой улице.

⚠ ОСТОРОЖНО

- Зеркала заднего вида

- **Наружное зеркало заднего вида выпуклое. В некоторых странах левое наружное зеркало заднего вида также выпуклое. Предметы в таком зеркале кажутся находящимися дальше, чем они есть на самом деле.**
- **Используйте внутреннее зеркало заднего вида или обернитесь для того, чтобы определить фактическое расстояние до едущих сзади автомобилей при выполнении перестроения.**

⚠ ВНИМАНИЕ

Не соскребайте лед с лицевой стороны зеркала, это может повредить поверхность стекла. Если лед мешает перемещению зеркала, не регулируйте его положение. Для удаления льда используйте специальное средство или губку или мягкую ткань, смоченную в горячей воде.

⚠ ВНИМАНИЕ

Если перемещение зеркала блокировано льдом, не регулируйте его положение. Воспользуйтесь сертифицированным аэрозольным антиобледенителем (но не антифризом системы охлаждения двигателя) для того, чтобы разблокировать этот узел, или переместите автомобиль в теплое помещение и подождите, пока лед растает.

⚠ ОСТОРОЖНО

Не регулируйте положение наружных зеркал заднего вида и не складывайте их во время движения автомобиля. Это может привести к потере управления и к дорожно-транспортному происшествию, результатом которого может быть гибель людей, нанесение тяжелых телесных повреждений или причинение ущерба имуществу.

Дистанционное управление

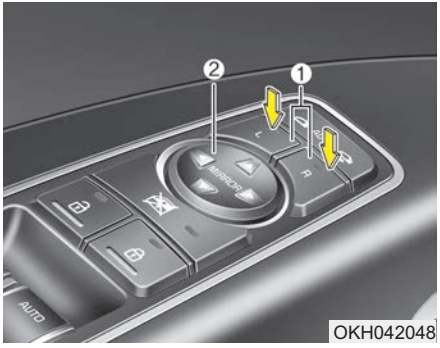

OKH042048

Переключатель дистанционного управления положением зеркал заднего вида позволяет настроить углы установки правого и левого наружных зеркал заднего вида. Чтобы отрегулировать положение зеркал: нажать кнопку R (правое) или L (левое) (1), чтобы выбрать зеркало правой или левой стороны, затем нажать соответствующую точку (▲) на управлении регулировкой зеркала, чтобы сместить выбранное зеркало вверх, вниз, влево или вправо.

После регулирования нажать кнопку R или L еще раз, чтобы предотвратить непреднамеренное нарушение регулирования.

⚠ ВНИМАНИЕ

- ***Зеркало прекращает перемещаться при достижении крайнего положения, но электропривод продолжает работать, пока переключатель остается нажатым. Не удерживайте переключатель в нажатом состоянии дольше, чем это необходимо, поскольку это может привести к повреждению электродвигателя.***
- ***Не пытайтесь отрегулировать положение наружных зеркал заднего вида вручную. Это может привести к повреждению деталей.***

Электрохромическое зеркало заднего вида (ECM) (при наличии)

Электрохромическое зеркало заднего вида автоматически ограничивает ослепляющий эффект фар идущего сзади автомобиля в ночное время или в условиях плохой видимости. Датчик, установленный в зеркале, воспринимает уровень освещения вокруг автомобиля и при помощи химической реакции автоматически ограничивает ослепляющий эффект фар находящихся рядом автомобилей.

При работающем двигателе этот эффект автоматически контролируется датчиком, установленном в зеркале заднего вида.

При включении задней передачи зеркало автоматически переходит в режим максимальной яркости, чтобы водитель имел лучший обзор через заднее стекло автомобиля.

Если ECM внутреннего зеркала заднего вида работает, зеркало также будет работать.

⚠ ВНИМАНИЕ

При очистке зеркала используйте бумажное полотенце или аналогичный материал, смоченный средством для очистки стекла. Не распыляйте это средство непосредственно на зеркало, поскольку в результате оно может попасть внутрь корпуса зеркала.

Функция облегчения парковки задним ходом (при наличии)

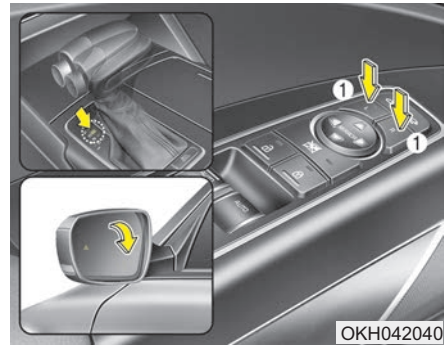

При переводе рычага переключения передач в положение R (Задний ход) наружные зеркала заднего вида перемещаются вниз для облегчения парковки задним ходом.

В зависимости от положения переключателя управления положением наружных зеркал заднего вида (1) зеркала будут работать следующим образом:

Левое или правое: При нажатии выключателей “L” или “R” оба наружных зеркала заднего вида поворачиваются вниз.

Среднее положение переключателя:

Если не нажат ни один выключатель, положение наружных зеркал заднего вида не меняется.

✻ К СВЕДЕНИЮ

Наружные зеркала заднего вида автоматически возвращаются в свое первоначальное положение в следующих случаях:

1. **Кнопка запуска/остановки двигателя установлена в положение OFF или ACC.**
2. **Рычаг переключения передач переводится в любое положение, кроме R (Задний ход).**
3. **Выключатель дистанционного управления боковым зеркалом заднего вида не выбран.**

Складывание/раскладывание наружных зеркал заднего вида (при наличии)

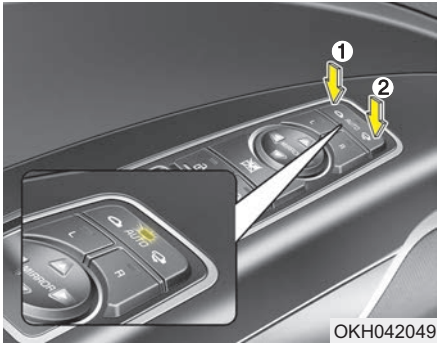

OKH042049

Наружные зеркала заднего вида могут быть сложены или разложены с помощью переключателя, как описано ниже.

Левое (1) : зеркало будет возвращено в исходное положение.

Правое (2) : зеркало будет сложено.

Центр (AUTO) :

Управление зеркалами будет осуществляться автоматически:

- Зеркало будет свернуто или возвращено в исходное положение при закрытии или открытии двери смарт-ключом.
- Зеркало будет свернуто или возвращено в исходное положение при закрытии или открытии двери кнопкой на наружной ручке двери.
- Зеркало будет свернуто или возвращено в исходное положение при приближении к транспортному средству (все двери закрыты и блокированы) при наличии смарт-ключа.

⚠ ВНИМАНИЕ

Управление электрическим наружным зеркалом заднего вида работает даже если ключ замка зажигания находится в положении OFF. Для предотвращения нежелательной разрядки аккумуляторной батареи не следует производить корректировку зеркал дольше необходимого, если двигатель остановлен.

⚠ ВНИМАНИЕ

Недопустимо складывать наружное зеркало заднего вида с электрическим приводом вручную. При этом может быть поврежден механизм привода.

КОМБИНАЦИЯ ПРИБОРОВ

■ Тип A

■ Тип B

1. Тахометр
2. Спидометр
3. Указатель температуры охлаждающей жидкости
4. Указатель уровня топлива
5. ЖК-дисплей
6. Контрольные лампы и индикаторы
7. Индикаторы указателей поворота

❊ Фактический внешний вид моторного отсека автомобиля может отличаться от показанного на рисунке.

OKH042940/OKH042941

Органы управления на приборной панели

Регулятор подсветки приборной панели

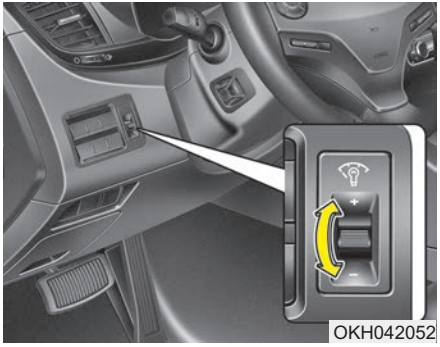

Яркость подсветки приборной панели можно отрегулировать перемещением регулятора яркости подсветки вверх (в сторону "+") или вниз (в сторону "-"), когда кнопка пуска/останова находится в положении ON или включены задние фонари.

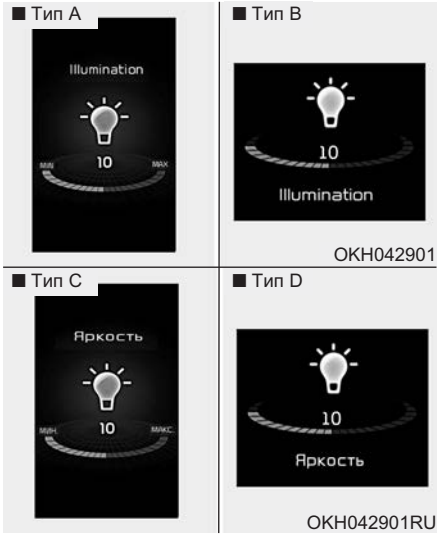

- Для яркости подсветки предусмотрено 20 уровней : 1 (МИН.) ~ 20 (МАКС.)
- Если удерживать регулятор яркости подсветки в верхнем (+) или нижнем (-) положении, то яркость будет изменяться непрерывно.
- При достижении максимального или минимального уровня яркости подсветки подается звуковой сигнал.

Управление ЖК-дисплеем

Режимы ЖК-дисплея могут быть изменены с помощью кнопок управления на рулевом колесе.

■ Тип A

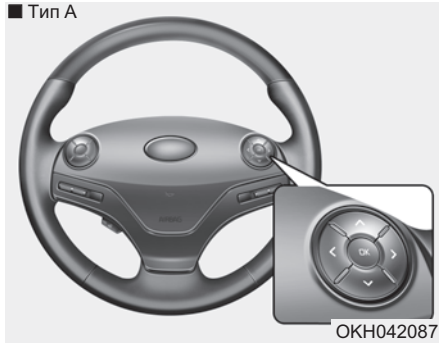

(1) < , > : Кнопка MODE (режим) для изменения режимов ЖК дисплея

(2) ∧ , ∨ : Кнопка MOVE (перемещение) для выбора элемента

(3) OK : Кнопка SELECT/RESET (выбор/сброс) для установки и сброса элемента

■ Тип B

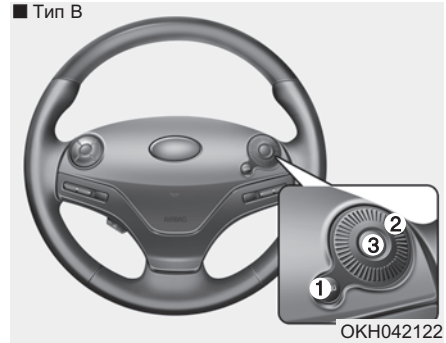

(1) Кнопка MENU (меню) для включения и отключения меню настройки ЖК дисплея

(2) Многопозиционный переключатель для смены меню и элементов

(3) Кнопка SELECT/RESET (выбор/сброс) для установки и сброса элемента

❊ Режимы ЖК-дисплея описаны в "ЖК-дисплей" в этой главе.

Указатели

Спидометр

■ Тип A (km/h)

OKH042055

■ Тип B (km/h)

OKH042056

■ Тип A (MPH, km/h)

OKH042055N

■ Тип B (MPH)

OKH042056N

На спидометре отображается скорость транспортного средства в милях в час (миль/ч) и (или) в километрах в час (км/ч). Единицы измерения спидометра (тип B) можно изменить с км/ч на мили/ч и наоборот с помощью ЖК дисплея (при наличии).

❊ Подробная информация представлена в разделе "ЖК дисплей (тип B)".

Тахометр

■ Тип A

OKH042053

■ Тип B

OKH042054

На тахометре отображается частота вращения коленчатого вала двигателя в оборотах в минуту (об/мин).

Тахометр используется для выбора оптимального режима переключения передач и предотвращения рывков и (или) резких бросков частоты вращения коленчатого вала.

⚠ ВНИМАНИЕ

Не допускайте работы двигателя в режиме, когда стрелка тахометра находится в КРАСНОЙ ЗОНЕ. Это может привести к серьезному повреждению двигателя.

Датчик температуры охлаждающей жидкости двигателя

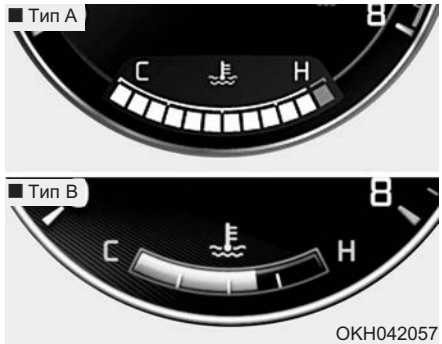

Этот прибор показывает температуру охлаждающей жидкости двигателя, когда кнопка пуска/останова двигателя находится в положении ON.

⚠ ВНИМАНИЕ

Выход стрелки за пределы нормальной зоны в сторону позиции "H" свидетельствует о перегреве и возможном повреждении двигателя.

Недопустимо продолжение поездки с перегретым двигателем. Если двигатель перегрелся, см. пункт «Перегрев двигателя» в главе 6.

⚠ ОСТОРОЖНО

Не снимайте крышку радиатора при горячем двигателе. Охлаждающая жидкость находится под давлением и может причинить тяжелые ожоги. Перед добавлением охлаждающей жидкости в бачок дождитесь охлаждения двигателя.

Указатель уровня топлива

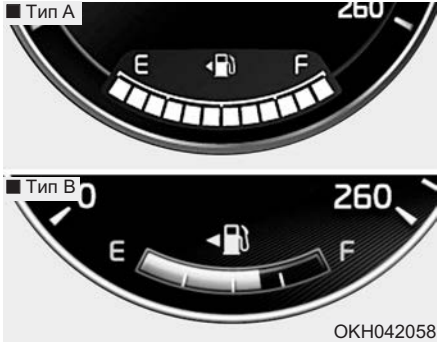

Этим указателем отображается примерное количество топлива в топливном баке.

✻ К СВЕДЕНИЮ

- Данные по объему топливного бака приведены в главе 8.
- Показания указателя уровня топлива дополняются контрольной лампой низкого уровня топлива, загорающейся незадолго до опустошения бака.
- На уклонах и поворотах, вследствие движения топлива в баке, может колебаться стрелка указателя уровня топлива или раньше чем обычно загораться контрольная лампа низкого уровня топлива.

⚠ ОСТОРОЖНО

- Указатель уровня топлива

Израсходование топлива может создать опасность для водителя и пассажиров.

После загорания контрольной лампы и приближения указателя к позиции "E" (пустой) необходимо заправиться топливом при первой же возможности.

⚠ ВНИМАНИЕ

Старайтесь не допускать слишком большого снижения уровня топлива. Полное израсходование топлива может привести к перебоям зажигания и повреждению каталитического нейтрализатора.

Одометр

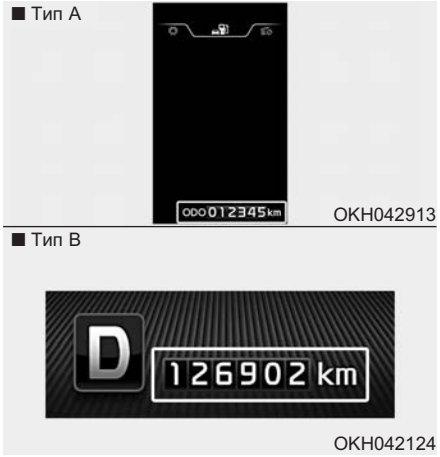

На одометре отображается полный пробег транспортного средства, который должен использоваться для определения срока очередного технического обслуживания.

- Диапазон одометра: 0 ~ 999999 километров или миль.

Указатель температуры наружного воздуха

Этим указателем отображается текущая температура наружного воздуха с точностью до 1°C (1°F).

- Диапазон измерения температуры: –40°C ~ 60°C (–40~140°F)

Температура наружного воздуха на дисплее не изменяется немедленно, как на обычном термометре, чтобы не отвлекать внимание водителя.

Можно изменить единицы измерения температуры (с °C на °F или наоборот), удерживая кнопки OFF (выкл.) и AUTO (автоматически) на передней панели управления климат-контролем нажатыми в течение 3 секунд.

Индикатор переключения передач АКПП

OKH042900

Этот индикатор указывает выбранное положение рычага переключения передач АКПП.

- Парковка: P
- Задний ход: R
- Нейтраль: N
- Движение: D
- Спортивный режим: 1, 2, 3, 4, 5, 6, 7, 8

ЖК-ДИСПЛЕЙ (ТИП A)

Режимы ЖК-дисплея

Режимы	Символ	Пояснение
Trip Computer (Маршрутный компьютер)		В этом режиме на дисплее отображается информация для водителя, как суточный пробег, расход топлива и т. д. * Более подробная информация приводится в "Маршрутный компьютер" в этой главе.
User Settings (пользовательские параметры настройки)		В этом режиме можно изменить настройки для дверей, ламп и т. д.
ASCC/LDWS (усовершенствованной системы интеллектуального круиз-контроля / системы предупреждения о выезде за пределы полосы движения) (при наличии)		В этом режиме отображается состояние усовершенствованной системы интеллектуального круиз-контроля (ASCC) и системы предупреждения о выезде за пределы полосы движения (LDWS). Подробная информация представлена в разделах "Усовершенствованная система интеллектуального круиз-контроля (ASCC)" и "Система предупреждения о выезде за пределы полосы движения (LDWS)" главы 5.
A/V (аудио-видеосистема) (при наличии)		В этом режиме отображается состояние аудио-видеосистемы.
Turn By Turn (навигация с указанием поворотов) (при наличии)		В этом режиме на дисплее отображаются состояние системы навигации.

❊ Изменение режимов ЖК-дисплея описано в разделе "Управление ЖК-дисплеем" данной главы.

Режим пользовательских настроек

Описание

■ Тип A

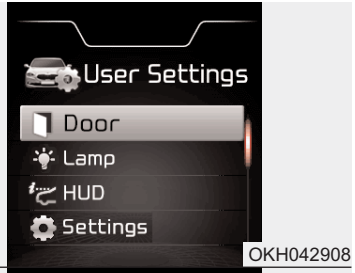

OKH042908

■ Тип B

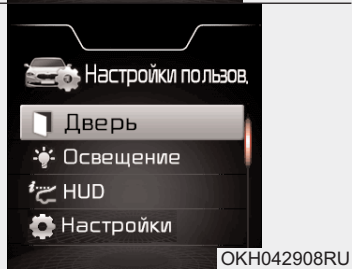

OKH042908RU

В этом режиме можно изменить настройки для дверей, Освещение, проецирования информации на ветровое стекло (HUD) и т. д.

Door (дверь)

Автоматическая блокировка дверей (Auto Door Lock)

- Off (выкл.):
  Режим автоматической блокировки дверей отменен.
- Speed (скорость):
  Все двери автоматически блокируются при превышении скорости 15 км/ч (9,3 мили в час).
- Shift Lever
  (рычаг переключения передач):
  Все двери будут автоматически блокированы при переводе рычага АКПП из положения P (парковка) в положение R (задний ход), N (нейтральная передача) или D (движение вперед).

Автоматическая разблокирования дверей (Auto Door Unlock)

- Off (выкл.):
  Режим автоматического разблокирования дверей будет отменен.
- Power Off (Питание выключено):
  Все двери автоматически отпираются при переводе кнопки пуска/останова двигателя в положение OFF.
- Shift Lever
  (рычаг переключения передач):
  Все двери будут автоматически разблокированы при переводе рычага АКПП в положение P (парковка).
- Drive Door Unlock
  (Отпирание двери водителя):
  Все двери будут автоматически разблокированы, если разблокирована дверь водителя.

Lamp (Освещение)

Задержка выключения света фар (освещение фарами пути в дом после оставления автомобиля)

- On (вкл.):
  функция освещения фарами пути в дом включена.
- Off (выкл.):
  функция освещения фарами пути в дом отключена.0

Подробная информация приводится в разделе "Освещение" в этой главе.

Сигнал приветствия

- On (вкл.):
  функция приветствия включена.
- Off (выкл.):
  функция приветствия выключена.

Подробная информация приводится в разделе "Система приветствия" в этой главе.

Travel Mode (режим движения, при наличии) (изменение стороны движения транспортного потока)

- On (вкл.):
  функция изменения стороны движения транспортного потока включена.
- Off (выкл.):
  функция изменения стороны движения транспортного потока отключена.

Подробная информация приводится в разделе "Освещение" в этой главе.

HUD (при наличии)

Высота отображения

Регулировка высоты изображения HUD на ветровом стекле (уровни 1 - 20).

Подсветка

Регулировка интенсивности подсветки HUD (уровни 1 - 20).

Цвет спидометра

Выбор цвета спидометра HUD (белый, оранжевый, зеленый).

Размер спидометра

Выбор размера шрифта HUD (большой, средний, маленький).

Настройки содержимого

Включение или выключение содержимого HUD (TBT, ASCC, LDWS).

❊ TBT: Turn By Turn (навигация с указанием поворотов)
ASCC: Усовершенствованной системы интеллектуального круиз-контроля
LDWS: Система предупреждения о выезде за пределы полосы движения

Settings (Настройки)

Срабатывание указателя поворота от одного касания

- Off (выкл.):
  Функция срабатывания указателя поворота от одного касания отключена.
- 3, 5, 7 миганий:
  Сигнал изменения полосы движение будет мигать 3, 5 или 7 раз, если слегка сдвинуть рычаг переключателя указателей поворота.

Подробная информация приводится в разделе "Освещение" в этой главе.

Сиденье с функцией удобного доступа

- On (вкл.):
  Сиденье водителя автоматически сдвинется вперед или назад для обеспечения удобной посадки или выхода водителя из автомобиля.
- Off (выкл.):
  Функция удобного доступа сиденья отключена.

Подробная информация приводится в разделе "Сиденье" главы 3.

Рулевое колесо с функцией удобного доступа

- On (вкл.):
  Рулевое колесо автоматически сдвинется вперед или назад для обеспечения удобной посадки или выхода водителя из автомобиля.
- Off (выкл.):
  Функция удобного доступа рулевого колеса отключена.

Подробная информация приводится в разделе "Рулевое колесо" в этой главе.

Звуковой сигнал приветствия

- On (вкл.):
  Звуковой сигнал приветствия подается при включении комбинации приборов.
- Off (выкл.):
  Звуковой сигнал приветствия не подается.

Сброс среднего значения расхода топлива (AVG Fuel Eco Reset)

- Auto Reset (автоматический сброс):
  Среднее значение расхода топлива будет автоматически сбрасываться после заправки.
- Manual Reset (ручной сброс):
  Среднее значение расхода топлива не будет автоматически сбрасываться после заправки.

Более подробная информация приводится в "Маршрутный компьютер" в этой главе.

AVSM (при наличии)

- On (вкл.):
  Система AVSM включена.
- Off (выкл.):
  Система AVSM выключена.

Подробная информация приводится в разделе "Усовершенствованная система безопасного управления автомобилем (AVSM)" главы 5.

❊ AVSM: усовершенствованная система безопасного управления автомобилем

Режим A/B(A/V Mode) (при наличии)

OKH042120

В этом режиме отображается состояние аудио-видеосистемы.

Навигация с указанием поворотов (Turn By Turn Mode) (при наличии)

OKH042121

В этом режиме на дисплее отображаются состояние системы навигации.

ЖК-ДИСПЛЕЙ (ТИП B)

Меню ЖК дисплея

Меню	Пояснение
Vehicle Settings (Настройки автомобиля)	В этом режиме можно изменить настройки для дверей, ламп, сидений и т. д. • Auto Door Lock (автоматическая блокировка дверей): Off/Speed/Shift Lever (отключено/скорость/рычаг переключения передач) • Auto Door Unlock (автоматическое разблокирование дверей): Off/Power Off/Shift Lever/Driver Door Unlock (отключено/отключение питания/рычаг переключения передач/отпирание двери водителя) • Seat Easy Access (сиденье с функцией удобного доступа): On/Off (вкл/выкл) • Steering Easy Access (рулевое колесо с функцией удобного доступа): On/Off (вкл/выкл) • Head lamp Delay (Задержка выключения света фар): On/Off (вкл/выкл) • Welcome Light (сигнал приветствия): On/Off (вкл/выкл) • One Touch Turn Lamp (срабатывание указателя поворота от одного касания): Off/3 Flashing/5 Flashing/7 Flashing (отключено/3 мигания/5 миганий/7 миганий) • Travel mode (Режим движения): On/Off (вкл/выкл) • AVSM (при наличии): On/Off (вкл/выкл)
HUD Settings (Настройки HUD) (при наличии)	В этом режиме можно изменить настройки HUD. • Display Height (высота отображения): уровни 1 - 20 • Illumination (подсветка): уровни 1 - 20 • Speedometer Color (цвет спидометра): White/Orange/Green (белый/оранжевый/зеленый) • Speedometer size (размер спидометра): Large/Medium/Small (большой/средний/маленький) • Contents Settings (Настройки содержимого): TBT/SCC/LDWS

Меню	Пояснение
Cluster Settings (Настройки комбинации приборов)	В этом режиме можно изменить настройки комбинации приборов. • AV Information (аудиовизуальная информация): On/Off (вкл/выкл) • Wallpaper (обои): Default/Cubic/Retro (по умолчанию/кубические/ретро) • Driver Alert Guide (предупреждение водителя): On/Off (вкл/выкл) • Number Size (размер цифр): Large/Medium/Small (большой/средний/маленький) • AVG Fuel Eco Reset (сброс среднего значения расхода топлива): Auto Reset/Manual Reset (автоматический сброс/сброс вручную) • Speedometer Unit (единицы измерения на спидометре) (при наличии): км/ч / мили/ч
Feeling (Ощущение) (ощущение тактильного переключателя)	В этом режиме можно изменить усилие вращения тактильного переключателя. • Strong/Normal/Mild (Сильный/Средний/Легкий)

❊ Меню ЖК дисплея приведены в разделе "Управление ЖК-дисплеем" данной главы.

Настройки автомобиля

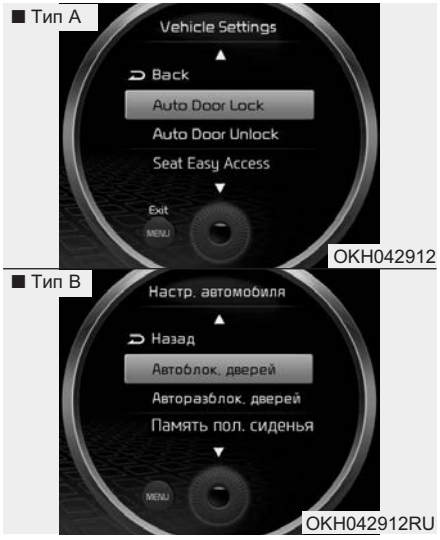

Door (дверь)

Автоблок. дверей (Auto Door Lock)

- Off (выкл.):

  Режим автоматической блокировки дверей отменен.
- Speed (скорость):

  Все двери автоматически блокируются при превышении скорости 15 км/ч (9,3 мили в час).
- Shift Lever
  (рычаг переключения передач):

  Все двери будут автоматически блокированы при переводе рычага АКПП из положения P (парковка) в положение R (задний ход), N (нейтральная передача) или D (движение вперед).

Авторазблок. дверей (Auto Door Unlock)

- Off (выкл.):

  Режим автоматического разблокирования дверей будет отменен.
- Power Off (Питание выключено):

  Все двери автоматически отпираются при переводе кнопки пуска/останова двигателя в положение OFF.
- Shift Lever
  (рычаг переключения передач):

  Все двери будут автоматически разблокированы при переводе рычага АКПП в положение P (парковка).
- Driver Door Unlock
  (Отпирание двери водителя):

  Все двери будут автоматически разблокированы, если разблокирована дверь водителя.

Память пол. сиденья

- On (вкл.):
  Сиденье водителя автоматически сдвинется вперед или назад для обеспечения удобной посадки или выхода водителя из автомобиля.
- Off (выкл.):
  Функция удобного доступа сиденья отключена.

Подробная информация приводится в разделе "Сиденье" главы 3.

Рулевое колесо с функцией удобного доступа

- On (вкл.):
  Рулевое колесо автоматически сдвинется вперед или назад для обеспечения удобной посадки или выхода водителя из автомобиля.
- Off (выкл.):
  Функция удобного доступа рулевого колеса отключена.

Подробная информация приводится в разделе "Рулевое колесо" в этой главе.

Задержка выключения света фар (освещение фарами пути в дом после оставления автомобиля)

- On (вкл.):
  функция освещения фарами пути в дом включена.
- Off (выкл.):
  функция освещения фарами пути в дом отключена.0

Подробная информация приводится в разделе "Освещение" в этой главе.

Сигнал приветствия

- On (вкл.):
  Функция приветствия включена.
- Off (выкл.):
  Функция приветствия выключена.

Подробная информация приводится в разделе "Система приветствия" в этой главе.

Срабатывание указателя поворота от одного касания

- Off (выкл.):
  Функция срабатывания указателя поворота от одного касания отключена.
- 3, 5, 7 миганий:
  Сигнал изменения полосы движение будет мигать 3, 5 или 7 раз, если слегка сдвинуть рычаг переключателя указателей поворота.

Подробная информация приводится в разделе "Освещение" в этой главе.

Travel Mode (режим движения, при наличии) (изменение стороны движения транспортного потока)

- On (вкл.):
  функция изменения стороны движения транспортного потока включена.
- Off (выкл.):
  функция изменения стороны движения транспортного потока отключена.

Подробная информация приводится в разделе "Освещение" в этой главе.

AVSM (при наличии)

- On (вкл.):
  Система AVSM включена.
- Off (выкл.):
  Система AVSM выключена.

Подробная информация приводится в разделе "Усовершенствованная система безопасного управления автомобилем (AVSM)" главы 5.

❊ AVSM: усовершенствованная система безопасного управления автомобилем

Парам. HUD (при наличии)

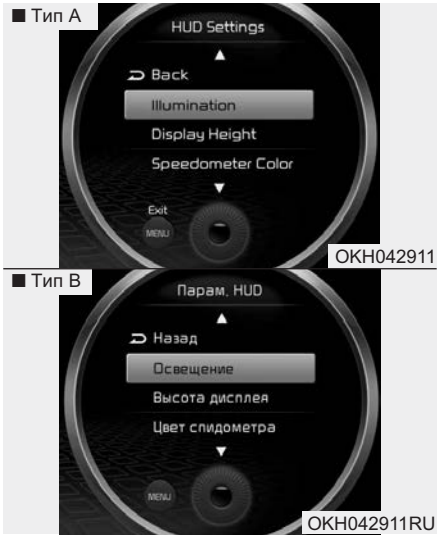

Высота отображения

Регулировка высоты изображения HUD на ветровом стекле (уровни 1 - 20).

Освещение

Регулировка интенсивности подсветки HUD (уровни 1 - 20).

Цвет спидометра

Выбор цвета спидометра HUD (белый, оранжевый, зеленый).

Размер спидометра

Выбор размера шрифта HUD (большой, средний, маленький).

Настройки содержимого

Включение или выключение содержимого HUD (TBT, SCC, LDWS).

❊ TBT: Turn By Turn (навигация с указанием поворотов)
ИКК: Интеллектуальный круиз-контроль
LDWS: Система предупреждения о выезде за пределы полосы движения

❊ К СВЕДЕНИЮ

Если в качестве содержимого HUD выбрать TBT, то информация TBT не будет отображаться в комбинации приборов.

Сброс ср. расх. топл

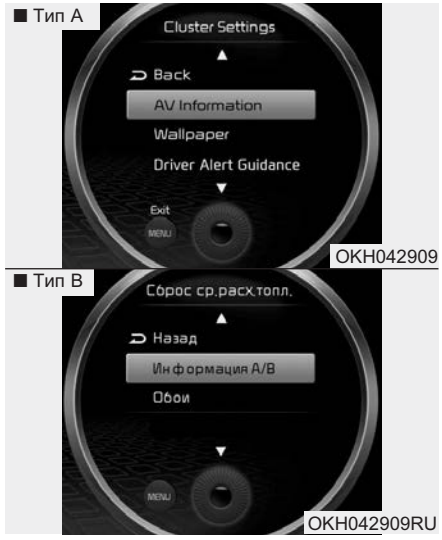

Информация A/B

- On (вкл.):
  ЖК дисплей будет отображать аудиовизуальную информацию (радио, CD, USB, AUX и т. п.).
- Off (выкл.):
  Аудиовизуальная информация не будет отображаться на ЖК дисплее.

Обои

Выберите тему обоев комбинации приборов (по умолчанию, кубические, ретро).

Предупреждение водителя, при наличии

- On (вкл.):
  ЖК дисплей будет отображать информацию о дорожном движении.
- Off (выкл.):
  Информация о дорожном движении не будет отображаться на ЖК дисплее.

Размер цифр

Выберите размер цифр на спидометре и тахометре (большой, средний, маленький)

Сброс среднего значения расхода топлива (AVG Fuel Eco Reset)

- Auto Reset (автоматический сброс):
  Среднее значение расхода топлива будет автоматически сбрасываться после заправки.
- Manual Reset (ручной сброс):
  Среднее значение расхода топлива не будет автоматически сбрасываться после заправки.

Более подробная информация приводится в "Маршрутный компьютер" в этой главе.

Единицы измерения на спидометре (при наличии)

Выберите единицы измерения на спидометре (км/ч, мили/ч)

Ощущение (Перекл-ль такт.)

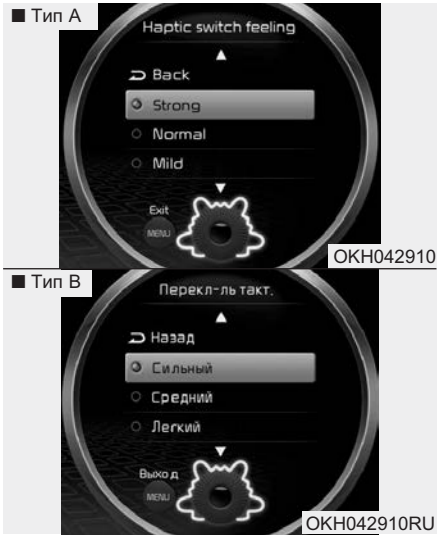

Задайте усилие вращения тактильного переключателя (Сильный/Средний/Легкий).

Предупреждающие сообщения

Переведите селектор в положение "P" (Shift to “P” position)

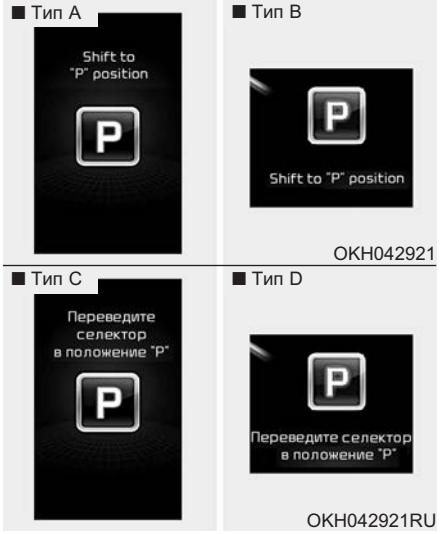

- Это предупреждающее сообщение появляется при попытке остановить двигатель без установки рычага переключения передач в положение "P" (парковка).

- На данном этапе после нажатие кнопки пуска/останова двигателя включается режим ACC (если нажать кнопку пуска/останова двигателя еще раз, то будет включено зажигание).

Разряжен аккумулятор в ключе (Low Key Battery)

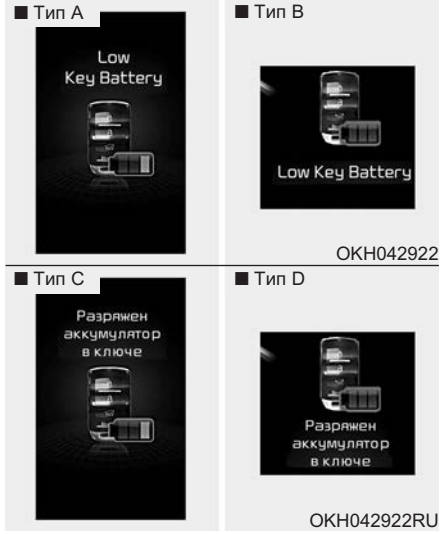

- Это предупреждающее сообщение появляется после выключения зажигания кнопкой пуска/останова двигателя в случае разряда батарейки электронного ключа.

Поверните руль и нажмите “START” (Press start button while turn steering)

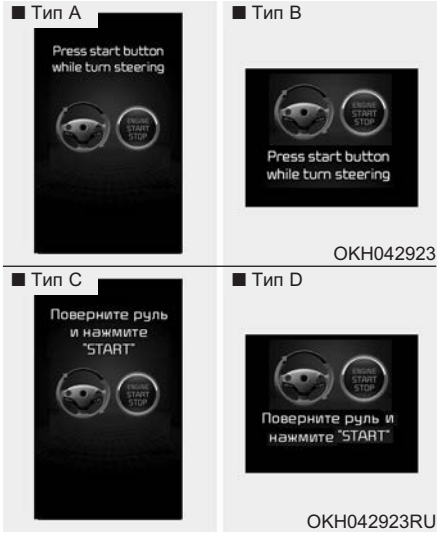

- Это предупреждающее сообщение появляется когда рулевое колесо не разблокировано обычным способом при нажатии кнопки пуска/останова двигателя.
- Это означает, что необходимо нажать кнопку пуска/останова двигателя поворачивая рулевое колесо вправо и влево.

Руль разб локирован (Steering wheel unlocked)

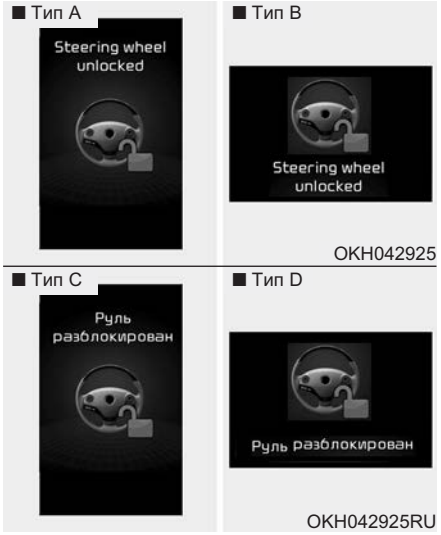

- Это предупреждающее сообщение появляется после выключения зажигания кнопкой пуска/останова двигателя в случае сбоя функции блокирования рулевого колеса.

Проверьте блокировку руля (Check steering wheel lock system)

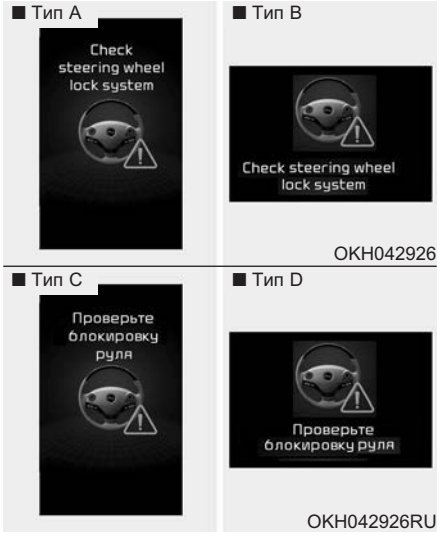

- Это предупреждающее сообщение появляется после выключения зажигания кнопкой пуска/останова двигателя в случае сбоя функции блокирования рулевого колеса.

Нажмите тормоз для запуска (Press brake pedal to start engine)

- Это предупреждающее сообщение появляется после двух нажатий кнопки пуска/останова двигателя без нажатия педали тормоза (включен режим ACC).
- Это означает, что для пуска двигателя необходимо нажать педаль тормоза.

Ключ не в машине (Key not in vehicle)

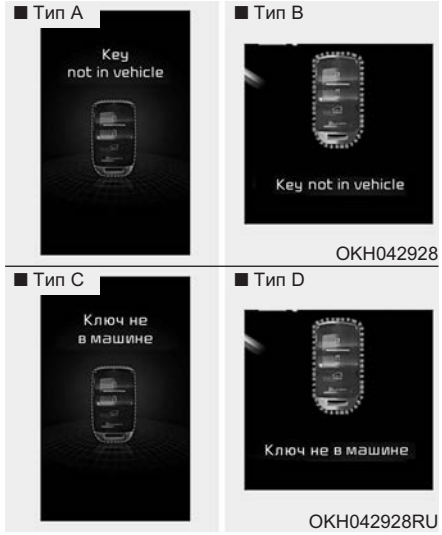

- Это предупредительное сообщение появляется при нажатии на кнопку пуска/останова двигателя, если в салоне нет электронного ключа.
- Это подразумевает, что всегда необходимо иметь при себе электронный ключ.

Ключ не обнаружен (Key not detected)

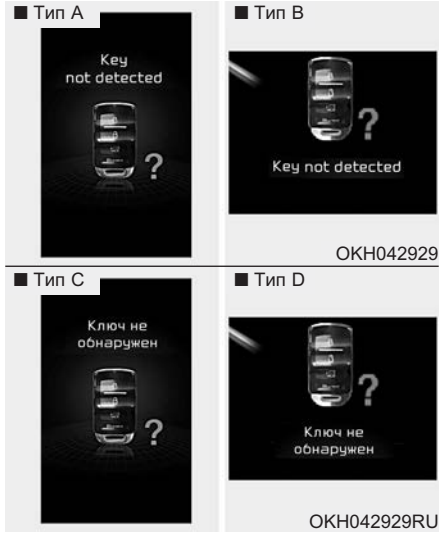

- Это предупредительное сообщение появляется при нажатии на кнопку пуска/останова двигателя, если электронный ключ не обнаружен.

Нажмите “START” еще раз (Press start button again)

- Если появляется это предупреждающее сообщение, следует нажать на кнопку пуска/останова двигателя, так как произошел сбой в системе кнопки пуска/останова двигателя.
- Это означает, что необходимо попытаться запустить двигатель нажатием кнопки пуска/останова двигателя еще раз.
- Если это сообщение появляется при каждом нажатии кнопки пуска/останова двигателя, рекомендуется обратиться к официальному дилеру Kia для проверки системы.

Нажмите “START” ключом (Press start button with smart key)

- Это сообщение появляется при нажатии кнопки пуска/останова двигателя при отображенном сообщении Ключ не обнаружен (Key not detected).
- При этом мигает световой индикатор иммобилайзера.

Пров. предохр. "BRAKE SWITCH" (Check fuse "BRAKE SWITCH")

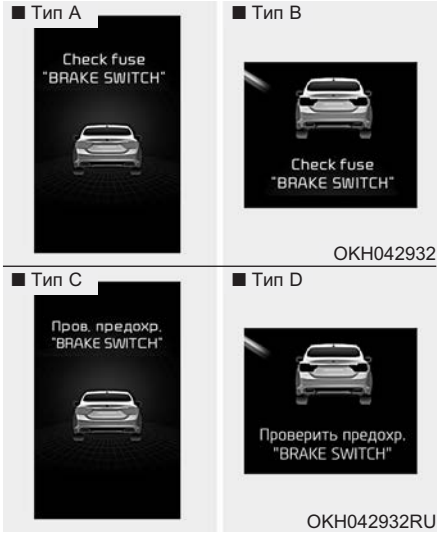

- Это предупредительное сообщение появляется в случае отключения предохранителя выключателя тормоза.
- Это указывает на необходимость замены предохранителя. Если это невозможно, можно запустить двигатель, нажав кнопку пуска-остановки и удерживая ее в течение 10 секунд в положении ACC.

Рычаг в “P” или “N” Для Запуска (Shift to “P” or “N” to start engine)

- Это предупреждающее сообщение появляется при попытке пуска двигателя без установки рычага переключения передач в положение "P" (парковка) или "N" (нейтраль).

✻ К СВЕДЕНИЮ

Пуск двигателя также возможен при установке рычага переключения передач в положении "N" (нейтраль). Однако, для обеспечения безопасности, рекомендуется производить пуск двигателя при установке рычага переключения передач в положении "P" (парковка).

Нажм. "START" и переключ. в "P" (Press Start Button and Shift to "P")

- Это предупреждающее сообщение появляется при попытке остановить двигатель без установки рычага переключения передач в положение "P" (парковка).
- На данном этапе после нажатия кнопки пуска/останова двигателя включается режим ACC (если нажать кнопку пуска/останова двигателя еще раз, то будет включено зажигание).
- Переведите кнопку пуска/останова двигателя в положение ON, затем включите положение "P", нажав кнопку "P" в верхней части рычага переключения передач.

Дверь и капот и багажник открыты (Door / Hood / Trunk Open)

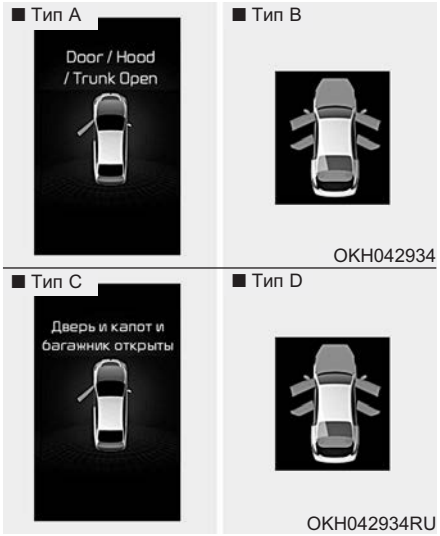

- Это указывает на открытие какой-либо из дверей, капота или багажника.

Люк открыт (Sunroof Open) (при наличии)

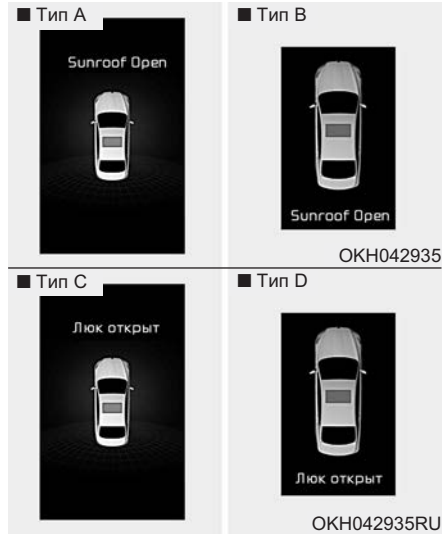

- Это предупреждающее сообщение отображается, когда двигатель останавливается при открытом люке.

Окно открыто (Window Open)

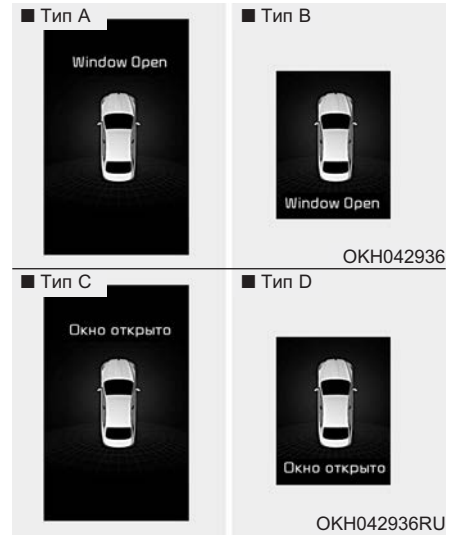

- Это предупреждающее сообщение отображается, когда двигатель останавливается при опущенном окне.

Выровняйте руль (Align steering wheel)

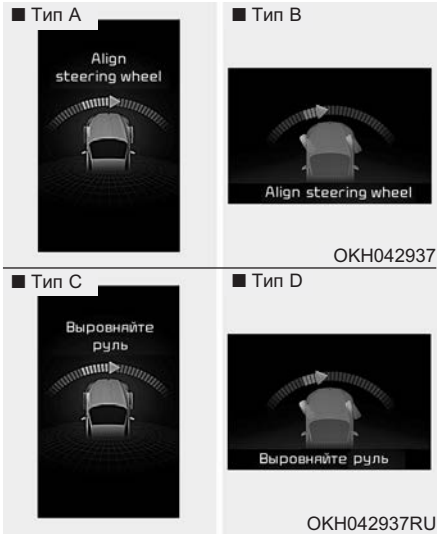

- Это предупреждающее сообщение появляется при пуске двигателя, если рулевое колесо повернуто больше чем на 90 градусов влево или вправо.
- Это означает, что необходимо повернуть рулевое колесо и сделать угол поворота меньше 30 градусов.

Вкл. трансп. предохранитель (Turn on “FUSE SWITCH”)

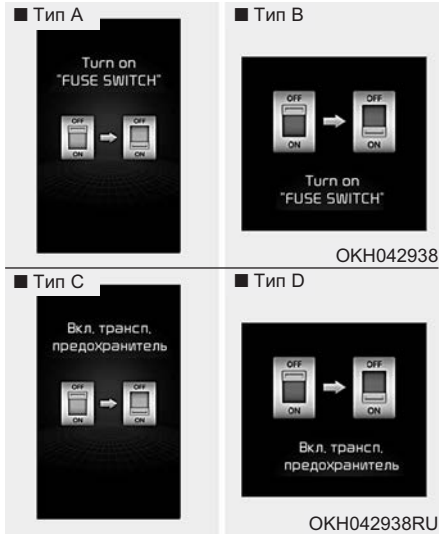

- Это предупреждающее сообщение появляется когда предохранитель-выключатель под рулевым колесом выключен.
- Это подразумевает, что необходимо включить предохранитель-выключатель.

Более подробная информация приводится в "Предохранители" в главе 7.

Пров. систему возд. Заслонок (Check Active Air Flap System)

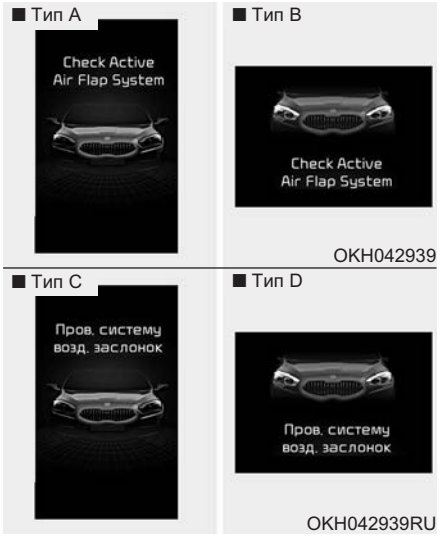

- Это предупреждающее сообщение отображается, если возникает любое из следующих событий.
  - Неисправность в системы активной воздушной заслонки.
  - В воздушной заслонке застрял посторонний материал.
  - Воздушная заслонка заледенела.

✻ К СВЕДЕНИЮ

Предупреждающее сообщение "Check Active Air Flap System" (Пров. систему возд. Заслонок) зимой может выводиться не сразу.

МАРШРУТНЫЙ КОМПЬЮТЕР

Краткое описание

Описание

Маршрутный компьютер - управляемая микрокомпьютером система информирования водителя, которой отображается связанная с движением информация.

✻ К СВЕДЕНИЮ

Некоторая сохраненная в маршрутном компьютере информация для водителя (средняя скорость транспортного средства, например) стирается при отключении аккумуляторной батареи.

Режим суточного пробега (Тип A)

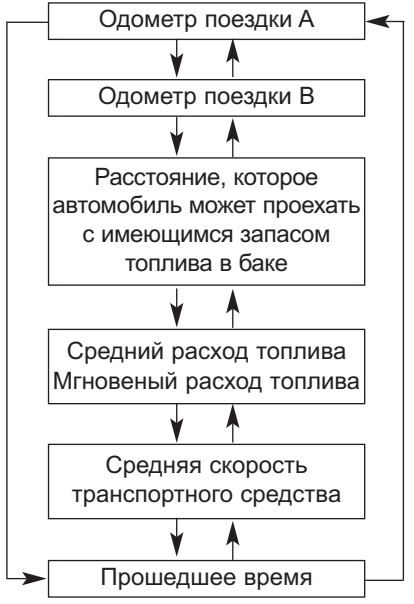

Чтобы изменить режим бортового компьютера, нажмите ∧, ∨ кнопку MOVE (переместить) на рулевом колесе.

Режим суточного пробега (Тип B)

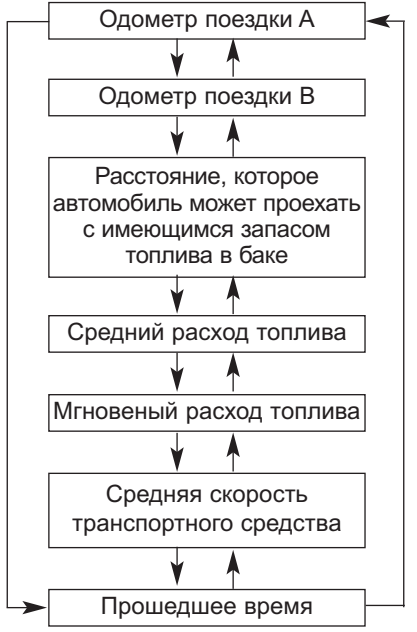

Чтобы изменить режим бортового компьютера, вращайте многопозиционный переключатель на рулевом колесе.

Счетчик суточного пробега

- На счетчике суточного пути отображается расстояние пробега после последнего обнуления счетчика.
  - Диапазон расстояний: 0,0 ~ 9999,9 км или миль.
- Для сброса счетчика необходимо нажать на кнопку RESET на рулевом колесе, когда отображен счетчик суточного пробега, и удерживать ее дольше 1 секунды.

❈ Описание функций кнопки RESET приведено в разделе "Управление ЖК-дисплеем" данной главы.

Средняя скорость транспортного средства

- Средняя скорость транспортного средства вычисляется по полному расстоянию пробега и временем поездки, начиная с последнего сброса средней скорости транспортного средства.
  - Диапазон скоростей: 0 ~ 999 км/ч или миль/ч

- Для сброса средней скорости транспортного средства необходимо нажать на кнопку RESET на рулевом колесе, когда отображена средняя скорость, и удерживать ее дольше 1 секунды.

❊ Описание функций кнопки RESET приведено в разделе "Управление ЖК-дисплеем" данной главы.

✱ К СВЕДЕНИЮ

- **Средняя скорость транспортного средства не отображается, если расстояние движения меньше 50 метров (0,03 мили) или продолжительность поездки меньше 10 секунд после включения зажигания.**
- **При работающем двигателе подсчет средней скорости будет продолжаться, даже если автомобиль стоит на месте.**

Время в пути

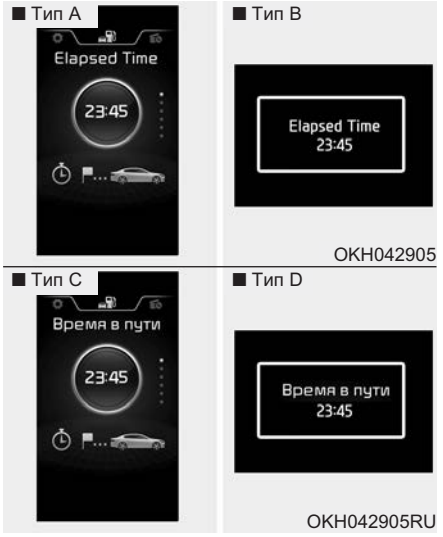

- Время в пути - полное время поездки после последнего обнуления счетчика.
  - Интервал времени (чч:мм): 00:00 ~ 99:59
- Для сброса счетчика Время в пути необходимо нажать на кнопку RESET на рулевом колесе, когда отображено Время в пути, и удерживать ее дольше 1 секунды.

❊ Описание функций кнопки RESET приведено в разделе "Управление ЖК-дисплеем" данной главы.

✱ К СВЕДЕНИЮ

При работающем двигателе отсчет времени будет продолжаться, даже если автомобиль стоит на месте.

Запас топлива

- Запас топлива - расстояние, которое может проехать транспортное средство на остающемся топливе.
  - Диапазон расстояний: 50 ~ 990 км или 30 ~ 990 миль
- Если остающееся расстояние меньше 50 км (30 миль), маршрутный компьютер начнет отображать "---" в качестве запас топлива.

✻ К СВЕДЕНИЮ

- **Если автомобиль находится не на горизонтальной поверхности и в случае прерывания питания АКБ, функция "Запас топлива" может работать неправильно.**
- **Расстояние до израсходования топлива может отличаться от фактического расстояния пробега, поскольку это оценка доступного расстояния пробега.**
- **Маршрутный компьютер может не зарегистрировать дозаправку топливом, если его объем не превышает 6 л (1,6 галлона).**
- **Расход топлива и расстояние до его израсходования могут сильно зависеть от условий движения, манеры вождения данного водителя и состояния автомобиля.**

Средний расход

- Средний расход вычисляется по полному расстоянию пробега и расходу топлива, начиная с последнего сброса средней топливной экономичности.
  - Расход топлива: 0.0 ~ 99.9 л / 100 км или миль на галлон
- Средний расход может сбрасываться как вручную, так и автоматически.

Ручной сброс

Для сброса среднего расхода топлива необходимо нажать на кнопку RESET на рулевом колесе, когда отображен средний расход топлива, и удерживать ее дольше 1 секунды.

❊ Описание функций кнопки RESET приведено в разделе "Управление ЖК-дисплеем" данной главы.

Автоматический сброс

Для автоматического сброса среднего расхода топлива после каждой дозаправки необходимо выбрать режим "Auto Reset" (автоматический сброс) в меню "User Settings" (пользовательские настройки) (тип а) или меню "Cluster Settings" (настройки комбинации приборов) на ЖК дисплее.

❊ Описание функций кнопки RESET приведено в разделе "ЖК дисплей" данной главы.

В режиме "Auto Reset" средний расход топлива будет сброшен на нуль (---) после дозаправки больше чем 6 литров (1,6 галлона), когда скорость транспортного средства превысит 1 км/ч.

❊ К СВЕДЕНИЮ

Средний расход топлива не отображается для более точного вычисления, если транспортное средство не проехало больше 10 секунд или 50 метров (0,03 мили) после включения зажигания.

Мгновенный расход топлива

- В этом реже отображается мгновенный расход топлива за последние несколько секунд, когда скорость транспортного средства больше 10 км/ч (6,2 мили в час).
  - Расход топлива: 0,0 ~ 20,0 л / 100 км или 0,0 ~ 50,0 миль на галлон

ПРЕДУПРЕДИТЕЛЬНЫЕ И ИНДИКАТОРНЫЕ СИГНАЛЫ

Контрольные лампы

✻ К СВЕДЕНИЮ

- контрольные лампы

Следует убедиться, что все сигнальные лампы погасли после пуска двигателя. Если какие-либо лампы продолжают гореть, необходимо внимательно проверить ситуацию.

Контрольная лампа подушки безопасности

Эта контрольная лампа загорается в следующих случаях:

- После включения зажигания.
  - Загорается приблизительно на 6 секунд, затем гаснет.
- При наличии неисправности в пассивной системе безопасности.

  В этом случае рекомендуется обратиться к официальному дилеру Kia для проверки транспортного средства.

Контрольная лампа ремня безопасности

Эта контрольная лампа информирует водителя о непристегнутом ремне безопасности.

Более подробная информация приводится в "Ремень безопасности" в главе 3.

Контрольная лампа стояночного тормоза и уровня тормозной жидкости

Эта контрольная лампа загорается в следующих случаях:

- После включения зажигания.
  - Загорается приблизительно на 3 секунды.
  - Продолжает гореть, если применен стояночный тормоз.
- Когда применен стояночный тормоз.
- Когда низкий уровень тормозной жидкости в бачке.
  - Если контрольная лампа продолжает гореть при отпущенном стояночном тормозе, это указывает на низкий уровень тормозной жидкости в бачке.

Если уровень тормозной жидкости в бачке низкий:

1. Необходимо осторожно остановиться в ближайшем безопасном месте.
2. После остановки двигателя необходимо проверьте уровень тормозной жидкости и немедленно добавить жидкость до надлежащего уровня (более подробная информация приводится в "Тормозная жидкость" в главе 7). После этого следует проверить все детали тормозной системы на предмет утечки жидкости. При наличии утечки в тормозной системе, если сигнальная лампа продолжает гореть или тормоза не работают должным образом, запрещается использовать транспортное средство для поездки.

   В этом случае рекомендуется доставить транспортное средство к официальному дилеру Kia для проверки.

Двухконтурная диагональная тормозная система

Автомобиль оборудован двухконтурной диагональной тормозной системой. Это означает, что торможение на два колеса сохраняется даже при сбое одной из сдвоенных систем.

Если работает только одна из сдвоенных систем, для остановки автомобиля необходимы увеличенный ход педали и более сильный нажим на педаль.

Кроме того, если действует только часть тормозной системы, тормозной путь увеличивается.

При сбое тормозов во время движения следует переключиться на низшую передачу для дополнительного торможения двигателем и остановить транспортное средство, как только это будет безопасно.

⚠ ОСТОРОЖНО

- контрольная лампа стояночного тормоза и уровня тормозной жидкости

Продолжать движение при горящей контрольной лампе опасно. Если контрольная лампа стояночного тормоза и низкого уровня тормозной жидкости горит при отпущенном стояночном тормозе, это указывает на низкий уровень тормозной жидкости.

В этом случае рекомендуется обратиться к официальному дилеру Kia для проверки транспортного средства.

Контрольная лампа антиблокировочной системы тормозов (ABS)

Эта контрольная лампа загорается в следующих случаях:

- После включения зажигания.
  - Загорается приблизительно на 3 секунд, затем гаснет.
- При наличии неисправности в ABS (обычна тормозная система будет сохранять свою функциональность и без антиблокировочной системы тормозов).

  В этом случае рекомендуется обратиться к официальному дилеру Kia для проверки транспортного средства.

Контрольная лампа системы электронного распределения тормозного усилия (EBD)

Эти две сигнальных лампы загораются при движении одновременно в следующих случаях:

- Кода ABS и рабочий тормоз не работают надлежащим образом.

  В этом случае рекомендуется обратиться к официальному дилеру Kia для проверки транспортного средства.

⚠ ОСТОРОЖНО

- Контрольная лампа системы электронного распределения тормозного усилия (EBD)

Когда горят сигнальные лампы и ABS, и стояночного тормоза, и низкого уровня тормозной жидкости, тормозная система не будет работать как обычно, а резкое торможение может привести к непредвиденной и опасной ситуации.

В этом случае следует избегать движения на высокой скорости и резкого торможения.

Рекомендуется как можно скорее обратиться к официальному дилеру Kia для проверки транспортного средства.

✻ К СВЕДЕНИЮ

- Контрольная лампа системы электронного распределения тормозного усилия (EBD)

Когда загорается сигнальная лампа ABS или сигнальные лампы и ABS, и стояночного тормоза и низкого уровня тормозной жидкости, вероятно, что не работают спидометр, одометр или счетчик суточного пробега. Кроме того, может загораться контрольная лампа EPS и увеличивается или уменьшается рулевое усилие.

В этом случае рекомендуется как можно скорее обратиться к официальному дилеру Kia для проверки транспортного средства.

Индикатор неисправности (MIL)

Эта контрольная лампа загорается в следующих случаях:

- После включения зажигания.
  - Продолжает гореть до пуска двигателя.
- При наличии неисправности в системе снижения токсичности выбросов.

  В этом случае рекомендуется обратиться к официальному дилеру Kia для проверки транспортного средства.

⚠ ВНИМАНИЕ

- индикатор неисправности (MIL)

Продолжение движения при горящем индикаторе неисправности может привести к повреждению системы снижения токсичности выбросов, что повлияет на управляемость и (или) расход топлива.

⚠ ВНИМАНИЕ
- бензиновый двигатель

Если мигает лампа индикатора неисправности (MIL), это может указывать на ошибку в системе регулирования количества впрыскиваемого топлива, что может привести к снижению мощности двигателя, увеличению шума и вредных выбросов в атмосферу.

В этом случае рекомендуется обратиться к официальному дилеру Kia для проверки системы управления двигателем.

Контрольная лампа системы зарядки

Эта контрольная лампа загорается в следующих случаях:

- После включения зажигания.
  - Продолжает гореть до пуска двигателя.
- При наличии неисправности генератора или системы зарядки.

При наличии неисправности генератора или системы зарядки:

1. Необходимо осторожно остановиться в ближайшем безопасном месте.
2. Остановить двигатель и проверить приводной ремень генератора на предмет ослабления или повреждения.

   Если ремень отрегулирован надлежащим образом, может быть неисправна система зарядки.

   В этом случае рекомендуется как можно скорее обратиться к официальному дилеру Kia для проверки транспортного средства.

Контрольная лампа температуры охлаждающей жидкости двигателя

Эта контрольная лампа загорается в следующих случаях:

- Когда температура охлаждающей жидкости выше 120°C (248°F). Это означает, что двигатель перегрелся и может быть поврежден.

  Если двигатель перегрелся, см. "Перегрев" в главе 6.

⚠ ВНИМАНИЕ
- перегрев двигателя

Недопустимо продолжение поездки с перегретым двигателем. Иначе двигатель может быть поврежден.

Контрольная лампа низкого давления масла

Эта контрольная лампа загорается в следующих случаях:

- После включения зажигания.
  - Продолжает гореть до пуска двигателя.
- Когда низкое давление масла двигателя.

Когда низкое давление масла двигателя:

1. Необходимо осторожно остановиться в ближайшем безопасном месте.
2. Остановить двигатель и проверить уровень масла двигателя (более подробная информация приводится в "Моторное масло" в разделе 7). В случае низкого уровня следует добавить масло.

   Если после добавления масла продолжает гореть контрольная лампа или если масло недоступно, рекомендуется обратиться как можно быстрее к официальному дилеру Kia.

⚠ ВНИМАНИЕ

- Контрольная лампа низкого давления масла

- ***Если не остановить двигатель сразу же после высвечивания контрольной лампы давления масла, возможно серьезное повреждение.***
- ***Если сигнальная лампа продолжает гореть при работающем двигателе, это указывает на вероятное серьезное повреждение двигателя или на неисправность. В этом случае:***
  1. ***Как можно скорее остановить транспортное средство, когда это будет безопасно.***
  2. ***Остановить двигатель и проверить уровень масла. Если уровень масла низкий, долить масло в двигателе до нужного уровня.***

(продолжение)

(продолжение)

  3. ***Запустите двигатель. Если при работающем двигателе контрольная лампа продолжает гореть, немедленно остановить двигатель. В этом случае рекомендуется обратиться к официальному дилеру Kia для проверки транспортного средства.***

Контрольная лампа низкого уровня топлива

Эта контрольная лампа загорается в следующих случаях:

- Когда в топливном баке заканчивается топливо.

Если в топливном баке заканчивается топливо:

- Необходимо заправиться топливом как можно скорее.

⚠ ВНИМАНИЕ
- Низкий уровень топлива

Движение с горящей контрольной лампой низкого уровня топлива либо с уровнем топлива ниже отметки "E" приводит к перебою в зажигании и повреждению каталитического нейтрализатора (при его наличии).

Контрольная лампа низкого давления в шинах (при наличии)

Эта контрольная лампа загорается в следующих случаях:

- После включения зажигания.
  - Загорается приблизительно на 3 секунд, затем гаснет.
- Когда в одной или больше шин недостаточное давление (местоположение спущенных шин отображено на ЖК-дисплее).

  Более подробная информация приводится в "Система контроля давления в шинах (TPMS)" в главе 6.

Эта контрольная лампа начинает гореть постоянно после мигания в течение приблизительно 60 секунд или часто мигает и отключается с интервалом приблизительно 3 секунды:

- При наличии неисправности в системе TPMS.

  В этом случае рекомендуется как можно скорее обратиться к официальному дилеру Kia для проверки транспортного средства.

  Более подробная информация приводится в "Система контроля давления в шинах (TPMS)" в главе 6.

⚠ ОСТОРОЖНО
- безопасная остановка

- **Систем контроля давления в шинах не может предупредить о неожиданном серьезном повреждении шины, вызванном внешними факторами.**
- **Если чувствуется, что автомобиль неустойчив, следует немедленно убрать ногу с педали акселератора, осторожно нажать на педаль тормоза и медленно выехать на безопасное место дороги.**

Контрольная лампа приоткрытой двери

Эта контрольная лампа загорается в следующих случаях:

- Этот индикатор загорается в случае неплотного закрытия двери.

Контрольная лампа открытой крышки багажника

Эта контрольная лампа загорается в следующих случаях:

- Этот индикатор загорается в случае неплотного закрытия багажника.

Контрольная лампа превышения скорости (при наличии)

Эта контрольная лампа начинает мигать в следующих случаях:

- При превышении скорости 120 км/ч.
  - Эта функция позволяет предотвратить движение с превышением скорости.
  - Кроме того, примерно 5 секунд будет звучать предупредительный звуковой сигнал.

Контрольная лампа адаптивной системы коррекции фар (AFLS)

Эта контрольная лампа начинает мигать в следующих случаях:

- После включения зажигания.
  - Загорается приблизительно на 3 секунд, затем гаснет.
- При наличии неисправности в системе AFLS.

При наличии неисправности в системе AFLS:

1. Необходимо осторожно остановиться в ближайшем безопасном месте.
2. Остановить и снова запустить двигатель. Если контрольная лампа продолжает гореть, рекомендуется проверить транспортное средство у официального дилера Kia.

Контрольная лампа жидкости стеклоомывателя

Эта контрольная лампа загорается в следующих случаях:

- Когда бачок жидкости стеклоомывателя практически пуст В этом случае необходимо залить жидкость в бачок стеклоомывателя.

Контрольная лампа электрического стояночного тормоза (EPB)

EPB

Эта контрольная лампа загорается в следующих случаях:

- После включения зажигания.
  - Загорается приблизительно на 3 секунд, затем гаснет.
- При наличии неисправности в пассивной системе электрического стояночного тормоза.

  В этом случае рекомендуется обратиться к официальному дилеру Kia для проверки транспортного средства.

✻ К СВЕДЕНИЮ

- Контрольная лампа электрического стояночного тормоза (EPB)

Может загореться сигнальная лампа электрического стояночного тормоза (EPB), когда горит световой индикатор электронной системы динамической стабилизации (ESC), что указывает на неисправность в системе ESC (это не указывает на наличие неисправности в системе EPB).

Контрольная лампа напоминания о необходимости пристегивания ремней безопасности (при наличии)

PSB

Эта контрольная лампа загорается в следующих случаях.

- После включения зажигания.
  - Загорается приблизительно на 3 секунд, затем гаснет.
- При наличии неисправности в системе напоминания о необходимости пристегивания ремней безопасности.

В этом случае рекомендуется обратиться к официальному дилеру Kia для проверки транспортного средства.

✻ Подробная информация приводится в разделе "Ремень безопасности" главы 3.

Контрольная лампа подвески с электронным управлением (ECS) (при наличии)

ECS

Эта контрольная лампа загорается в следующих случаях.

- После включения зажигания.
  - Загорается приблизительно на 3 секунд, затем гаснет.
- При наличии неисправности в системе подвески с электронным управлением (ECS).

В этом случае рекомендуется обратиться к официальному дилеру Kia для проверки транспортного средства.

❊ Подробная информация приводится в разделе "Подвеска с электронным управлением (ECS)" главы 5.

❊ К СВЕДЕНИЮ

- Контрольная лампа подвески с электронным управлением (ECS)

При наличии неисправности электронной системы курсовой устойчивости (ESC) может загореться контрольная лампа подвески с электронным управлением (ECS), а также контрольная лампа электронной системы курсовой устойчивости (ESC).

⚠ ВНИМАНИЕ

- Контрольная лампа подвески с электронным управлением (ECS)

Если контрольная лампа подвески с электронным управлением (ECS) загорается при отсутствии воздуха в подвеске, высота автомобиля будет очень маленькой. В этом случае избегайте движения автомобиля для его защиты от выступов на поверхности дороги.

Рекомендуется обратиться к официальному дилеру Kia для проверки транспортного средства.

Во время буксировки автомобиля нужно соблюдать инструкции раздела "Подвеска с электронным управлением (ECS)" главы 5.

Контрольная лампа светодиодных фар (при наличии)

Эта контрольная лампа загорается в следующих случаях.

- После включения зажигания.
  - Загорается приблизительно на 3 секунд, затем гаснет.
- При наличии неисправности светодиодной фары.

В этом случае рекомендуется обратиться к официальному дилеру Kia для проверки транспортного средства.

Эта контрольная лампа начинает мигать в следующих случаях:

- При наличии неисправности части, связанной со светодиодной фарой.

В этом случае рекомендуется обратиться к официальному дилеру Kia для проверки транспортного средства.

⚠ ВНИМАНИЕ

- Контрольная лампа светодиодных фар

Продолжительное движение с горящей или мигающей контрольной лампой светодиодных фар может сократить срок службы светодиодных фар (ближнего света).

Контрольная лампа усовершенствованной системы интеллектуального круиз-контроля (ASCC) (при наличии)

Эта контрольная лампа загорается в следующих случаях.

- При наличии неисправности в усовершенствованной системе интеллектуального круиз-контроля.

В этом случае рекомендуется обратиться к официальному дилеру Kia для проверки транспортного средства.

Контрольная лампа радара усовершенствованной системы интеллектуального круиз-контроля (ASCC) (при наличии)

Эта контрольная лампа загорается в следующих случаях.

- Когда радар усовершенствованной системы интеллектуального круиз-контроля или его крышка загрязнены.

Удалите грязь мягкой тканью

❊ Подробная информация приводится в разделе "Усовершенствованной системы интеллектуального круиз-контроля (ASCC)" в главе 5.

Световые индикаторы

Световой индикатор электронной системы динамической стабилизации (ESC)

Этот световой индикатор загорается в следующих случаях:

- После включения зажигания.
  - Загорается приблизительно на 3 секунд, затем гаснет.
- При наличии неисправности в системе ESC.

  В этом случае рекомендуется обратиться к официальному дилеру Kia для проверки транспортного средства.

Этот световой индикатор начинает мигать в следующих случаях:

- При работе системы ESC.

Более подробная информация приводится в "Электронная система динамической стабилизации (ESC)" в главе 5.

Световой индикатор выключения электронной системы стабилизации курсовой устойчивости (ESC)

Этот световой индикатор загорается в следующих случаях:

- После включения зажигания.
  - Загорается приблизительно на 3 секунд, затем гаснет.
- При выключении системы ESC нажатием на кнопку ESC OFF.

Более подробная информация приводится в "Электронная система стабилизации курсовой устойчивости (ESC)" в главе 5.

Световой индикатор ECO

Этот световой индикатор загорается в следующих случаях:

- Если включена система активной экономии топлива выбором режима движения ECO.

Подробная информация приводится в разделе "Режим движения" главы 5.

Световой индикатор иммобилайзера (с электронным ключом)

Этот световой индикатор горит до 30 секунд:

- Когда транспортное средство обнаруживает электронный ключ в салоне при включенном зажигании или ACC.
  - В это время можно запустить двигатель.
  - Световой индикатор гаснет после пуска двигателя.

Световой индикатор мигает несколько секунд:

- При отсутствии электронного ключа в салоне.
  - В это время пуск двигателя невозможен.

Этот световой индикатор загорается на 2 секунды и гаснет:

- Когда транспортное средство не может обнаружить электронный ключ в салоне при включенном кнопкой пуска/останова двигателя зажигании.

  В этом случае рекомендуется обратиться к официальному дилеру Kia для проверки транспортного средства.

Этот световой индикатор начинает мигать в следующих случаях:

- Когда разряжена батарейка электронного ключа.
  - В это время пуск двигателя невозможен. Тем не менее, двигатель можно запустить нажатием кнопки пуска/останова электронным ключом. (Более подробная информация приводится в "Пуск двигателя" в разделе 5).
- При наличии неисправности в системе иммобилайзера.

  В этом случае рекомендуется обратиться к официальному дилеру Kia для проверки транспортного средства.

Индикатор сигналов поворота

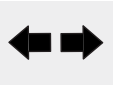

Этот световой индикатор начинает мигать в следующих случаях:

- При включении сигнал поворота.

Если происходит любое из следующего, в системе сигнала поворота может быть неисправность. В этом случае рекомендуется обратиться к официальному дилеру Kia для проверки транспортного средства.

- Световой индикатор не мигает, а горит постоянно.
- Световой индикатор мигает более часто.
- Световой индикатор вообще не загорается.

Индикатор ближнего света фар (при наличии)

Этот световой индикатор загорается в следующих случаях:

- При включении фар.

Индикатор дальнего света

Этот световой индикатор загорается в следующих случаях:

- Когда включен дальний свет.
- Когда рычаг переключателя указателей поворота потянут в положение мигания светом фар.

Световой индикатор включения световых приборов

Этот световой индикатор загорается в следующих случаях:

- При включении задних габаритных огней или фар.

Световой индикатор противотуманных фар (при наличии)

Этот световой индикатор загорается в следующих случаях:

- При включении противотуманных фар.

Световой индикатор противотуманных фонарей (при наличии)

Этот световой индикатор загорается в следующих случаях:

- При включении противотуманных фонарей.

Световой индикатор круиз-контроля

CRUISE

Этот световой индикатор загорается в следующих случаях:

- Когда включена система круиз-контроля.

Более подробная информация приводится в "Система круиз-контроля" в разделе 5.

Световой индикатор установки скорости круиз-контроля

SET

Этот световой индикатор загорается в следующих случаях:

- Когда устанавливается скорость для системы круиз-контроля.

Более подробная информация приводится в "Система круиз-контроля" в разделе 5.

Световой индикатор AUTO HOLD (автоматическое удержание) (при наличии)

AUTO HOLD

Этот световой индикатор загорается в следующих случаях:

- [Белый] При активации системы автоматического удержания нажатием кнопки AUTO HOLD.
- [Зеленый] Когда транспортное средство остановлено педалью тормоза при активной системе автоматического удержания.
- [Желтый] При наличии неисправности в системе автоматического удержания.

  В этом случае рекомендуется обратиться к официальному дилеру Kia для проверки транспортного средства.

❈ Более подробная информация приводится в "Функция автоматического удержания" в главе 5.

Индикатор системы предупреждения о выезде за пределы полосы движения (LDWS) (при наличии)

Этот световой индикатор загорается в следующих случаях:

- [Зеленый] При включении системы предупреждения о выезде за пределы полосы движения нажатием кнопки LDWS.
- [Желтый] При наличии неисправности в системе предупреждения о выезде за пределы полосы движения.

  В этом случае рекомендуется обратиться к официальному дилеру Kia для проверки транспортного средства.

❈ Подробная информация приводится в разделе "Система предупреждения о выезде за пределы полосы движения (LDWS)" главы 5.

Индикатор отключенного состояния усовершенствованной системы безопасного управления автомобилем (AVSM) (при наличии)

AVSM OFF

Этот индикатор загорается в следующих случаях:

- После включения зажигания.
  - Загорается приблизительно на 3 секунд, затем гаснет.
- При отключении системы AVSM включением ЖК дисплея.

❊ Подробная информация приводится в разделе "ЖК-дисплей" в этой главе.

Если индикатор продолжает гореть, когда система AVSM не отключена, в системе AVSM вероятно наличие неисправности.

В этом случае рекомендуется обратиться к официальному дилеру Kia для проверки транспортного средства.

❊ Подробная информация приводится в разделе "Усовершенствованная система безопасного управления автомобилем (AVSM)" главы 5.

Индикатор спортивного режима

SPORT

Этот индикатор загорается в следующих случаях.

- Если для движения выбран спортивный режим.

❊ Подробная информация приводится в разделе "Режим движения" главы 5.

Индикатор режима движения по заснеженной дороге

SNOW

Этот индикатор загорается в следующих случаях.

- Если выбран режим движения по заснеженной дороге.

❊ Подробная информация приводится в разделе "Режим движения" главы 5.

ПРОЕЦИРОВАНИЕ ИНФОРМАЦИИ НА ВЕТРОВОЕ СТЕКЛО (HUD) (ПРИ НАЛИЧИИ)

Описание

OKH042164

На прозрачное ветровое стекло проецируется некоторая информация комбинации приборов и системы навигации.

- Проецируемое изображение информации на ветровое стекло может быть не видно в следующих случаях.
  - При неправильном положении водителя.
  - При использовании поляризационных солнечных очков.
  - На крышке проекционного устройства находится посторонний предмет.
  - При движении по дороге с влажным покрытием.
  - Внутри автомобиля включено неправильное освещение.
  - Освещение проникает снаружи.
  - При использовании очков, не соответствующих зрению водителя.
- Если проецируемое изображение видно плохо, отрегулируйте высоту или подсветку проецируемого изображения на ЖК дисплее.

❊ Подробная информация приводится в разделе "ЖК-дисплей" в этой главе.

- Если требуется проверка или ремонт устройства проекции изображения на ветровое стекло, рекомендуется обратиться к авторизованному дилеру Kia.

⚠ ОСТОРОЖНО

- Проецирование информации на ветровое стекло

- **Ветровое стекло не должно иметь тонировки и прочих типов металлического покрытия. В противном случае проецируемое изображение может быть не видно.**
- **Не помещайте какие-либо предметы на переднюю панель и на прикрепляйте предметы к ветровому стеклу.**
- **Так как система обнаружения объектов вне зоны видимости водителя (BSD) является дополнительным устройством для безопасности вождения, может быть опасным полагаться только на информацию BSD из проецируемого на ветровое стекло изображения во время смены полосы движения. Необходимо всегда вести автомобиль безопасно.**

⚠ ВНИМАНИЕ

При замене ветрового стекла на автомобилях оснащенных системой проекции информации на ветровое стекло необходимо его заменить на стекло, пригодное для проекции на него информации. В противном случае на ветровом стекле будут видны двойные изображения.

Включение/отключение проецирования информации на ветровое стекло

OKH042165

- Проецирование информации на ветровое стекло всегда включается при переводе кнопки запуска и остановки двигателя в положение ON.
- Для отключения проецирования информации на ветровое стекло нажмите кнопку HUD. Если нажать кнопку HUD еще раз, проецирование информации на ветровое стекло будет включено.

Информация, проецируемая на ветровое стекло

OKH042167

1. Навигационная информация с указанием поворотов
2. Дорожные знаки
3. Спидометр
4. Заданная скорость круиз-контроля
5. Усовершенствованной системы интеллектуального круиз-контроля (ASCC)

6. Информация системы предупреждения о выезде за пределы полосы движения (LDWS)
7. Информация системы обнаружения объектов вне зоны видимости водителя (BSD)
8. Контрольная информация (низкий уровень топлива, BSD)

Настройка проекции информации на ветровое стекло

С помощью ЖК дисплея можно изменить настройки проецирования информации на ветровое стекло следующим образом.

1. Высота отображения
2. Подсветка
3. Цвет спидометра
4. Размер шрифта
5. Настройки содержимого

❈ Подробная информация приводится в разделе "ЖК-дисплей" в этой главе.

СИСТЕМА ПАРКОВКИ

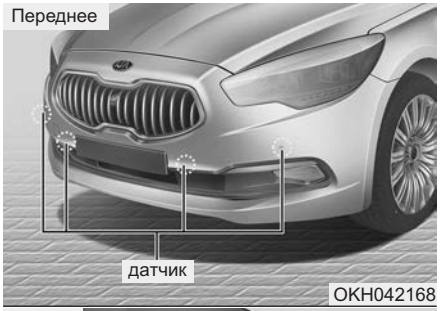

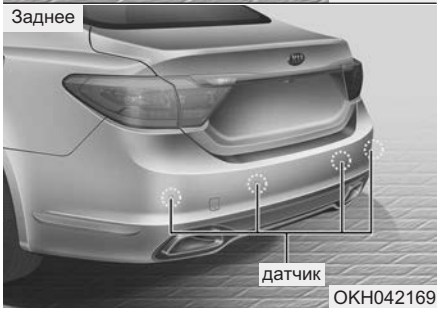

Система парковки помогает водителю во время движения автомобиля: она подает звуковой сигнал при обнаружении любого предмета в пределах расстояния 60 см (24 in.) впереди автомобиля и 100 см (39 in.) сзади автомобиля.

Она не снимает с водителя необходимость проявлять повышенную осторожность и внимание.

Радиус действия датчиков и набор предметов, которые могут быть ими обнаружены, ограничены. Каждый раз при движении необходимо уделять максимальное внимание предметам впереди и сзади автомобиля, - так же, как и в автомобиле, не оборудованном системой парковки.

⚠ ОСТОРОЖНО

Система парковки должна рассматриваться исключительно как вспомогательная. Водитель должен следить за пространством спереди и сзади от автомобиля. Работоспособность системы парковки могут ограничивать многие факторы и окружающие условия, т. ч. ответственность всегда лежит на водителе.

Работа системы парковки

Включение системы и рабочие характеристики

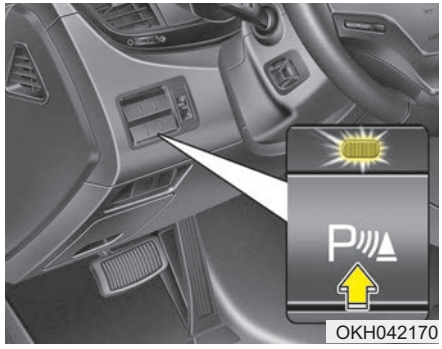

- Система активирована, если кнопка ее включения нажата при ключе зажигания в положении «ON».

- При переключении передачи в положение R (задний ход) кнопка системы помощи при парковке включается автоматически, активируя при этом систему. Система автоматически отключается после переключения на другую передачу и достижения скорости выше 20 км/ч.
- Расстояние дальности действия при движении задним ходом со скоростью меньше 10 км/ч составляет приблизительно 100 см (39 дюймов).
- Расстояние дальности действия при движении вперед со скоростью меньше 10 км/ч составляет приблизительно 60 см (24 дюйма).
- При одновременном обнаружении более двух объектов первым распознается ближайший объект.

✻ К СВЕДЕНИЮ

Система сигнализации может не сработать, если в момент ее включения объект уже находился на расстоянии менее чем приблизительно 25 см.

Типы предупреждающих звуковых сигналов и индикаторов

: с предупредительным звуковым сигналом

: без предупредительного звукового сигнала

Расстояние от объекта		Предупреждающий индикатор		Предупредительный звуковой сигнал
		При движении передним ходом	При движении задним ходом	
100cm~61cm	Переднее		-	Время от времени включается зуммер
120cm~61cm	Заднее	-		Время от времени включается зуммер
60cm~31cm	Переднее			Часто включается зуммер
	Заднее	-		Часто включается зуммер
30cm	Переднее			Непрерывно звучит зуммер
	Заднее	-		Непрерывно звучит зуммер

✻ К СВЕДЕНИЮ

Индикатор, объекты и состояние датчиков могут отличаться от показанных на рисунке. Если индикатор мигает, рекомендуем обратиться к авторизованному дилеру Kia для проверки системы.

Условия, при которых система парковки не работает правильно

Система парковки может не работать правильно при следующих условиях:

1. Датчик обледенел (после того, как лед растает, датчик начинает работать нормально).
2. Поверхность датчика покрыта каким-либо веществом, например, снегом или водой, либо крышка датчика заблокирована. (после очистки поверхности или разблокирования датчика система работает нормально).
3. Попадание влаги (при удалении влаги дальность обнаружения препятствий восстанавливается).
4. Кнопка системы помощи при парковке находится в выключенном положении.

Отказ системы парковки возможен при следующих условиях:

1. Движение по дорогам с неровной поверхностью, например, дорогам без покрытия, гравию, ухабам или дорогам, имеющим уклон.
2. Объекты, издающие избыточно сильные звуки, такие как звуковые сигналы автомобилей, громко работающие двигатели мотоциклов или пневматические тормоза грузовых автомобилей, могут нарушать нормальное функционирование датчиков.
3. Сильный дождь или брызги воды.
4. Радиопередатчики или мобильные телефоны, находящиеся вблизи датчика.
5. Снег на поверхности датчиков.

Дальность обнаружения препятствий может сокращаться, если:

1. Температура наружного воздуха очень высокая или очень низкая.
2. Объекты имеют недостаточные габаритные размеры для обнаружения (менее 1 м) или диаметр менее 14 см.

Перечисленные ниже объекты могут быть не обнаружены датчиками:

1. Острые или тонкие предметы, такие как тросы, цепи или небольшие столбики.
2. Объекты, которые поглощают звуковой сигнал, излучаемы датчиком, такие как ткани, губчатые материалы или снег.

✻ К СВЕДЕНИЮ

1. **Последовательность подачи предупреждающих сигналов может нарушаться в зависимости от скорости движения и формы обнаруженных объектов.**
2. **Система сигнализации может работать неправильно, если высота бампера или высота установки датчика была изменена. Любое дополнительное оборудование, установленное после приобретения автомобиля, также может ухудшать характеристики датчиков.**
3. **Если объект находится на расстоянии менее 30 см от датчика, он может быть не распознан датчиком, либо расстояние до него может быть измерено неправильно. По этой причине необходимо проявлять осторожность при использовании данной системы.**

(Продолжение)

(Продолжение)

4. **Датчик может не работать, если он покрыт льдом, либо на его поверхности есть вода или снег. Для восстановления работоспособности датчика необходимо удалить влагу с помощью мягкой ткани.**
5. **Запрещается нажимать на датчик, царапать или ударять какими-либо твердыми предметами, которые могут повредить его поверхность. Это может привести к выходу датчика из строя.**

✻ К СВЕДЕНИЮ

Эта система может только выявлять наличие посторонних предметов в радиусе действия датчиков в месте их установки. Она не может определить присутствие объекта там, где датчики не установлены. Кроме того, малые или тонкие предметы, либо предметы, расположенные между датчиками, могут не обнаруживаться.

Во время движения всегда визуально следите за пространством впереди и сзади автомобиля. Обязательно информируйте других водителей, управляющих данным автомобилем, которые могут быть незнакомы с этой системой, о ее функциональных возможностях и ограничениях.

⚠ ОСТОРОЖНО

Проявляйте повышенную внимательность при вождении автомобиля в непосредственной близости от объектов, находящихся на дороге, в частности от пешеходов, особенно от детей. Учитывайте, что некоторые объекты могут не быть обнаружены датчиками в зависимости от условий, ограничивающих эффективность работы датчика, включая расстояние до них, их размер или материал, из которого они состоят. Всегда проверяйте визуально отсутствие каких-либо препятствий перед началом движения автомобиля в любом направлении.

Самодиагностика

Если при включении передачи заднего хода не слышен предупреждающий звуковой сигнал, или если он звучит прерывисто, это может означать наличие неисправности системы задней парковки. В этом случае рекомендуем обратиться к авторизованному дилеру Kia для проверки системы.

⚠ ОСТОРОЖНО

Гарантия на новый автомобиль не распространяется на дорожно-транспортные происшествия и повреждения, полученные автомобилем или людьми, в нем находящимися, которые явились следствием отказа системы задней парковки. При вождении автомобиля необходимо всегда проявлять осторожность и соблюдать меры безопасности.

СИСТЕМА КОНТРОЛЯ МЕРТВОЙ ЗОНЫ ВИДИМОСТИ ПЕРЕД АВТОМОБИЛЕМ (ПРИ НАЛИЧИИ)

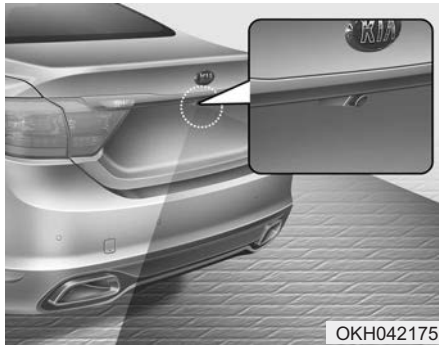

Камера заднего вида включается при включенном фонаре заднего хода, включенном зажигании и рычаге переключения передач в положении R (задний ход).

✻ К СВЕДЕНИЮ

Камера заднего вида может работать со сбоями при движении автомобиля в условиях крайне высоких или низких температур (рабочая температура: -20°C~65°C (-13°F ~ 149°F)).

⚠ ОСТОРОЖНО

- **Эта система является вспомогательной. Водитель обязан всегда проверять участок вокруг автомобиля перед началом движения, поскольку часть мертвой зоны невозможно увидеть даже с помощью камеры.**
- **Всегда содержите объектив камеры в чистоте. В случае попадания на объектив посторонних веществ нормальная работа камеры может быть нарушена.**

СИСТЕМА ПОМОЩИ ПРИ ПАРКОВКЕ (ПРИ НАЛИЧИИ)

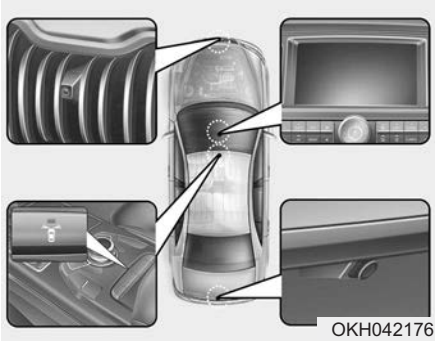
OKH042176

Эта функция помогает выполнять парковку задним ходом или параллельную парковку.

Система помощи при парковке может работать только при скорости автомобиля менее 10 км/ч.

⚠ ОСТОРОЖНО

Это дополнительная система. В ответственности водителя остается постоянный контроль зоны вокруг транспортного средства во время маневров при постановке на парковку.

Парковка задним ходом (парковка в гараж)

1. Подъедьте к месту парковки.
2. Остановите автомобиль и переведите рычаг переключения передач в положение "R".
3. Выберите режим парковки задним ходом, нажав значок на экране.
4. На экране отобразится направляющая линия парковки.

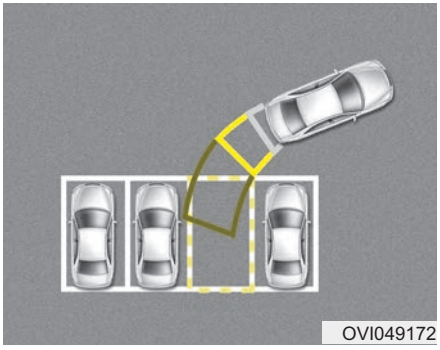
OVI049172

5. Поверните рулевое колесо так, чтобы направляющая линия парковки совместилась с зоной парковки.
6. Удерживая рулевое колесо, осторожно подавайте автомобиль назад до изменения экрана.

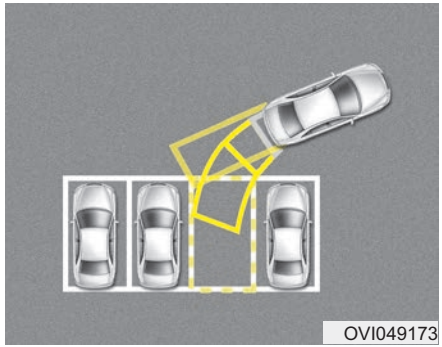

7. Осторожно подавайте автомобиль назад, совмещая направляющую линию рулевого колеса с зоной парковки путем вращения рулевого колеса.
8. По завершении парковки можно проверить нижнюю часть заднего бампера, нажав на экране значок "Вид сверху".

Параллельная парковка

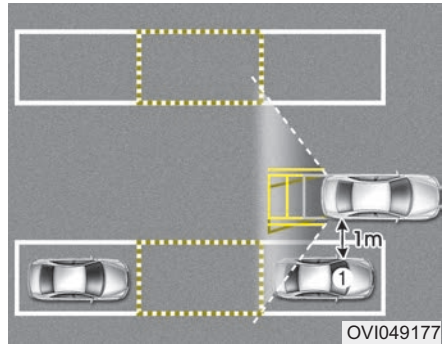

1. Остановите автомобиль на расстоянии примерно 1 м (3 фута) параллельно припаркованному автомобилю (1), находящемуся перед желаемым местом парковки. Убедитесь, что передняя часть припаркованного автомобиля (1) параллельна задним колесам вашего автомобиля.
2. Остановите автомобиль и переведите рычаг переключения передач в положение "R".
3. Выберите режим параллельной парковки, нажав на экране соответствующий значок .

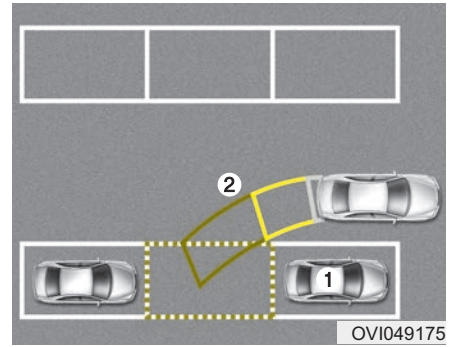

4. Осторожно подавайте назад параллельно припаркованному автомобилю (1), пока красная вертикальная направляющая линия (2) не окажется в конце припаркованного автомобиля (1).
5. Остановите автомобиль.
6. Поверните рулевое колесо на неподвижном автомобиле в направлении места парковки. Направляющие линии будут мигать.
7. Продолжайте вращать рулевое колесо до тех пор, пока направляющие линии не перестанут мигать.

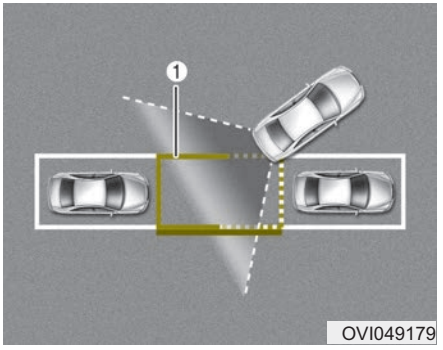

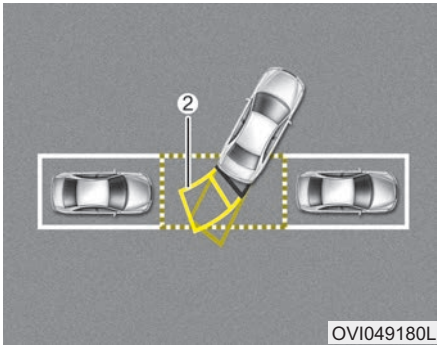

8. Удерживая рулевое колесо, осторожно подавайте автомобиль назад, пока зеленая направляющая линия (1) не совместится с целевой линией парковки.
9. Остановите автомобиль.
10. Поверните рулевое колесо на неподвижном автомобиле в противоположном направлении до изменения экрана.
11. Осторожно подайте назад, следя за направляющей линией (2) рулевого колеса.
12. По завершении парковки можно проверить нижнюю часть заднего бампера, нажав на экране значок "Вид сверху".

СИСТЕМА КОНТРОЛЯ МЕРТВОЙ ЗОНЫ ВИДИМОСТИ ПЕРЕД АВТОМОБИЛЕМ (ПРИ НАЛИЧИИ)

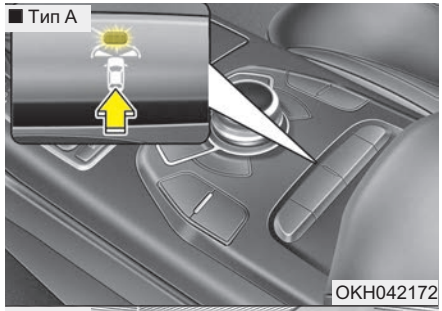

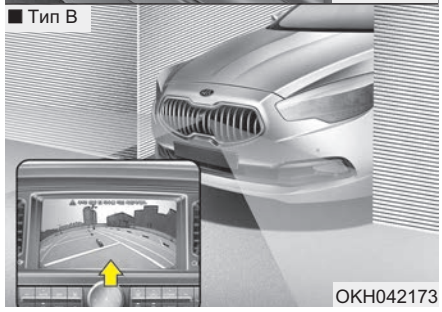

Система контроля мертвой зоны видимости перед автомобилем представляет собой вспомогательную систему, которая предназначается для вывода изображения мертвой зоны видимости перед автомобилем на экран аудиовизуального монитора.

Система контроля мертвой зоны видимости перед автомобилем включается, когда вы нажимаете кнопку и переводите рычаг переключения передач в положение N (Нейтраль) или D (Движение) при движении на скорости менее 10 км/ч.

⚠ ОСТОРОЖНО

Эта система является вспомогательной. Водитель обязан всегда проверять участок вокруг автомобиля перед началом движения, поскольку часть мертвой зоны невозможно увидеть даже с помощью камеры.

Всегда содержите объектив камеры в чистоте. В случае попадания на объектив посторонних веществ нормальная работа камеры может быть нарушена.

✻ К СВЕДЕНИЮ

Система контроля мертвой зоны видимости перед автомобилем может работать со сбоями при движении автомобиля в условиях крайне высоких или низких температур (рабочая температура: -20°C~65°C (-4°F ~ 149°F)).

СИСТЕМА МОНИТОРИНГА КРУГОВОГО ОБЗОРА

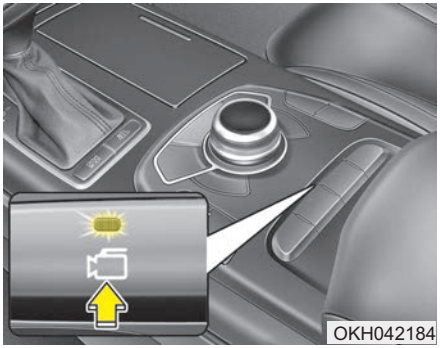

Это система помощи при парковке, отображающая на мониторе ситуацию вокруг автомобиля во время парковки. Она включается при нажатии кнопки. Для отключения системы нажмите кнопку еще раз.

Необходимые условия для работы системы
- Включено зажигание
- Выбран диапазон D, N или R коробки передач
- Скорость автомобиля не превышает 20 км/ч

- Если скорость автомобиля выше 20 км/ч, система AVM отключается. Если AVM отключается вследствие превышения скорости 20 км/ч, она не включится повторно. Для повторного включения системы нажмите кнопку.
- Когда автомобиль движется задним ходом, AVM включается независимо от скорости движения и того, нажимается ли кнопка.
- Если открыт багажник и дверь водителя/пассажира и сложены наружные зеркала, система AVM выводит предупреждение.
- Если система AVM не работает надлежащим образом, рекомендуем обратиться к уполномоченному дилеру Kia.

* AVM : Around View Monitoring
(мониторинг кругового обзора)

ОСВЕТИТЕЛЬНЫЕ ПРИБОРЫ

Функция экономии заряда аккумуляторной батареи

- Эта функция предназначена для предотвращения разрядки АКБ. Система автоматически выключает габаритные огни, когда водитель останавливает двигатель и открывает дверь водителя.
- Благодаря этой функции стояночные огни автоматически выключаются, если водитель ставит автомобиль на стоянку на обочине ночью. Если требуется, чтобы световые приборы горели при остановленном двигателе, выполните следующее.
  1) Откройте дверь со стороны водителя.
  2) Выключите и включите габаритные огни.

Система освещения фарами пути в дом после оставления автомобиля

После перевода кнопки пуска/останова двигателя в положение ACC или OFF, фары (и/или габаритные огни) продолжат гореть в течение примерно 5 минут. Однако если открыть и снова закрыть дверь водителя, фары выключатся через 15 секунд.

Фары можно выключить двойным нажатием кнопки блокировки на электронном ключе или поворотом переключателя света в выключенное положение из положения фар или автоматического освещения.

⚠ ВНИМАНИЕ

В случае выхода водителя через другую дверь (кроме двери водителя), не сработает функция экономии АКБ, и система освещения фарами пути в дом не выключится автоматически. Поэтому такое действие может привести к разряду АКБ. Покидая автомобиль таким образом, обязательно выключите фары вручную.

Дневные ходовые огни (при наличии)

Дневные ходовые огни (DRL) делают транспортное средство более заметным днем для других участников движения. Дневные ходовые огни полезны в разных условиях, особенно во время восхода и перед закатом солнца.

Отдельные дневные ходовые огни выключаются при следующих обстоятельствах:

1. Переключатель передних фар замкнут.
2. Двигатель не работает.

Изменение стороны движения транспортного потока (Для Европы, Кроме РОССИИ) (при наличии)

Данная функция используется при посещении стран с противоположным направлением дорожного движения.

Включение функции адаптации к изменению стороны движения транспортного потока при посещении стран с таким движением снижает ослепление встречного транспорта.

Выполните следующую процедуру.

1. Выберите "User Settings" (настройки пользователя), нажав кнопку изменения режима ( ) на рулевом колесе.
2. Выберите "Lamp" (освещение) нажав кнопку перемещения (▼) и кнопку выбора (↵) на рулевом колесе.
3. Выберите "Travel Mode" (режим движения) нажав кнопку перемещения (▼) и кнопку выбора (↵) на рулевом колесе.
4. • Выберите "On" (вкл.) для включения функции изменения стороны движения транспортного потока.
   • Выберите "Off" (выкл.) для отключения функции изменения стороны движения транспортного потока.

✻ К СВЕДЕНИЮ

Если при включенной функции изменения стороны движения транспортного потока остановить двигатель, то при следующем запуске двигателя будет выведено сообщение "Headlamp beam pattern set to opposite side range has been reduced" (интенсивность луча света передних фар на противоположной стороне снижена). Это информирует водителя о включенной функции.

Управление осветительными приборами

OKH042189

Переключатель управления осветительными приборами имеет два положения - “Фары” и “Стояночные огни”.

Для управления осветительными приборами поверните ручку на торце рычажка управления в одно из следующих положений:

(1) OFF

(2) Положение автоматического управления осветительными приборами/AFLS

(3) Габаритные огни

(4) Фары

Автоматическое освещение / положение AFLS

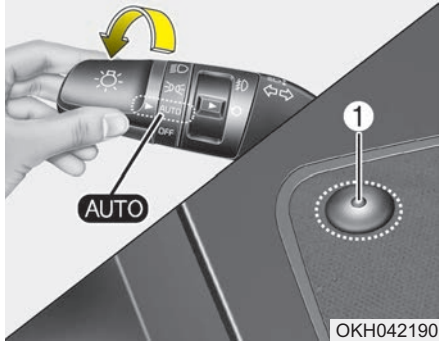

OKH042190

Если переключатель света находится при работающем двигателе в положении AUTO, фары и задние фонари будут включаться и выключаться автоматически, в зависимости от освещенности дороги.

Если на автомобиле имеется адаптивная система коррекции фар (AFLS), она будет также работать при включенных фарах.

⚠ ВНИМАНИЕ

- ***Никогда не закрывайте датчик (1), находящийся на приборной панели. Это обеспечит лучшую работу системы автоматического управления осветительными приборами.***
- ***Не используйте для чистки датчика средство для мойки стекло. Оно может создавать тонкую пленку, искажающую работу датчика.***
- ***Если ветровое стекло затонировано или имеет другие типы покрытия, система LDWS может не работать надлежащим образом.***

Адаптивная система коррекции фар (AFLS) (при наличии)

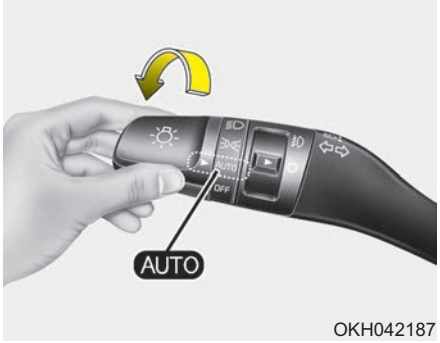

OKH042187

Система AFLS обеспечивает более широкий обзор путем регулирования угла поворота и наклона фар на основании данных об угле поворота рулевого колеса и скорости.

Установите переключатель в положение “AUTO” при работающем двигателе. Система AFLS работает при включенных фарах. Для выключения системы AFLS установите переключатель в другое положение. После выключения системы AFLS регулирование угла поворота прекращается, а угла наклона продолжается непрерывно.

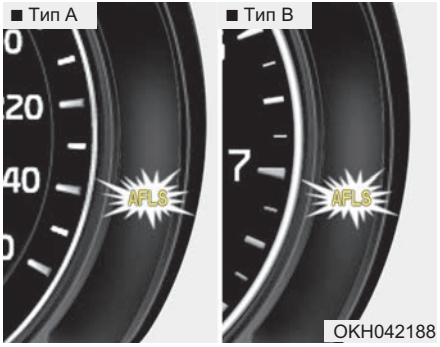

OKH042188

Этот индикатор загорается в случае неисправности системы AFLS.

Остановитесь в ближайшем безопасном месте и перезапустите двигатель. Если индикатор продолжает гореть, рекомендуем обратиться к авторизованному дилеру Kia для проверки системы.

Стояночные огни ( )

OKH042191

Когда переключатель освещения находится в положении стояночного фонаря, включаются задние фонари, освещение номерного знака и подсветка приборной панели.

Фары ( )

OKH042192

Когда переключатель управления осветительными приборами находится в положении фар (2-м положении), горят фары, габаритные огни, лампы освещения номерного знака и подсветка панели приборов.

✻ К СВЕДЕНИЮ

Свет фар включается только при ключе зажигания в положении ON.

Включение дальнего света

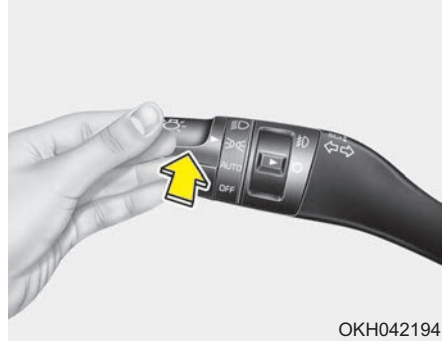

OKH042194

Для включения дальнего света переместите рычаг от себя. Потяните его назад для включения ближнего света.

При включении дальнего света загорится соответствующая контрольная лампа.

Для предотвращения разряда аккумуляторной батареи не оставляйте осветительные приборы включенными на длительное время при неработающем двигателе.

⚠ ОСТОРОЖНО

Не используйте дальний свет фар во время движения в потоке машин. Использование дальнего света фар может помешать другим водителям следить за дорогой.

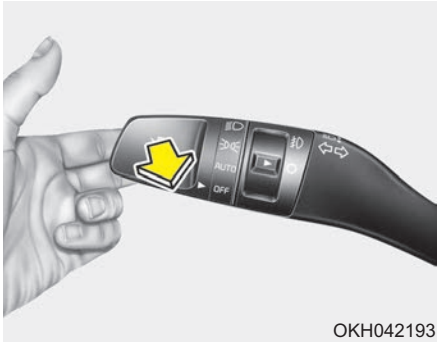

OKH042193

Для мигания дальним светом фар потяните рычаг на себя. При его отпускании рычаг вернется в нормальное положение (ближний свет). Для использования этой функции включение переключателя управления осветительными приборами не требуется.

Указатели поворота и сигнализация перестроения

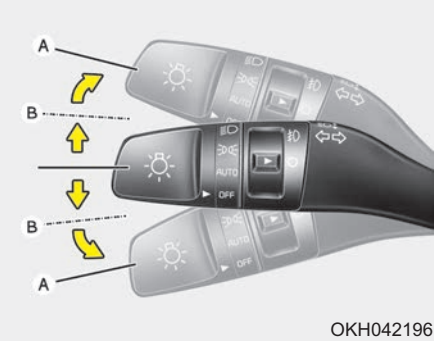

OKH042196

Для работы указателей поворота зажигание должно быть включено. Для включения указателей поворота переместите рычаг вверх или вниз (A).

Зеленые лампы в форме стрелок на приборной панели укажут, какой именно указатель поворота работает.

После завершения поворота указатели автоматически выключаются. Если контрольная лампа указателя поворота продолжает мигать после завершения поворота, вручную переместите рычаг в положение выключения.

Для предупреждения о перестроении слегка сместите рычаг включения указателей поворота и удерживайте его в этом положении (B). При отпускании рычага он вернется в положение выключения.

Если контрольная лампа горит постоянно или мигает с ненормальной частотой, это означает, что одна из ламп указателей поворота, возможно, перегорела и требует замены.

Включение указателя поворота одним касанием

Для включения указателя поворота одним касанием немного переместите рычаг указателей поворота и отпустите его. Указатели перестроения мигнут 3, 5 или 7 раз.

Можно задать количество срабатываний. См. раздел "ЖК дисплей" в этой главе.

✻ К СВЕДЕНИЮ

Если контрольная лампа мигает со слишком высокой или низкой частотой, это означает, что лампа указателя, возможно, перегорела, или в электрической цепи имеется плохой контакт.

Передние противотуманные фары

OKH042197

Противотуманные фары используются для улучшения видимости в туман, дождь, снег и т. п.

1. Включите габаритные огни.
2. Переведите переключатель света (1) в положение противотуманных фар.
3. Для выключения противотуманных фар еще раз установите переключатель света в положение противотуманных фар или выключите габаритные огни.

⚠ ВНИМАНИЕ

Во время работы противотуманные фары потребляют большое количество электроэнергии. Используйте их только в условиях плохой видимости во избежание возможного разряда аккумуляторной батареи и плохой работы генератора.

Задние противотуманные фонари (при наличии)

Для включения задних противотуманных фонарей включите передний фары и используйте переключатель задних противотуманных фонарей (1).

Задние противотуманные фонари также включаются при использовании переключателя задних противотуманных фонарей, если переключатель передних противотуманных фар находится в парковочном положении, и включены передние противотуманные фары (при наличии).

Для выключения задних противотуманных фонарей снова используйте переключатель задних противотуманных фонарей.

Устройство регулировки угла наклона фар

Автоматически регулирует угол наклона фар в зависимости от количества пассажиров и загруженности багажного отсека.

Обеспечивает надлежащий режим работы фар при различных условиях.

⚠ ОСТОРОЖНО

Если устройство не работает надлежащим образом даже при наклоне автомобиля назад под действием веса пассажиров или если фары дальнего света направлены слишком высоко или слишком низко, рекомендуем обратиться к уполномоченному дилеру Kia для проверки системы.

Не пытайтесь проверить или заменить проводку самостоятельно.

Омыватель фар

Если транспортное средство будет оборудовано омывателем фар, то он будет включаться одновременно с омывателем ветрового стекла. Он будет работать когда переключатель света фар находится в первом или втором положении, а кнопка пуска/остановки двигателя находится в положении ON (ВКЛ).

Жидкость для стеклоомывателя будет распыляться на фары.

✻ К СВЕДЕНИЮ

Периодически проверяйте омыватели фар, чтобы убедиться в надлежащем распылении жидкости на поверхность рассеивателей фар.

СТЕКЛООЧИСТИТЕЛИ И СТЕКЛООМЫВАТЕЛИ

Стеклоочистители

Стеклоочистители работают при включенном зажигании следующим образом.

MIST : Для одного прохода стеклоочистителей по стеклу переместите рычаг вверх и отпустите его при нахождении рычага в положении OFF. Стеклоочистители будут работать в постоянном режиме, если переместить рычаг вверх и удерживать его в этом положении.

OFF : Стеклоочистители не работают.

AUTO : Автоматический режим работы стеклоочистителя

LO : Нормальная скорость перемещения стеклоочистителей.

HI : Высокая скорость перемещения стеклоочистителей.

✻ К СВЕДЕНИЮ

При наличии толстого слоя снега или льда на ветровом стекле перед использованием стеклоочистителей для обеспечения их работы в нормальном режиме включите обогреватель примерно на 10 минут или до тех пор, пока снег и/или лед не будут удалены.

Автоматическое управление (при наличии)

Датчик дождя, расположенный в верхней части ветрового стекла, определяет количество осадков и управляет частотой работы стеклоочистителей. Чем сильнее дождь, тем быстрее они работают.

При прекращении дождя стеклоочистители останавливаются. Для изменения частоты работы стеклоочистителей поверните ручку (1).

Если переключатель управления стеклоочистителями переводится в положение автоматического режима (AUTO) при включенном зажигании, стеклоочистители выполняют один рабочий цикл для самопроверки системы. Когда использовать стеклоочистители не требуется, устанавливайте переключатель управления стеклоочистителями в положение OFF.

⚠ ВНИМАНИЕ

При включенном зажигании и переключателя управления стеклоочистителями в положении AUTO проявляйте осторожность в перечисленных ниже случаях во избежание получения травм рук или других частей тела:

- ***Не прикасайтесь к верхней части ветрового стекла в месте установки датчика дождя.***
- ***Не протирайте верхнюю часть ветрового стекла влажной или мокрой тканью.***
- ***Не давите на ветровое стекло.***

⚠ ВНИМАНИЕ

При мойке автомобиля установите переключатель управления работой стеклоочистителей в положение OFF для отключения функции его автоматического включения.

Стеклоочистители могут начать работать и получить повреждение в случае нахождения переключателя в положении AUTO при мойке автомобиля.

Не снимайте крышку датчика, расположенную в верхней части ветрового стекла со стороны пассажира. Это может привести к повреждению элементов системы, на которое не будет распространяться гарантия.

При запуске автомобиля в зимнее время установите переключатель управления работой стеклоочистителей в положение OFF. В противном случае стеклоочистители могут начать работать, и лед может повредить их щетки. Всегда полностью удаляйте снег и лед и включайте обогреватель перед началом работы стеклоочистителей.

Стеклоомыватель ветрового стекла

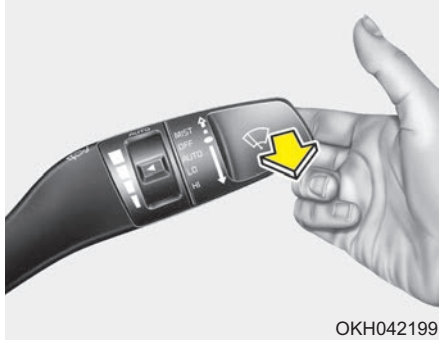

OKH042199

При нахождении рычага в положении OFF легко потяните его на себя для подачи жидкости на ветровое стекло и включения стеклоочистителей на 1 - 3 цикла работы. Используйте эту функцию при загрязнении ветрового стекла.

Работа стеклоомывателя и стеклоочистителей будет продолжаться до тех пор, пока не будет отпущен рычаг.

Если стеклоомыватель не работает, проверьте уровень жидкости в его бачке. Если жидкости недостаточно, необходимо долить в бачок подходящую жидкость для стеклоомывателя ветрового стекла, не обладающую абразивными свойствами.

Горловина бачка стеклоомывателя находится в передней части отсека двигателя со стороны пассажира

⚠ ВНИМАНИЕ

Для предотвращения возможного повреждения насоса стеклоомывателя ветрового стекла не включайте стеклоомыватель при отсутствии жидкости в его бачке.

⚠ ОСТОРОЖНО

Не пользуйтесь стеклоомывателем ветрового стекла при минусовой температуре без предварительного нагрева ветрового стекла при помощи обогревателя; водный раствор может замерзнуть при контакте с ветровым стеклом и ограничить обзор.

⚠ ВНИМАНИЕ

- ***Для предотвращения повреждения стеклоочистителей или ветрового стекла не включайте стеклоочистители, если ветровое стекло сухое.***
- ***Для предотвращения повреждения щеток стеклоочистителей не допускайте их контакта с бензином, керосином, растворителем для краски или другими растворителями, и не используйте эти жидкости в непосредственной близости от щеток.***
- ***Для предотвращения повреждения рычагов стеклоочистителей и других элементов не пытайтесь перемещать стеклоочистители вручную.***

ОСВЕЩЕНИЕ САЛОНА

⚠ ВНИМАНИЕ

Не используйте освещение салона в течение длительного времени при неработающем двигателе.

Это может привести к разряду аккумуляторной батареи.

⚠ ОСТОРОЖНО

Не используйте свет освещения салона во время вождения в темное время суток. Освещение в салоне может помешать обзору, это может привести к созданию аварийной ситуации.

Функция автоматического выключения (при наличии)

Освещение салона выключается автоматически примерно через 20 минут после остановки двигателя.

Если на автомобиле установлена система противоугонной сигнализации, световые приборы салона выключаются через несколько секунд после включения системы.

Тип A

Переключатель передней лампы

OKH042200

- : Нажмите кнопку для включения лампы. Эта лампа имеет узконаправленный луч, удобный для использования в качестве направленного освещения или индивидуальной подсветки для водителя или переднего пассажира. Для выключения нажмите кнопку еще раз.
- САЛОН (ROOM) :

Нажмите кнопку для включения передней и задней ламп. Для выключения ламп нажмите кнопку еще раз.

• ЗАДНЯЯ ЧАСТЬ САЛОНА (REAR ROOM) :

Нажмите кнопку для включения задней лампы. Для выключения лампы нажмите кнопку еще раз.

• ДВЕРЬ(DOOR) :

Нажмите кнопку для управления режимом двери. На кнопке загорится индикатор, и лампы будут включаться и выключаться следующим образом.

- При открытии двери включаются передняя и задняя лампы. Лампы гаснут примерно через 30 с.
- Передняя и задняя лампы включаются примерно на 30 с после отпирания дверей электронным ключом, если после этого не открываются двери.
- Передняя и задняя лампы горят примерно 20 минут, если открыта дверь и кнопка пуска/останова двигателя находится в положении ACC или OFF.
- Передняя и задняя лампы горят постоянно, если открыта дверь и кнопка пуска/останова двигателя находится в положении ON.
- Передняя и задняя лампы немедленно гаснут, если перевести кнопку пуска/останова двигателя в положение ON или запереть все двери.

Для выключения режима двери нажмите кнопку еще раз. Индикатор на кнопке погаснет.

• КОНФИДЕНЦИАЛЬНОСТЬ (PRIVACY):

Нажмите кнопку для управления режимом конфиденциальности. На кнопке загорится индикатор, и лампы будут включаться и выключаться следующим образом.

- Если открыть любую дверь, загорится лампа для открытой двери.

Для выключения режима конфиденциальности нажмите кнопку еще раз. Индикатор на кнопке погаснет.

Переключатель задней лампы

OKH042201

• : Нажмите кнопку для включения лампы. Эта лампа имеет узконаправленный луч, удобный для использования в качестве направленного освещения или индивидуальной подсветки для водителя или переднего пассажира. Для выключения нажмите кнопку еще раз.

• САЛОН(ROOM) :

Нажмите кнопку для включения задней лампы. Для выключения лампы нажмите кнопку еще раз.

Тип B

Переключатель передней лампы

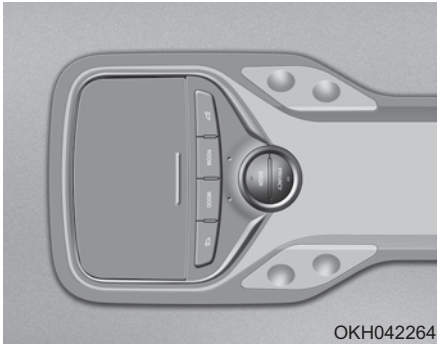

- : Нажмите кнопку для включения лампы. Эта лампа имеет узконаправленный луч, удобный для использования в качестве направленного освещения или индивидуальной подсветки для водителя или переднего пассажира. Для выключения нажмите кнопку еще раз.
- САЛОН(ROOM) :

Нажмите кнопку для включения передней и задней ламп. Для выключения лампы нажмите кнопку еще раз.

- ДВЕРЬ (DOOR) :

Нажмите кнопку для управления режимом двери. На кнопке загорится индикатор, и лампы будут включаться и выключаться следующим образом.

- При открытии двери включаются передняя и задняя лампы. Лампы гаснут примерно через 30 с.
- Передняя и задняя лампы включаются примерно на 30 с после отпирания дверей электронным ключом, если после этого не открываются двери.
- Передняя и задняя лампы горят примерно 20 минут, если открыта дверь и кнопка пуска/останова двигателя находится в положении ACC или OFF.
- Передняя и задняя лампы горят постоянно, если открыта дверь и кнопка пуска/останова двигателя находится в положении ON.
- Передняя и задняя лампы немедленно гаснут, если перевести кнопку пуска/останова двигателя в положение ON или запереть все двери.

Для выключения режима двери нажмите кнопку еще раз. Индикатор на кнопке погаснет.

- КОНФИДЕНЦИАЛЬНОСТЬ (PRIVACY) :

Нажмите кнопку для управления режимом конфиденциальности. На кнопке загорится индикатор, и лампы будут включаться и выключаться следующим образом.

- Если открыть любую дверь, загорится лампа для открытой двери.

Для выключения режима конфиденциальности нажмите кнопку еще раз. Индикатор на кнопке погаснет.

- ДЕКОРАТИВНАЯ ПОДСВЕТКА (MOOD) :

Лампа декоративной подсветки меняет освещение при каждом нажатии кнопки следующим образом..

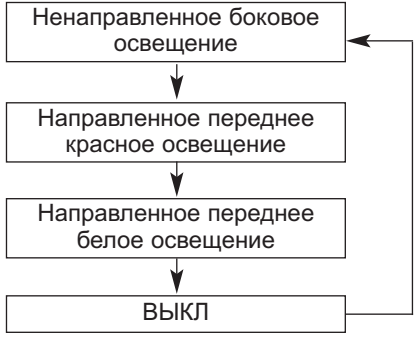

Переключатель задней лампы

- : Нажмите кнопку для включения лампы. Эта лампа имеет узконаправленный луч, удобный для использования в качестве направленного освещения или индивидуальной подсветки для водителя или переднего пассажира. Для выключения нажмите кнопку еще раз.
- САЛОН(ROOM) :

Нажмите кнопку для включения задней лампы. Для выключения лампы нажмите кнопку еще раз.

Лампа освещения багажника

Лампа освещения багажника загорается при открытом багажнике.

⚠ ВНИМАНИЕ

Во избежание ненужной разрядки аккумулятора надежно закройте крышку багажника после использования багажного отделения.

Лампа подсветки двери (при наличии)

Лампа подсветки двери загорается при открывании двери для облегчения входа в автомобиль и выхода из него. Кроме того, данная лампа играет роль предупредительного светового сигнала для проезжающих мимо автомобилей, который оповещает о том, что дверь автомобиля открыта.

Лампа освещения перчаточного ящика

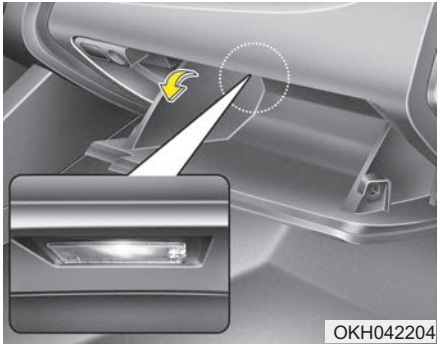

Лампа освещения перчаточного ящика загорается при его открывании.

⚠ ВНИМАНИЕ

Необходимо плотно закрывать дверцу перчаточного ящика, чтобы предотвратить ненужный разряд системы.

Лампа зеркала заднего вида

При открытии крышки лампа зеркала солнцезащитного козырька автоматически загорается.

⚠ ВНИМАНИЕ

- Лампа зеркала заднего вида (при наличии)

Переключатель всегда должен быть установлен в положение «выключено», когда лампа зеркала заднего вида не используется. Если закрыть солнцезащитный козырек не выключая лампу, это может разрядить аккумуляторную батарею или повредить солнцезащитный козырек.

СИСТЕМА ПРИВЕТСТВИЯ

OKH042285

Фонарь подсветки выхода и подсветка дверной ручки

Когда все двери (и багажник) закрыты и заперты, лампы в нижней части дверей и в дверных ручках загораются приблизительно на 15 секунд, если выполнено любое из перечисленных ниже условий.

- Когда на смарт-ключе нажата кнопка разблокировки дверей.
- Когда нажата кнопка на внешней ручке двери.
- В случае приближения к автомобилю со смарт-ключом.

Кроме того, если переключатель складывания наружных зеркал будет установлен в положение AUTO, то наружные зеркала заднего вида займут исходное положение автоматически.

Фары

Когда фары (переключатель света в положении включения фар или в положении AUTO) включены и все двери (и багажник) закрыты и заперты, габаритные огни и фары включатся на 15 секунд, если любое из перечисленных ниже условий будет выполнено.

- Когда на смарт-ключе нажата кнопка разблокировки дверей.

Если на данном этапе нажать кнопку блокирования или разблокирования двери, то фары и габаритные огни будут немедленно выключены.

Освещение салона

Когда переключатель освещения салона находится в положении DOOR и все двери (и багажник) закрыты и заблокированы, плафон освещения салона включится на 30 секунд в случае выполнения любого из перечисленных ниже условий.

- Когда на смарт-ключе нажата кнопка разблокировки дверей.
- Когда нажата кнопка на внешней ручке двери.

Если на данном этапе нажать кнопку блокирования или разблокирования двери, то плафон освещения салона будет немедленно выключен.

ОБОГРЕВАТЕЛЬ

⚠ ВНИМАНИЕ

Для предотвращения повреждения элементов проводки, закрепленных на внутренней части заднего стекла, категорически не допускается использовать инструменты с острыми кромками или средства очистки стекол с абразивными свойствами для очистки стекла.

✻ К СВЕДЕНИЮ

При необходимости устранения инея и запотевания с ветрового стекла обратитесь к пункту “Устранение инея и запотевания с ветрового стекла” в данном разделе.

Обогреватель заднего стекла

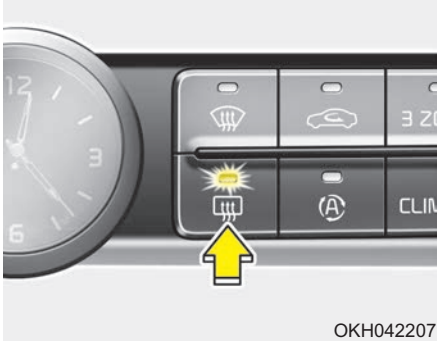

OKH042207

При работающем двигателе обогреватель нагревает заднее окно для удаления запотевания, инея или тонкого слоя льда.

Для включения обогревателя заднего стекла нажмите соответствующую кнопку, расположенную на центральной панели переключателей.

При включении обогревателя в этой кнопке загорится контрольная лампа.

При наличии толстого слоя снега на заднем стекле удалите его щеткой перед включением обогревателя.

Обогреватель заднего окна автоматически отключается после приблизительно 20 минут работы или при переводе ключа зажигания в положение “OFF” (Выкл.). Для выключения обогревателя нажмите на кнопку его включения еще раз.

Обогреватель наружных зеркал заднего вида

При наличии в автомобиле обогревателя зеркал заднего вида он будет работать одновременно с включением обогревателя заднего стекла.

Противообледенитель ветрового стекла (при наличии)

При наличии в автомобиле противообледенителя лобового стекла он будет работать одновременно с включением обогревателя заднего стекла.

АВТОМАТИЧЕСКАЯ СИСТЕМА УПРАВЛЕНИЯ МИКРОКЛИМАТОМ (ПРИ НАЛИЧИИ)

■ Передний

■ Задний

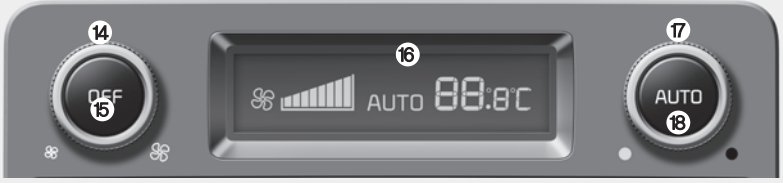

1. Кнопка регулирования температуры на стороне водителя
2. Кнопка включения автоматического режима
3. Кнопка выключения системы
4. Кнопка регулирования скорости вращения вентилятора
5. Кнопка включения кондиционера
6. Кнопка выбора режима работы
7. Кнопка включения обогревателя ветрового стекла
8. Переключатель режимов подачи воздуха
9. 3-зонный контроль температуры (на стороне водителя, переднего пассажира и в задней части)
10. Кнопка регулирования температуры на стороне пассажира
11. Кнопка включения обогревателя заднего стекла
12. Кнопка включения системы управления качеством подаваемого воздуха
13. Кнопка выбора экрана с информацией о климат-контроле
14. Кнопка регулирования скорости вращения вентилятора (Задний)
15. Кнопка выключения системы (Задний)
16. ЖК-дисплей
17. Ручка контроля температуры в задней части
18. Кнопка включения автоматического режима

OKH042208L/OKH042209

Автоматическое управление обогревом и кондиционированием воздуха

1. Нажмите кнопку AUTO (включение автоматического режима).

Управление режимами работы, скоростью вращения вентилятора, режимом подачи воздуха и работой системы кондиционирования будет осуществляться автоматически в соответствии с заданным значением температуры.

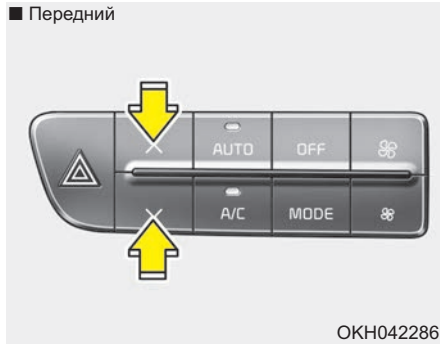

2. Для установки требуемой температуры воздуха нажмите кнопку TEMP.

✻ К СВЕДЕНИЮ

- **Чтобы отключить автоматическое управление, задействуйте любую из следующих кнопок и переключателей:**
  - **Кнопка переключения режима**
  - **Кнопка оттаивателя ветрового стекла**
  - **Переключатель скорости вентилятора**

  Выбранная функция будет управляться вручную, а остальные функции - автоматически.
- **Для комфорта и эффективности управления кондиционированием рекомендуется пользоваться кнопкой AUTO и устанавливать температуру на 23°C/73°F.**

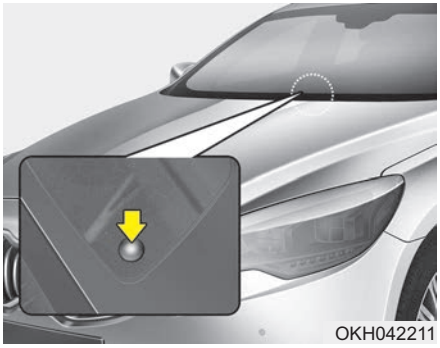

✻ К СВЕДЕНИЮ

Никогда не загораживайте чем-либо датчик, находящийся на приборной панели, в целях обеспечения более эффек-тивного управления системой обогрева и кондиционирования.

Ручное управление обогревом и кондиционированием воздуха

Управление отоплением и кондиционированием может осуществляться также и в ручном режиме путем нажатия кнопок, отличных от кнопки AUTO. В таком случае система последовательно переключается в те режимы, которые выбраны в порядке переключения их кнопками.

При нажатии любой кнопки, кроме кнопки AUTO, в автоматическом режиме работы, те функции, которые не были выбраны вручную, будут управляться автоматически.

1. Запустите двигатель
2. Установите ручку управления режимом по своему усмотрению.

   Для повышения эффективности обогрева и охлаждения:

   - Обогрев:
   - Охлаждение:
3. Установите ручку управления температурой воздуха по своему усмотрению.
4. Установите переключатель режимов подачи внешнего воздуха в положение подачи внешнего (свежего) воздуха.
5. Настройте скорость вращения вентилятора по своему усмотрению.
6. При необходимости включите кондиционер.

Для возврата в автоматический режим управления нажмите кнопку AUTO.

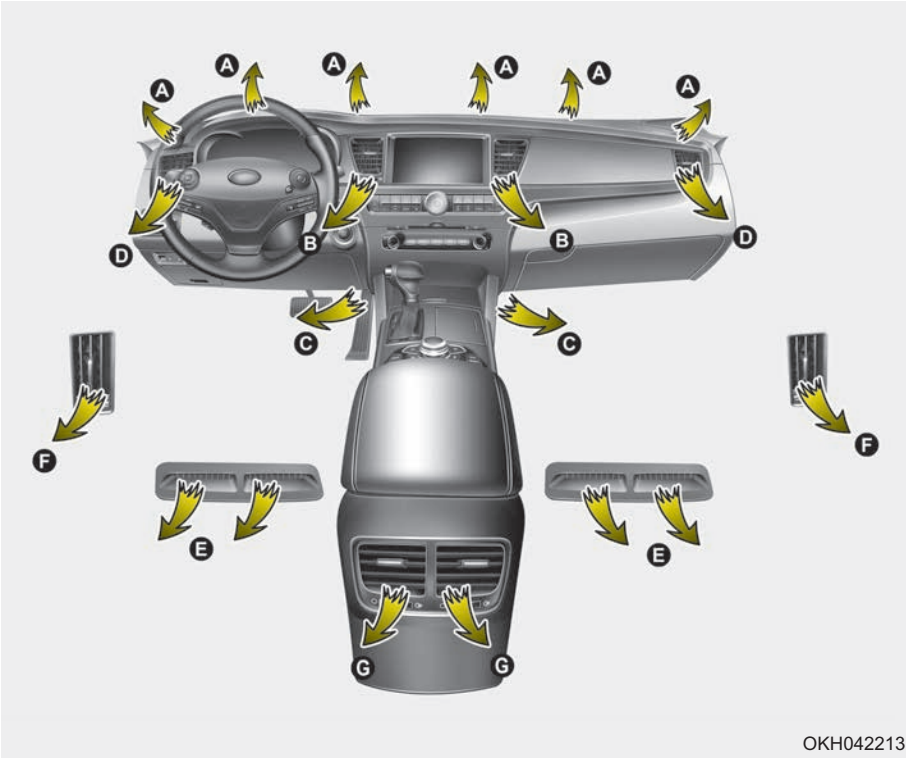

❋ Задние вентиляционные отверстия (F)

- Поток воздуха через задние вентиляционные отверстия регулируется системой переднего климат-контроля. Воздух подается через внутренний воздухозаборный канал передних дверей. Если дверь открыта или не полностью закрыта, надлежащая подача воздуха через заднее вентиляционное отверстие невозможна. Следите за тем, чтобы передние двери были полностью закрыты.
- Поток воздуха из задних вентиляционных отверстий может быть слабее, чем из вентиляционных отверстий приборной панели из-за того, что воздуховод в передних дверях длиннее.

Выбор режима работы

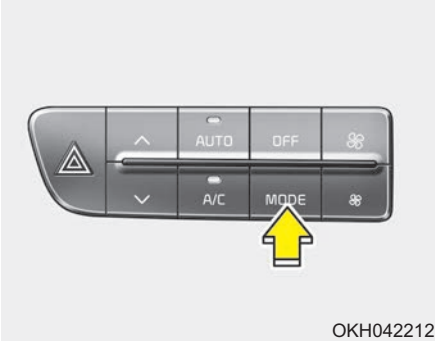

Кнопка выбора режима работы осуществляет управление направлением подачи воздуха через систему вентиляции.

Подача воздуха осуществляется через следующие отверстия:

Подача воздуха через вентиляционные отверстия передней панели - сопла (B, D, F, G)

Поток воздуха направляется на верхнюю часть тела и в лицо человека. Кроме того, возможна настройка положения каждого вентиляционного отверстия для направления потока подаваемого через него воздуха.

Подача воздуха через вентиляционные отверстия передней панели и в нижнюю часть салона - сопла (B, C, D, E, F, G)

Поток воздуха направляется в лицо человека и в нижнюю часть салона.

Подача воздуха в нижнюю часть салона - сопла (A, C, E, G)

Основная часть воздуха направляется в нижнюю часть салона, а незначительное его количество подается на ветровое стекло и к боковым соплам для предотвращения обмерзания остекления.

Подача воздуха в нижнюю часть салона и на лобовое стекло - сопла (A, C, E, G)

Основная часть воздуха направляется в нижнюю часть салона и на ветровое стекло, а незначительное его количество подается к боковым соплам для предотвращения обмерзания остекления.

OKH042214L

Подача воздуха на ветровое стекло - сопла (A)

Основная часть воздуха направляется на ветровое стекло, а незначительное его количество подается к боковым соплам для предотвращения обмерзания остекления.

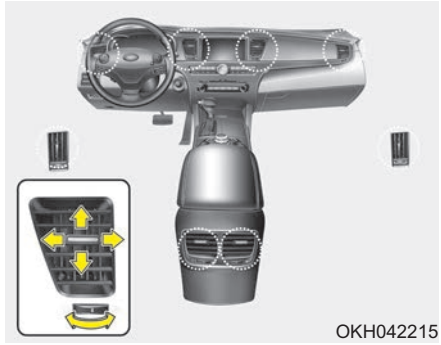
OKH042215

Вентиляционные отверстия в панели приборов

Открытие или закрытие сопел может производиться отдельно при помощи горизонтального колесика. Чтобы закрыть вентиляционное отверстие, поверните его влево до упора. Чтобы открыть его, поверните его вправо до упора.

Также можно настроить направление подачи воздуха через эти вентиляционные отверстия при помощи рычажка, как это показано на рисунке.

Регулирование температуры

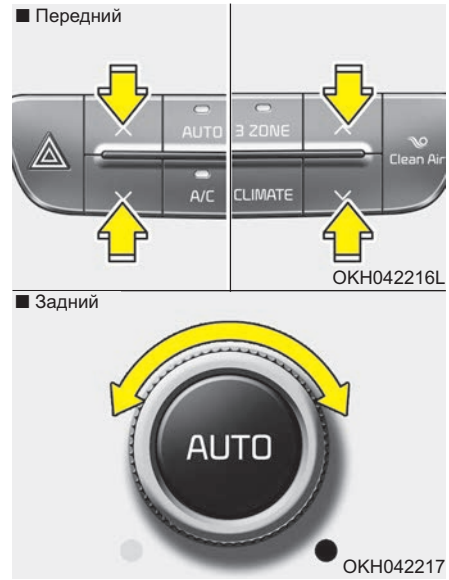

При нажатии кнопки вверх (∧) (для передней части) или повороте ручки вправо (для задней части) температура будет увеличиваться до максимума (HI).

При нажатии кнопки вниз (∨) (для передней части) или повороте ручки влево (для задней части) температура будет снижаться до минимума (Lo).

При нажатии кнопки (для передней части) или повороте ручки (для задней части) температура будет увеличиваться или уменьшаться на 0,5 °C/1 °F. Когда установлен самый низкий температурный режим, кондиционер будет работать постоянно.

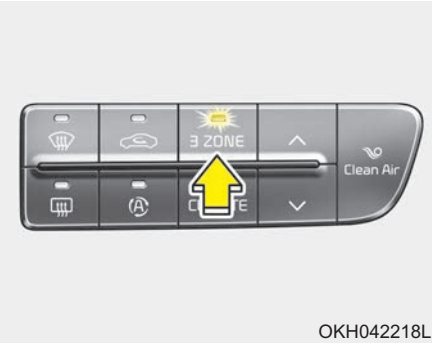

OKH042218L

Отдельная регулировка температуры для водителя, пассажира и задней части (3-зонный контроль температуры)

- Для отдельной регулировки температуры на стороне водителя, пассажира и в задней части нажмите кнопку 3ZONE.
- При нажатии кнопки контроля температуры на стороне пассажира также автоматически включится 3-зонный режим. В данный момент температура в задней части будет соответствовать температуре на стороне водителя.
- При вращении ручки контроля температуры в задней части также автоматически включится 3-зонный режим. В данный момент температура на стороне пассажира будет соответствовать температуре на стороне водителя.

Если температура на стороне водителя устанавливается в максимальное (HI) или минимальное (Lo) значение, 3-зонный режим отключается и заменяется максимальным обогревом или охлаждением.

Параллельная регулировка температуры на стороне водителя, пассажира и в задней части

1. Нажмите кнопку 3ZONE еще раз для отмены 3-зонного режима. На стороне пассажира и в задней части будет задана такая же температура как и на стороне водителя.
2. Нажмите кнопку регулятора температуры на стороне водителя. Температура на стороне водителя, пассажира и в задней части будет меняться одинаково.

Изменение шкалы измерения температур

В случае разрядки или отключения аккумуляторной батареи дисплей установки температуры воздуха переключится на шкалу Цельсия.

Это является нормальным. Для выбора шкалы измерения температуры (Цельсия или Фаренгейта) необходимо совершить следующие действия:

Удерживая в нажатом положении кнопку OFF, нажмите на кнопку AUTO и держите ее в таком положении в течение не менее 3 секунд. Произойдет переключение дисплея со шкалы Цельсия на шкалу Фаренгейта или со шкалы Фаренгейта на шкалу Цельсия.

Переключатель режимов подачи воздуха

OKH042219L

Этот орган управления используется для выбора одного из двух режимов подачи воздуха: подача внешнего (свежего) воздуха или рециркуляция.

Для изменения режима забора воздуха нажмите кнопку.

Рециркуляция

При нахождении переключателя в положении рециркуляции в систему отопления и вентиляции поступает воздух из салона; там он нагревается или охлаждается в зависимости от выбранного режима работы системы.

Подача внешнего (свежего) воздуха

При нахождении переключателя в этом положении в систему отопления и вентиляции поступает наружный воздух; там он нагре-вается или охлаждается в зависимости от выбранного режима работы системы.

✻ К СВЕДЕНИЮ

Необходимо отметить, что длительная работа системы отопления в режиме рециркуляции приводит к запотеванию ветрового стекла и боковых окон автомобиля. При этом воздух в салоне становится несвежим. Кроме того, при продолжительной работе системы кондиционирования в режиме рециркуляции уровень влажности воздуха в пассажирском салоне существенно снижается.

⚠ ОСТОРОЖНО

- **Продолжительная работа системы управления микроклиматом в режиме рециркуляции может привести к повышению влажности воздуха в салоне, что может вызвать запотевание остекления и ухудшение обзора.**
- **Нельзя спать в автомобиле при включенной системе конди-ционирования или обогрева. Это может привести к причинению серьезного вреда здоровью или к гибели людей в результате падения содержания кислорода в воздухе и/или уменьшения температуры тела.**
- **Продолжительная работа системы управления микроклиматом в режиме рециркуляции может привести к возникновению у водителя дремоты или сонливости и к потере управления. Устанавливайте переключатель режимов подачи внешнего воздуха в положение подачи свежего воздуха во время движения так часто, насколько это возможно.**

Система управления качеством подаваемого воздуха

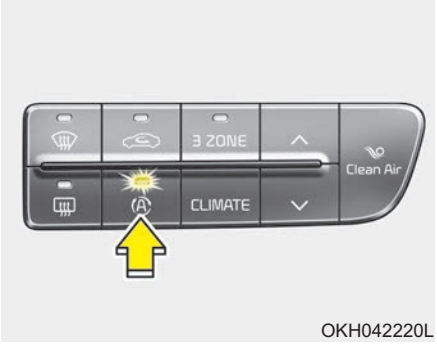

OKH042220L

Управление подачей воздуха снаружи автомобиля может осуществляться автоматически. Нажмите эту кнопку для включения системы управления качеством подаваемого воздуха.

При работе данной системы (режим AQS) она производит автоматическое определение наличия загрязняющих веществ в воздухе снаружи автомобиля и минимизирует их поступление в салон. Вместе с тем, возможные неприятные запахи, присутствующие снаружи автомобиля, могут продолжать ощущаться внутри него.

Режим отсечки выхлопных газов:

Воздух поступает в машину снаружи. Но если в автомобиль снаружи попадут выхлопные газы, произойдет автоматическое включение режима их отсечки: режим подачи автоматически переключится с внешнего воздуха на рециркуляцию во избежание попадания этих газов в салон.

✻ К СВЕДЕНИЮ

Необходимо отметить, что длительная работа системы отопления и вентиляции в режиме рециркуляции приводит к запотеванию лобового стекла и боковых окон автомобиля. При этом воздух в салоне становится несвежим. Кроме того, при продолжительной работе системы кондиционирования в режиме рециркуляции уровень влажности воздуха в пассажирском салоне существенно снижается.

⚠ ВНИМАНИЕ

Если окна запотевают при выбранном режиме рециркуляции или режиме управления качеством подаваемого воздуха (A.Q.S.), установите переключатель режима подачи воздуха в положение свежего воздуха, или регулятор системы управления качеством подаваемого воздуха в положение OFF.

Настройка скорости вращения вентилятора

Настройка скорости вращения вентилятора на необходимую величину осуществляется путем нажатия соответствующей кнопки.

Чем выше скорость вращения вентилятор, тем больше подача воздуха.

Нажатие кнопки OFF приводит к выключению вентилятора.

Система кондиционирования

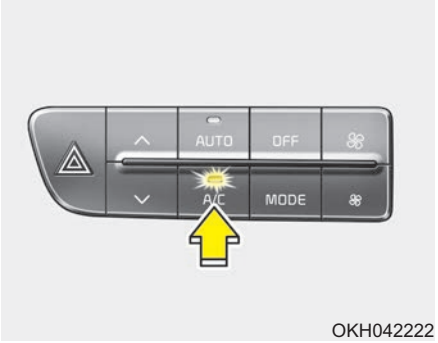

Для включения системы кондиционирования нажмите на кнопку A/C (при этом загорится расположенная в ней контрольная лампа).

Повторное нажатие на эту кнопку приводит к выключению системы кондиционирования.

Режим отключения

Нажмите кнопку OFF для выключения системы автоматического управления микроклиматом. Однако при этом сохраняется возможность управления кнопками выбора режима работы и режима подачи воздуха при ключе зажигании в положении ON.

Кнопка выбора экрана с информацией о климат-контроле

OKH042224L

Чтобы вывести на экран информацию о климат-контроле, нажмите кнопку.

Блокировка управления задними сиденьями

OKH032040L

Для активации или деактивации управления задним сиденьем, управления задней аудиосистемой и управления климат-контролем можно воспользоваться кнопкой "REAR LOCK" (БЛОКИРОВКА СИСТЕМЫ КОМФОРТА ЗАДНЕГО СИДЕНЬЯ) на подлокотнике заднего сиденья или меню "System Settings" (Настройки системы) системы AVN (аудиосистема, видео и навигация).

Подробное описание меню "System Settings" (Настройки системы) представлено в отдельно поставляемом руководстве.

Если кнопка управления задним сиденьем деактивирована с помощью AVN, ее можно реактивировать только через AVN.

Работа системы

Вентиляция

1. Установите ручку управления режимом в положение .
2. Установите переключатель режимов подачи воздуха в положение подачи внешнего (свежего) воздуха.
3. Установите ручку управления температурой воздуха по своему усмотрению.
4. Настройте скорость вращения вентилятора по своему усмотрению.

Обогрев

1. Установите ручку управления режимом в положение .
2. Установите переключатель режимов подачи воздуха в положение подачи внешнего (свежего) воздуха.
3. Установите ручку управления температурой воздуха по своему усмотрению.
4. Настройте скорость вращения вентилятора по своему усмотрению.
5. При необходимости обогрева с понижением влажности воздуха включите кондиционер (при наличии).

- При запотевании ветрового стекла установите ручку управления режимом в положение или .

Советы по эксплуатации

- Для предотвращения попадания в салон пыли или неприятных запахов через систему вентиляции следует временно установить переключатель режимов подачи воздуха в положение рециркуляции. Обязательно верните регулятор в положение подачи внешнего воздуха, когда источник раздражения окажется позади, чтобы в машину попадал свежий воздух. Тем самым будет обеспечено сохранение внимательности водителя и удобных условий для его работы.
- Забор воздуха для системы отопления и кондиционирования осуществляется через решетку, расположенную непосредственно перед ветровым стеклом. Следите за тем, чтобы она не была закрыта листьями, снегом, льдом и прочими посторонними предметами.
- Для предупреждения запотевания лобового стекла с внутренней стороны, следует установить переключатель режимов подачи внешнего воздуха в положение, соответствующее подаче свежего воздуха, ручку настройки скорости вращения вентилятора и ручку управления температурой воздуха можно установить по своему усмотрению.

Система кондиционирования

Системы кондиционирования воздуха Kia заправлены экологически безопасным хладагентом.

1. Запустите двигатель Нажмите кнопку включения системы кондиционирования.
2. Установите ручку управления режимом в положение .
3. Установите переключатель режимов подачи внешнего воздуха в положение рециркуляции воздуха.
4. Установите ручку управления скоростью вращения вентилятора и ручку управления температурным режимом таким образом, чтобы получить наиболее комфортные условия в салоне.

✻ К СВЕДЕНИЮ

- **При использовании системы кондиционирования внимательно следите за указателем температуры двигателя при движении в гору или в плотном потоке транспорта в случае жаркой погоды. Работа системы кондиционирования может привести к перегреву двигателя. Если указатель температуры двигателя показывает его перегрев, оставьте включенным вентилятор, но выключите систему кондиционирования.**
- **При открытых окнах и высокой влажности окружающего воздуха работа системы кондиционирования может привести к образованию капель влаги внутри автомобиля. Поскольку излишняя влага может привести к отказу электрооборудования, работа системы кондиционирования допускается только при закрытых окнах.**

Советы по эксплуатации системы кондиционирования

- Если автомобиль был оставлен на стоянке под прямыми солнечными лучами в жаркую погоду, откройте на короткое время окна автомобиля для выпуска горячего воздуха из салона наружу.
- Чтобы содействовать уменьшению запотевания внутренней поверхности остекления в дождливую или влажную погоду понизьте влажность воздуха в салоне, включив систему кондиционирования.
- Во время работы системы кондиционирования можно заметить незначительное изменение частоты вращения двигателя в зависимости от включения или выключения компрессора системы кондиционирования. Это явление является нормальным.
- Включайте систему кондиционирования один раз в месяц хотя бы на несколько минут для поддержания ее рабочих характеристик на оптимальном уровне.

- При работе системы кондиционирования можно заметить, как со стороны пассажира на землю капает (или даже льется) чистая вода. Это явление является нормальным.
- Работа системы кондиционирования в режиме рециркуляции обеспечивает действительно максимальную интенсивность охлаждения, но продолжительная работа в таком режиме может привести к тому, что воздух в салоне станет несвежим.
- В процессе охлаждения возможно появление потока воздуха с водным конденсатом, что связано с попаданием в систему влажного воздуха при высокой интенсивности охлаждения. Это является нормальным режимом работы системы.

Фильтр системы управления микроклиматом

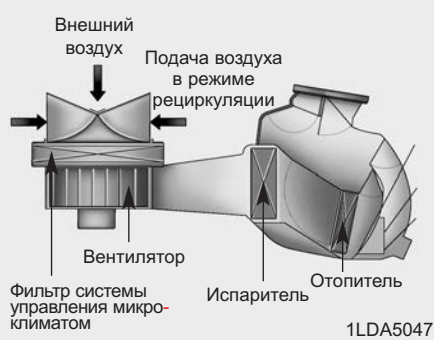

Фильтр системы управления микроклиматом, расположенный за перчаточным ящиком, обеспечивает удаление пыли и других загрязняющих веществ из воздуха, поступающего в автомобиль снаружи через систему обогрева и кондиционирования. По мере накопления в фильтре пыли и других загрязняющих веществ возможно снижение расхода воздуха, поступающего из вентиляционных отверстий.

В результате на внутренней поверхности ветрового стекла будет выпадать влага даже в случае работы системы в режиме подачи внешнего (свежего) воздуха. В этом случае рекомендуем обратиться к авторизованному дилеру Kia для замены фильтра системы климат-контроля.

✻ К СВЕДЕНИЮ

- **Производите замену воздушного фильтра согласно графику технического обслуживания.**
  В случае тяжелых условий эксплуатации автомобиля (например, запыленные и неровные дороги) воздушный фильтр климат-контроля необходимо проверять и заменять чаще.
- **В случае резкого снижения расхода воздуха рекомендуем обратиться к авторизованному дилеру Kia для проверки системы.**

Проверка количества хладагента и смазочного материала компрессора

Если количество хладагента недостаточно, производительность системы кондиционирования воздуха ниже номинальной. Плохо влияет на систему кондиционирования воздуха также и избыточное количество хладагента.

Следовательно, при обнаружении отклонений рекомендуем обратиться к авторизованному дилеру Kia для проверки системы.

⚠ ОСТОРОЖНО

- Транспортные средства с хладагентом R-134a

Поскольку хладагент находится под очень высоким давлением, к обслуживанию системы кондиционирования воздуха должен допускаться только обученный и сертифицированный персонал.

Систему следует заполнять только рекомендованным маслом в строго определенном объеме.

Несоблюдение этого правила может привести к повреждению оборудования автомобиля или травмированию персонала.

УСТРАНЕНИЕ ИНЕЯ И ЗАПОТЕВАНИЯ С ВЕТРОВОГО СТЕКЛА

⚠ ОСТОРОЖНО

- Обогрев ветрового стекла

Не используйте положение или в режиме охлаждения при высоком уровне влажности наружного воздуха. Разница между температурой наружного воздуха и температурой ветрового стекла может вызвать запотевание внешней поверхности ветрового стекла, что приведет к потере обзора. В таком случае установите ручку или кнопку выбора режима в положение , а ручку или кнопку настройки скорости вращения вентилятора в положение малой скорости вращения.

- Для максимально эффективного удаления инея установите температурный режим на высокую температуру (крайнее правое положение ручки) и максимальную скорость вращения вентилятора.
- Если при устранении инея или запотевания с остекления необходимо обеспечить подачу воздуха в нижнюю часть салона, установите режим подачи воздуха в нижнюю часть салона и на лобовое стекло.
- Перед началом движения полностью удалите снег и лед с ветрового стекла, заднего стекла, наружных зеркал заднего вида и со всех боковых стекол.
- Полностью удалите снег и лед с капота и с решетки воздухозаборника для повышения эффективности работы отопителя салона и обогревателя стекол, а также уменьшения вероятности запотевания внутренней стороны ветрового стекла.

Для устранения запотевания внутренней стороны ветрового стекла

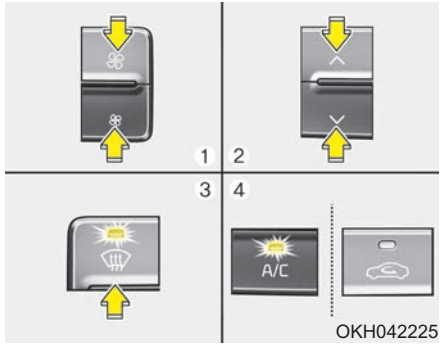

1. Установите скорость вращения вентилятора по своему усмотрению.
2. Выберите требуемое значение температуры.
3. Нажмите кнопку включения обогревателя остекления .
4. Произойдет автоматическое включение системы кондиционирования в соответствии с измеренной температурой окружающего воздуха и режима забора наружного (свежего) воздуха.

Если автоматического включения системы кондиционирования и режима подачи наружного (свежего) воздуха не произойдет, нажмите соответствующую кнопку. При выборе позиции произойдет автоматическое переключение скорости вращения вентилятора с низкой на высокую.

Для устранения инея с внешней стороны ветрового стекла

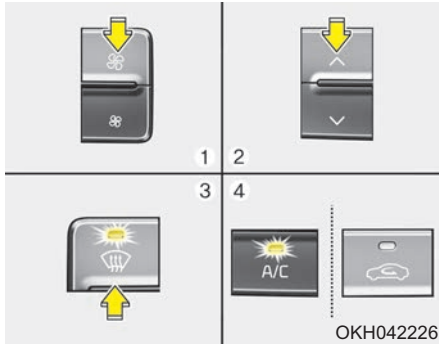

1. Установите максимальную скорость вращения вентилятора (крайнее правое положение ручки управления).
2. Установите максимальное значение температуры.
3. Нажмите кнопку включения обогревателя остекления ( ).
4. Произойдет автоматическое включение системы кондиционирования в соответствии с измеренной температурой окружающего воздуха и режима подачи наружного (свежего) воздуха.

При выборе позиции произойдет переключение скорости вращения вентилятора с низкой на высокую.

Алгоритм работы системы устранения запотевания

Для уменьшения вероятности запотевания ветрового стекла с внутренней стороны осуществляется автоматическое управление режимом подачи воздуха и работой системой кондиционирования в соответствии с определенными условиями, такими как положения и .

Для отмены алгоритма работы системы устранения запотевания или для его возврата к исходным установкам, выполните следующие действия.

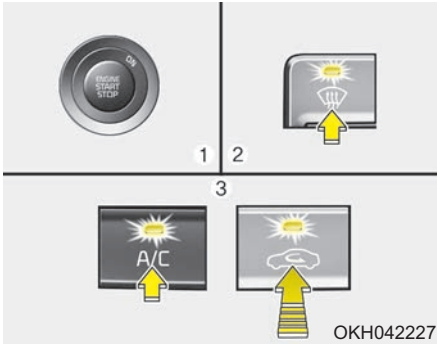

1. Поверните ключ в замке зажигания в положение ON.
2. Выберите режим подачи воздуха на ветровое стекло путем нажатия соответствующей кнопки ( ).
3. Удерживая кнопку включения системы кондиционирования (A/C) в нажатом состоянии, нажмите на кнопку переключения режимов подачи воздуха не менее 5 раз в течение 3 секунд.

Индикатор на кнопке впуска воздуха мигнет 3 раза с интервалом 0,5 секунды. Это указывает, что логика предотвращения запотевания отменена или возвращена к запрограммированному статусу.

При разрядке или отключении аккумуляторной батареи произойдет возврат алгоритма работы системы устранения запотевания к исходным установкам.

Система автоматического обогрева ветрового стекла

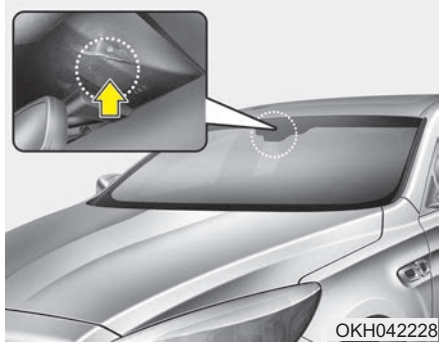

Автоматическая система предотвращения запотевания обеспечивает уменьшение вероятности запотевания внутренней стороны лобового стекла путем измерения содержания влаги.

Система автоматической очистки запотевшего стекла работает когда включен обогреватель или кондиционер.

Чем большее количество влаги находится в транспортном средстве, тем более высокий режим работы включается.

Например, если автоматическое предотвращение запотевания не удаляет влагу с ветрового стекла на этапе 1 - заслонка в положении подачи наружного воздуха, то система пробует удалить запотевание переключением на этап 2, направляя поток воздуха на ветровое стекло.

Этап 1 : Положение заслонки для подачи наружного воздуха

Этап 2 : Включение кондиционера

Этап 3 : Направление потока воздуха на ветровое стекло

Этап 4 : Увеличение потока воздуха, подаваемого на ветровое стекло

Если автомобиль оснащен системой автоматического предотвращения запотевания, она автоматически включается при наступлении определенных условий. Однако если нужно отключить систему автоматического обогрева ветрового стекла, нажмите кнопку "AUTO" (автоматический режим) и затем, не отпуская ее, нажмите кнопку обогревателя ветрового стекла 4 раза в течение 2 с. Индикатор обогревателя ветрового стекла мигнет 3 раза, свидетельствуя об отключении системы.

Чтобы снова воспользоваться системой автоматического предотвращения запотевания, выполните указанные выше действия.

В случае отсоединения или разряда АКБ система устанавливается в состояние автоматического предотвращения запотевания.

✻ К СВЕДЕНИЮ

- **В случае ручного выключения кондиционера при включенной системе автоматического предотвращения запотевания индикатор системы автоматического предотвращения запотевания мигнет три раза, указывая на отмену работы в ручном режиме.**
- **Если во время работы автоматической системы предотвращения запотевания на ступени 1 (подача наружного воздуха) включается система управления качеством подаваемого воздуха (AQS), в случае загрязненности наружного воздуха устанавливается режим рециркуляции воздуха.**

⚠ ВНИМАНИЕ

Не снимайте крышку датчика, расположенную в верхней части лобового стекла со стороны пассажира.

Это может привести к повреждению элементов системы, на которое не будет распространяться действие гарантии.

ОТДЕЛЕНИЯ ДЛЯ ХРАНЕНИЯ ВЕЩЕЙ

Эти отделения могут использоваться для хранения мелких предметов, необходимых водителю или пассажирам.

⚠ ВНИМАНИЕ

- ***Во избежание возможной кражи не оставляйте ценные предметы в отделениях для хранения вещей.***
- ***Всегда держите крышки отделений для хранения вещей закрытыми во время движения автомобиля. Не пытайтесь поместить в отделение для хранения вещей излишнее количество предметов, которое сделает невозможным надежное закрытие его крышки.***

⚠ ОСТОРОЖНО

- Огнеопасные материалы

Не храните зажигалки, баллоны с газом или другие огнеопасные / взрывоопасные предметы в автомобиле. Они могут загореться и/или взорваться при длительном воздействии на автомобиль высокой тем-пературы.

Отделение в центральной консоли

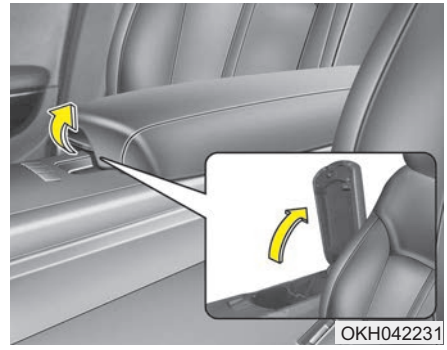

Необходимо потянуть за рычаг, чтобы открыть отделение в центральной консоли.

Отделение для хранения в области задних сидений

Необходимо потянуть за рычаг, чтобы открыть отделение для хранения в области задних сидений.

Перчаточный ящик

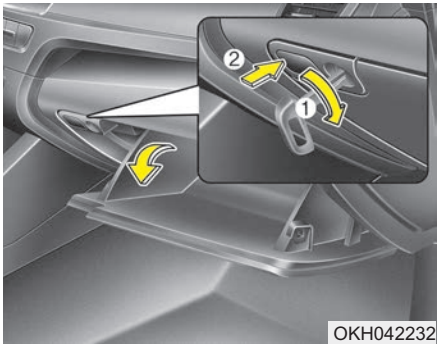

OKH042232

Перчаточный ящик можно запереть и отпереть с помощью механического ключа в электронном ключе. Для открытия перчаточного ящика нажмите кнопку, после чего он откроется автоматически. Закройте перчаточный ящик после использования.

⚠ ОСТОРОЖНО

Для уменьшения риска получения травм при дорожно-транспортном происшествии или при внезапной остановке автомобиля всегда держите перчаточный ящик закрытым во время движения автомобиля.

⚠ ОСТОРОЖНО

Не храните продукты в перчаточном ящике.

Отделение для солнцезащитных очков

OKH042233

Чтобы открыть отделение для солнцезащитных очков, нажмите на его крышку, и оно медленно откроется. Положите солнцезащитные очки в дверцу отделения так, чтобы их стекла были обращены наружу. Нажмите на нее для закрытия.

⚠ ОСТОРОЖНО

- **Не размещайте внутри отделения для солнцеза-щитных очков посторонние предметы. Подобные вещи могут вылететь из него в момент резкой остановки автомобиля или при дорожно-транспортном происшествии, возможно став причиной травмы пассажиров, находящихся в автомобиле.**
- **Не открывайте отделение для солнцезащитных очков во время движения автомобиля. Открытое отделение для солнцезащитных очков может закрыть обзор через внутреннее зеркало заднего вида.**
- **Чтобы предотвратить поломку или деформацию стекол, не устанавливайте их принудительно в держатель верхнего люка. Попытка принудительного открывания при защемлении стекол в держателе может привести к травме.**

Карман на спинке сиденья

■ Тип A

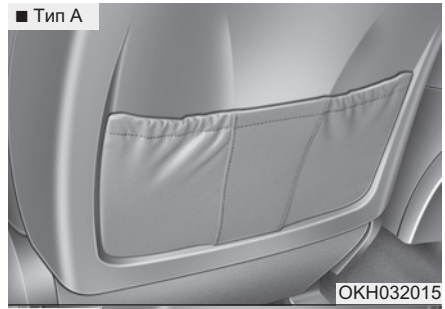

OKH032015

■ Тип B

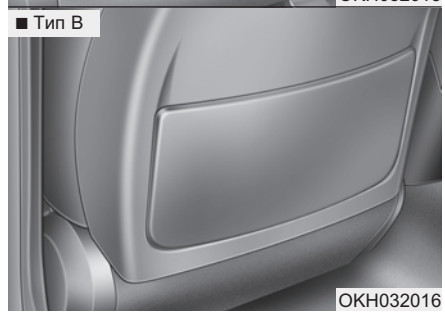

OKH032016

На спинках сидений водителя и переднего пассажира имеются карманы.

⚠ ОСТОРОЖНО

- Карманы на спинках сидений

Не кладите в карманы на спинках сидений тяжелые или острые предметы. Во время ДТП они могут выпасть из кармана и травмировать водителя или пассажиров.

⚠ ВНИМАНИЕ

Старайтесь не прищемить пальцы при использовании кармана.

Карман для дорожной карты

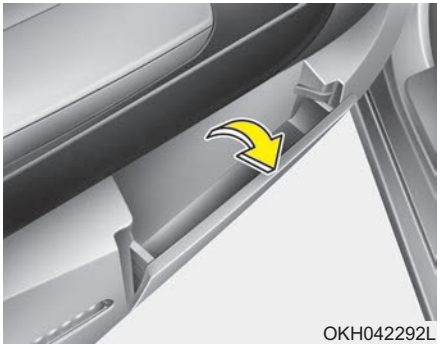

Карман для дорожной карты расположен на дверях.

⚠ ВНИМАНИЕ

Старайтесь не прищемить пальцы при использовании кармана.

ЭЛЕМЕНТЫ ВНУТРЕННЕЙ ОТДЕЛКИ САЛОНА

Прикуриватель (при наличии)

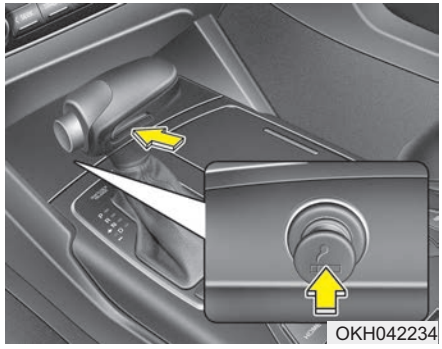

Для работы прикуривателя ключ в замке зажигания должен находиться в положении ACC или ON.

Чтобы открыть крышку, нажмите на нее в направлении вперед.

Для закрытия крышки сдвиньте ее вперед еще раз.

Для его использования необходимо нажать на него так, чтобы он до упора вошел в свое гнездо. После нагрева его элемента прикуриватель выскочит из гнезда в положение «готовности».

Рекомендуем использовать оригинальные запасные части, приобретенные у дилера Kia.

⚠ ОСТОРОЖНО

- **Не удерживайте прикуриватель в нажатом положении после того, как он нагреется, поскольку это может привести к его перегреву.**
- **Если прикуриватель не выйдет из гнезда в течение 30 секунд, извлеките его вручную во избежание перегрева.**

⚠ ВНИМАНИЕ

Использование гнезда для подключения вспомогательных устройств (например, электробритвы, ручного пылесоса или кофеварки) может привести к его повреждению или вызвать отказ электрической системы.

Пепельница (при наличии)

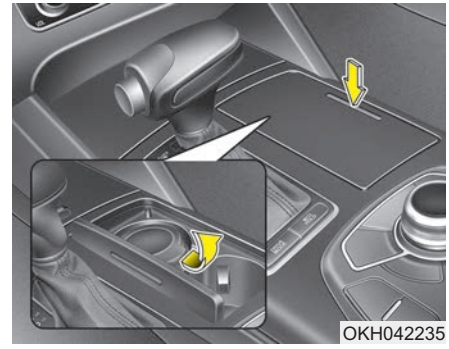

Чтобы воспользоваться пепельницей, откройте крышку. Чтобы очистить или вытряхнуть пепельницу, вытащите ее.

⚠ ОСТОРОЖНО

- Использование пепельницы

- **Не используйте пепельницы автомобиля для сбора мусора.**
- **Если поместить в пепельницу, в которой находятся другие горючие материалы, зажженную сигарету или спичку, то это может привести к пожару.**

Держатель для напитков

⚠ ОСТОРОЖНО
- Горячие жидкости

- **Не устанавливайте открытые стаканы с горячими жидкостями в держатель для напитков во время движения автомобиля. Пролитая горячая жидкость может вызвать ожоги. Получение таких ожогов водителем может привести к потере управления автомобилем.**
- **Для уменьшения риска получения травм в случае неожиданной остановки или при столкновении не размещайте открытые или незакрепленные бутылки, стаканы, банки и т.п. в держателе для напитков во время движения автомобиля.**

⚠ ОСТОРОЖНО
Держите банки и бутылки подальше от воздействия прямых солнечных лучей и не держите их в автомобиле, где может повыситься температура в салоне. Они могут взорваться.

■ Передний

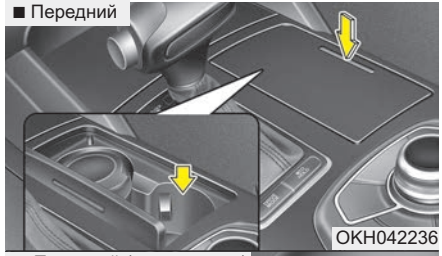

■ Передний (при наличии)

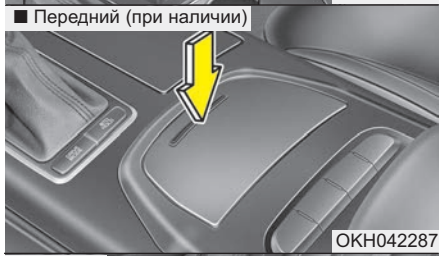

■ Задний

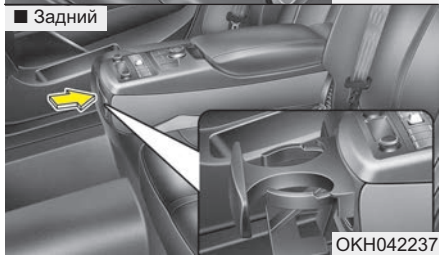

В держателях для напитков можно размещать стаканы или небольшие банки с напитками.

Солнцезащитный козырек

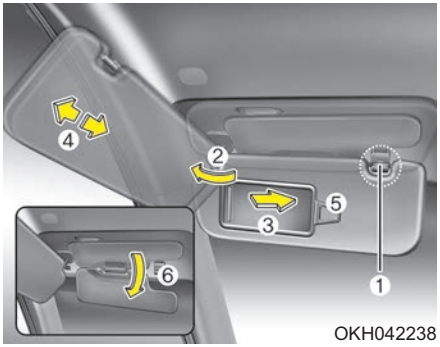

Используйте солнцезащитный козырек для защиты от прямого света, поступающего через ветровое стекло или боковое стекло.

Для использования солнцезащитного козырька потяните его вниз.

Для использования козырька для защиты от света, поступающего через боковое стекло, потяните его вниз, выньте из держателя (1) и поверните в сторону (2).

Чтобы использовать зеркало с подсветкой, поверните солнцезащитный козырек вниз и сдвиньте крышку зеркала (3).

Передвиньте удлинитель солнцезащитного козырька вперед или назад (4). Держатель талона (5) предназначен для крепления талона платного проезда.

При использовании солнцезащитного козырька можно использовать вторичный козырек (6) для ветрового стекла.

⚠ ВНИМАНИЕ

- Лампа зеркала заднего вида

Если используется лампа зеркала заднего вида, ее необходимо выключить перед возвращением солнцезащитного козырька в его исходное положение. Если лампу не выключить, это может привести к разрядке аккумуляторной батареи и возможному повреждению солнцезащитного козырька.

⚠ ОСТОРОЖНО

Для вашей безопасности, не загораживайте обзор, используя козырек от солнца.

Электрическая розетка

■ Центральный

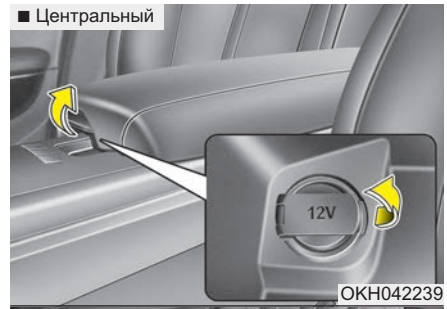

OKH042239

■ Задняя часть салона

OKH042240

Электрическая розетка предназначена для питания мобильных телефонов или иных устройств, предназначенных для работы в электрической системе автомобиля. Эти приборы должны потреблять ток величиной не более 10 А при включенном двигателе.

⚠ ВНИМАНИЕ

- ***Электрические приборы следует использовать только во время работы двигателя; после окончания их использования их необходимо отключить от розетки. Использование розетки для питания вспомогательных приборов в течение длительного времени при неработающем двигателе может привести к разрядке батареи.***
- ***Допускается использование только электроприборов, рассчитанных на напряжение 12 В, потребляющих ток величиной не более 10 А.***
- ***При использовании электрической розетки следует установить минимальный режим работы системы кондиционирования или обогрева.***

(продолжение)

(продолжение)

- ***Закройте крышку, если розетка не используется.***
- ***Некоторые электронные приборы могут служить источниками помех при их включении в электрическую розетку автомобиля. Они могут быть причиной повышенного шума при работе аудиосистемы и ненормальной работы других электронных систем или приборов, которые используются в автомобиле.***

⚠ ОСТОРОЖНО

Не вставляйте пальцы и посторонние предметы (булавки и т. д.) в розетку и не касайтесь ее мокрыми руками. Вы можете получить удар электрическим током.

Обогреватель сиденья

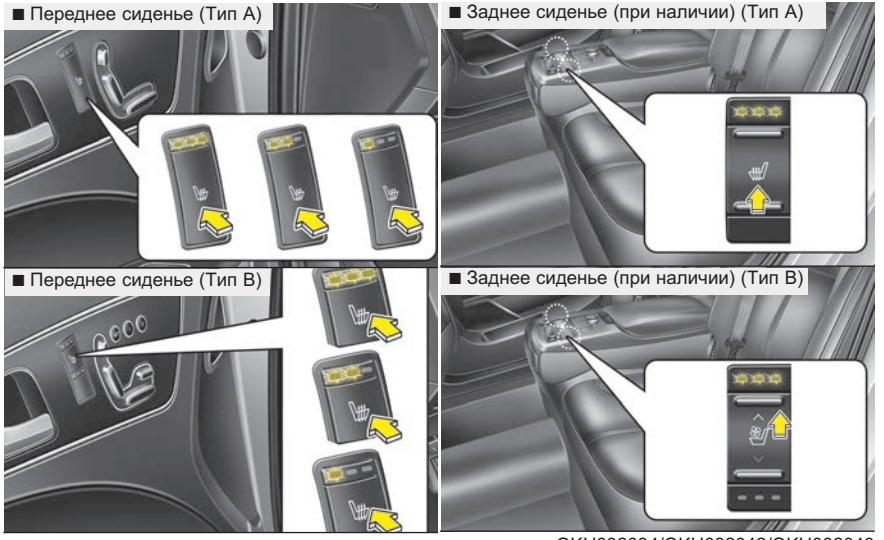

OKH032075L/OKH032013 OKH032034/OKH032042/OKH032040

Обогреватель сидений предназначен для обогрева сидений в холодную погоду. Когда кнопка пуска/останова двигателя находится в положении ON, нажмите на переключатель для обогрева сиденья.

В умеренно холодную погоду или если функция охлаждения сидений не требуется, установите переключатели в положении "OFF" (ВЫКЛ).

- При каждом нажатии переключателя температурный режим сиденья изменяется следующим образом:

ВЫКЛ. → ВЫС.( ) → УМЕРЕНН.( )
↑ ↓
НИЗК.( )

- Если при работающем обогревателе удерживать переключатель нажатым более 1,5 с, обогреватель сиденья отключится.
- По умолчанию переключатель обогревателя сиденья отключается при переводе кнопки пуска/останова двигателя в положение ON.
- Можно включить или отключить управление обогревателем задних сидений с помощью кнопки БЛОКИРОВКИ УПРАВЛЕНИЯ ЗАДНИМИ СИДЕНЬЯМИ на заднем подлокотнике или в меню "System Settings" (настройки системы) в AVN (аудиовизуальном головном устройстве с навигацией).

Подробная информация по настройкам системы приведена в отдельно поставляемом руководстве. Если управление обогревателем задних сидений отключено через AVN, повторно включить его можно только с помощью AVN.

✻ К СВЕДЕНИЮ

Во время нахождения переключателя обогрева сиденья во положении ON (Вкл.), система подогрева, расположенная в сиденье, включается и выключается автоматически в зависимости от температуры сиденья.

⚠ ВНИМАНИЕ

- Повреждение сиденья

- ***При очистке сидений от загрязнения не используйте такие органические растворители, как растворитель для краски, бензол, спирт и бензин. Это может привести к повреждению поверхности устройства обогрева или сидений.***
- ***Во избежание перегрева обогревателя сиденья не помещайте на сиденье во время его работы предметы, изолирующие тепло, такие как одеяла, подушки или чехлы для сидений.***
- ***Не кладите на сиденье тяжелые или острые предметы. Они могут привести к повреждению сиденья с вентиляцией.***
- ***Не допускайте проливания жидкостей, таких как вода или напитки, на сиденье. Если пролита жидкость, протрите сиденье сухой салфеткой. Перед использованием обогревателя сиденья полностью высушите сиденье.***

⚠ ОСТОРОЖНО

- Ожоги, вызванные обогревателем сиденья

Пассажиры должны соблюдать чрезвычайную осторожности при использовании обогревателей сидений из-за возможности чрезмерного нагревания или ожогов. Обогреватель сиденья может стать причиной ожогов даже при низкой температуре, особенно, при длительном использовании. В частности, водитель должен соблюдать чрезвычайную осторожность в отношении следующих категорий пассажиров:

1. **Младенцы, дети, пожилые, больные люди или инвалиды**
2. **Лица с чувствительной кожей или с легко возникающими ожогами**
3. **Усталые люди**
4. **Лица в состоянии опьянения**
5. **Лица, принимающие препараты, которые могут вызвать сонливость (снотворные, препараты от простуды и т. д.)**

Вентилируемое сиденье (при наличии)

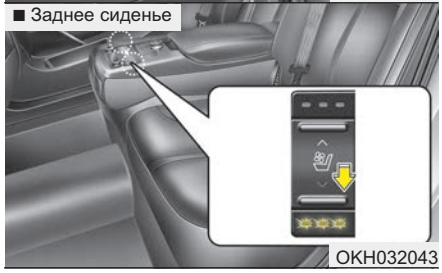

В жаркую погоду сиденья охлаждаются путем продувания воздуха через небольшие вентиляционные отверстия на поверхностях подушек и спинок.

При работающем двигателе нажмите на переключатель для охлаждения сиденья.

Если охлаждение сидений не требуется, переключатели должны находиться в разомкнутом состоянии.

- При каждом нажатии на переключатель воздушный поток изменяется следующим образом:

ВЫКЛ. → ВЫС.( ) → УМЕРЕНН.( ) → НИЗК.( ) → ВЫКЛ.

- Если при работающем обогревателе удерживать переключатель нажатым более 1,5 с, охлаждение сиденья отключится.
- После включения функции вентиляции сидений результат начинает ощущаться примерно через 5 минут.
- Так как для вентиляции используется воздух в автомобиле, эффективность охлаждения зависит от температуры воздуха. Для повышения эффективности охлаждения рекомендуется одновременно использовать систему кондиционирования воздуха.
- По умолчанию переключатель вентиляции сиденья переводится в выключенное положение при повороте ключа зажигания в положение "ON".

- Можно включить или отключить управление вентиляцией задней части с помощью кнопки БЛОКИРОВКИ УПРАВЛЕНИЯ ЗАДНИМИ СИДЕНЬЯМИ на заднем подлокотнике или в меню "System Settings" (настройки системы) в AVN (аудиовизуальном головном устройстве с навигацией).

  Подробная информация по настройкам системы приведена в отдельно поставляемом руководстве. Если управление вентиляцией задней части отключено через AVN, повторно включить его можно только с помощью AVN.

⚠ ВНИМАНИЕ

- Повреждение сиденья

- ***При очистке сидений не следует использовать органические растворители, такие как разбавитель краски, бензол, спирт и бензин.***

  Это может привести к повреждению сиденья с вентиляцией.
- ***Не кладите на сиденье тяжелые или острые предметы. Они могут привести к повреждению сиденья с вентиляцией.***
- ***Не допускайте проливания жидкостей, таких как вода или напитки, на сиденье. Если пролита жидкость, протрите сиденье сухой салфеткой.***

  Перед использованием вентиляции сиденья полностью высушите сиденье.

⚠ ВНИМАНИЕ

- Забор воздуха

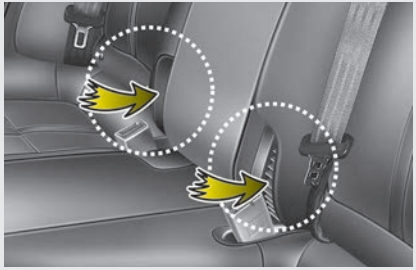

Для вентиляции задних сидений в нижней части задней центральной спинки сиденья установлен воздухозаборник. Если воздухозаборник будет заблокирован, эффективность вентиляции задних сидений снизится. Старайтесь не блокировать воздухозаборник.

Часы

Часы можно настроить с помощью AVN (аудиовизуального головного устройства с навигацией).

Подробная информация представлена в руководстве к AVN.

⚠ ОСТОРОЖНО

Не настраивайте часы во время движения. Вы можете потерять управление и попасть в аварию с тяжелыми последствиями.

Крючок для одежды (при наличии)

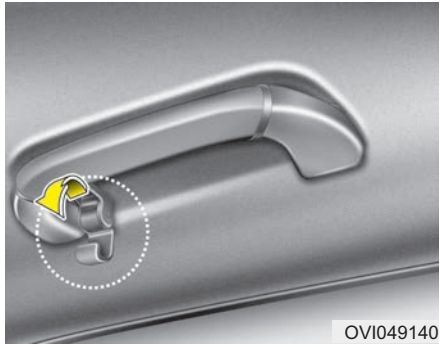

Чтобы воспользоваться крючком для одежды, нажмите на его верхнюю часть.

⚠ ВНИМАНИЕ

Не вешайте на крючок одежду большого веса, поскольку это может привести к его повреждению.

Фиксатор(ы) для напольных ковриков (при наличии)

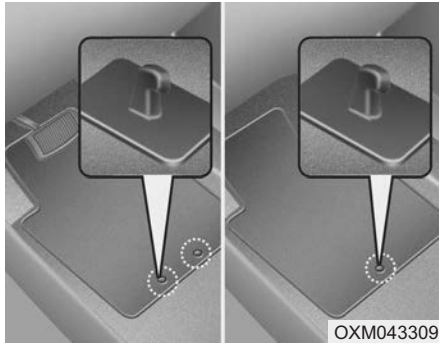

При использовании напольного коврика на напольном покрытии под передним креслом убедитесь, что он закреплен с помощью фиксатора (ов) для напольных ковриков автомобиля. Это позволит предотвратить соскальзывание коврика вперед.

⚠ ОСТОРОЖНО

Должно быть соблюдено следующее, прежде чем устанавливать ЛЮБОЙ коврик для пола на транспортное средство.

- **Перед использованием транспортного средства необходимо убедиться, что коврики для пола надежно закреплены пистоном (ами) крепления коврика.**
- **Не допускается использование коврика для пола, если его невозможно закрепить пистонами крепления коврика к транспортному средству.**
- **Недопустимо укладывать коврики друг друга (резиновый коврик поверх текстильного коврика, например). Всегда должен быть уложен только один коврик для пола.**

(продолжение)

(продолжение)

ВНИМАНИЕ – Транспортное средство было изготовлено с пистонами крепления коврика со стороны водителя, которые предназначены для надежного крепления коврика к полу по месту установки. Чтобы избежать возможных помех для хода педалей, мы рекомендуем использовать коврики Kia, изготовленные специально для данного автомобиля.

Заднее зеркало (при наличии)

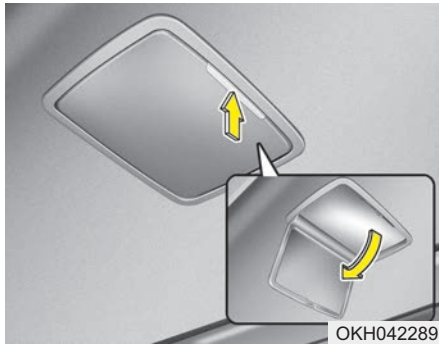

Для использования заднего зеркала необходимо нажать крышку, после чего она медленно откроется и загорится лампа.

⚠ ВНИМАНИЕ

Следует всегда плотно закрывать крышку зеркала. Если крышку зеркала не закрыть, то лампа останется включенной, что может привести к разрядке аккумуляторной батареи и, возможно, повреждению зеркала.

Подвеска для сумок (при наличии)

OKH042242

Потяните за ремешок (1) для извлечения крючка (2) для подвески сумки.

Неиспользуемый крючок должен быть в сложенном состоянии.

⚠ ВНИМАНИЕ

Не вешайте слишком тяжелые предметы, это может повредить крючок.

Сетка фиксации багажа (при наличии)

OKH042269

Чтобы зафиксировать предметы в багажном отсеке, можно воспользоваться багажной сеткой, закрепив ее на кронштейнах в багажном отсеке.

⚠ ВНИМАНИЕ

Для предотвращения повреждения вещей или автомобиля необходимо соблюдать осторожность при размещении хрупких или громоздких предметов в багажном отделении.

⚠ ОСТОРОЖНО

Берегите глаза. НЕ ДОПУСКАЙТЕ излишнего натяжения сетки. НИКОГДА не становитесь на пути возможного отскока элементов сетки при разрыве, берегите лицо и другие части тела. НЕ используйте сетку, если на ней есть заметные следы износа или повреждения.

Задняя штора (при наличии)

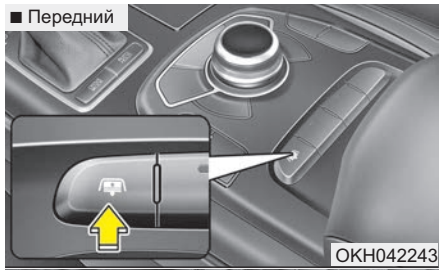

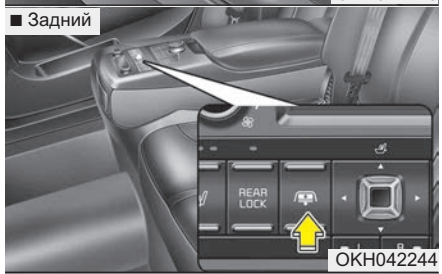

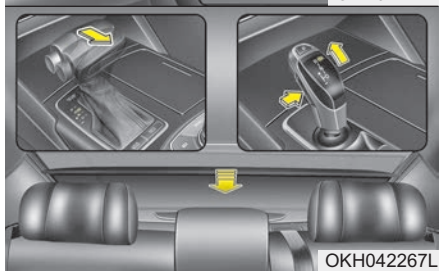

Чтобы свернуть заднюю штору, нажмите кнопку. Чтобы развернуть заднюю штору, нажмите кнопку еще раз.

Задняя штора автоматически сворачивается при переводе рычага переключения передач в положение R (Задний ход) и так же автоматически разворачивается при переводе рычага переключения передач из положения R (Задний ход) в положение P (Парковка).

Если после сворачивания задней шторы при переводе рычага переключения передач в положение R (Задний ход) вы едете со скоростью выше 20 км/ч, и рычаг переключения передач находится в положении D (Движение), задняя штора автоматически разворачивается.

Можно включить или отключить управление задней шторкой с помощью кнопки БЛОКИРОВКИ УПРАВЛЕНИЯ ЗАДНИМИ СИДЕНЬЯМИ на заднем подлокотнике или в меню "System Settings" (настройки системы) в AVN (аудиовизуальном головном устройстве с навигацией).

Подробная информация по настройкам системы приведена в отдельно поставляемом руководстве.

Если управление шторкой отключено через AVN, повторно включить его можно только с помощью AVN.

⚠ ВНИМАНИЕ

Не тяните и не пытайтесь свернуть заднюю штору вручную. Это может привести к повреждению электродвигателя.

Боковая шторка (при наличии)

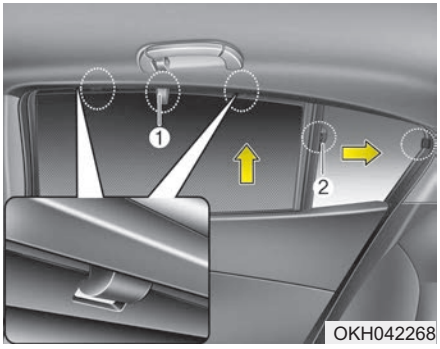

Использование боковой шторки:

1. Поднимите шторку за крюк (1).
2. Подвесьте шторку с обеих сторон крюка.
3. Потяните шторку назад за крюк (2).
4. Подвесьте шторку на крюке.

МУЛЬТИМЕДИЙНАЯ СИСТЕМА

Порты: для дополнительных устройств, USB и iPod®

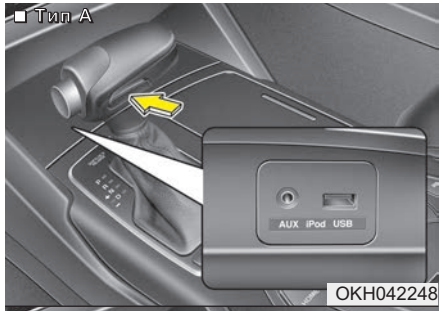

OKH042248

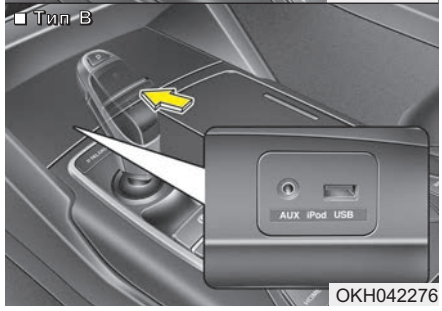

OKH042276

Если автомобиль оснащен дополнительным и/или USB (универсальная последовательная шина) портом или iPod® портом, вы можете использовать дополнительный порт для подключения аудиоустройств, USB-порт для подключения USB-устройств, а порт iPod® - для подключения плеера iPod®.

✻ К СВЕДЕНИЮ

При подключении портативных аудиоустройств к розетке во время воспроизведения возможно возникновение шумов. В этом случае используйте источник питания портативного аудиоустройства.

✻ iPod® является зарегистрированным товарным знаком Apple Inc.

Аудиовизуальное головное устройство с навигацией (AVN)

OKH042270

Подробная информация по системе AVN приведена в отдельно поставляемом руководстве.

DIS (Информационная система водителя)

OKH042271

OKH042272

Информация о системе DIS приводится в руководстве по эксплуатации данной системы, которое поставляется отдельно.

Гарнитура *Bluetooth*® Wireless Technology

OKH042249

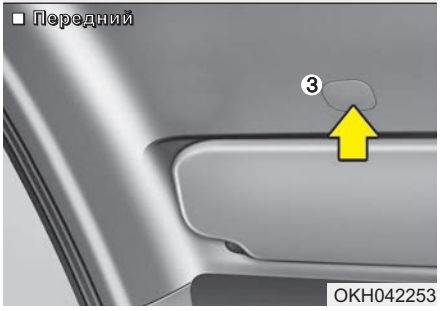

OKH042253

Вы можете пользоваться телефоном по беспроводной связи с применением технологии *Bluetooth*® Wireless Technology.

1. Рычаг звонка/приема
2. Рычаг завершения звонка
3. Микрофон

Подробную информацию о гарнитуре *Bluetooth*® Wireless Technology можно найти в руководстве по эксплуатации, которое поставляется отдельно.

Антенна

■ Тип A

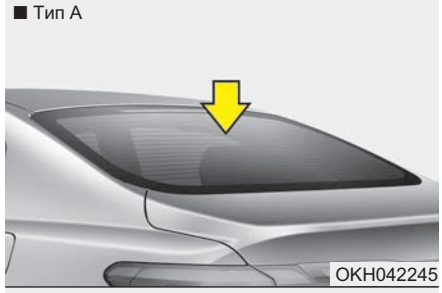

■ Тип B

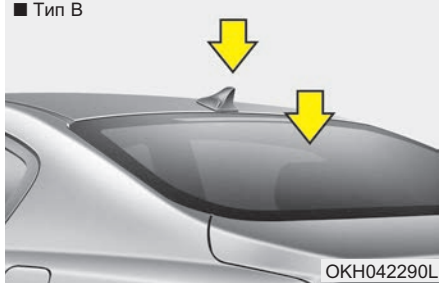

Если выключатель питания системы AVN замыкается, когда замок зажигания находится в положении ON или ACC, автомобиль будет принимать сигналы сигналы AM и FM, а также GPS-сигнал (при наличии) через антенну на заднем стекле.

⚠ ВНИМАНИЕ

- ***Не очищайте внутреннюю поверхность заднего стекла с помощью чистящих средств и не используйте скребок для удаления загрязнений, поскольку это может привести к повреждению элементов антенны.***
- ***Избегайте нанесения металлических покрытий (таких, как никель, кадмий и т. п.). Они могут оказывать отрицательное влияние на приём сигналов передач в диапазонах AM и FM.***

Управление аудиосистемой на рулевом колесе

Для повышения уровня безопасности при управлении автомобилем на рулевом колесе находится кнопка управления аудиосистемой.

⚠ ВНИМАНИЕ

Не следует одновременно нажимать несколько кнопок пульта дистанционного управления.

VOLUME (VOL + / VOL -) (1)

- Нажмите кнопку (VOL+) для увеличения уровня громкости.
- Нажмите кнопку (VOL-) для уменьшения уровня громкости.

SEEK/PRESET (< / >) (2)

При нажатии кнопки SEEK и ее удержании в течение 0,8 секунд и более она будет выполнять следующие функции в перечисленных ниже режимах.

Режим RADIO (радиоприемник)

Она будет работать в качестве кнопки автоматического поиска радиостанций (AUTO SEEK). Поиск осуществляется до тех пор, пока вы не отпустите кнопку.

Режим DISC

Она будет работать в качестве кнопки смены дисков (FF/REW).

При нажатии кнопки SEEK и ее удержании в течение менее 0,8 секунд она будет выполнять следующие функции в перечисленных ниже режимах.

Режим RADIO (радиоприемник)

Она будет работать в качестве кнопки выбора заранее настроенных радиостанций (PRESET STATION).

Режим DISC

Она будет работать в качестве кнопки смены дорожек (TRACK UP/DOWN).

РЕЖИМ (3)

Нажмите кнопку MODE (режим) для выбора Radio (радио), Disc (диск), USB или AUX (вспомогательное оборудование).

ОТКЛЮЧЕНИЕ ЗВУКА (4)

- Переведите рычаг MUTE (отключение звука) вверх, чтобы отключить звук.
- Переведите рычаг MUTE (отключение звука) вверх еще раз, чтобы включить звук.

Подробные сведения приведены в поставляемом отдельно руководстве.

Управление автомобилем

Перед поездкой 5-4
Кнопка engine START/STOP (пуск и останов двигателя). 5-6
Автоматическая коробка переключения передач (переключение тросом) 5-12
• Работа автоматической коробки передач. 5-12
Автоматическая коробка переключения передач (электрическое переключение) 5-19
• Работа автоматической коробки передач. 5-19
Тормозная система 5-31
• Усилитель тормозов 5-31
• Антиблокировочная система тормозов (АБС). . . 5-34
• Электрический стояночный тормоз (EPB). 5-36
• Электронная система динамической стабилизации (ESC) 5-47
• Система управления стабилизацией транспортного средства (VSM). 5-51
• HAC (система помощи при трогании на подъеме). . . 5-52
AVSM. 5-55
Встроенная система управления режимом движения 5-59
Подвеска с электронным управлением (ECS). . 5-62
Система круиз-контроля 5-66
Усовершенствованная интеллектуальная система круиз-контроля 5-71
Система предупреждения о смене ряда движения (LDWS) 5-87
Система обнаружения объектов вне зоны видимости водителя (BSD). 5-91
Экономичная эксплуатация. 5-97
Особые условия движения 5-99
• Опасные условия движения 5-99
• Раскачивание автомобиля 5-99
• Выполнение плавных поворотов 5-100
• Управление автомобилем в ночное время 5-101
• Управление автомобилем под дождем. 5-101
• Управление автомобилем в затопленных местах. 5-102
• Движение по бездорожью. 5-102
• Продолжительное движение на высокой скорости 5-103
Езда в зимних условиях. 5-104

Масса автомобиля 5-110
- **Собственная масса полностью снаряженного автомобиля 5-110**
- **Собственная масса автомобиля 5-110**
- **Масса груза 5-110**
- **Полная нагрузка на мост (GAW) 5-110**
- **Полная номинальная нагрузка на мост (GAWR) 5-110**
- **Полная масса автомобиля (GVW) 5-110**
- **Номинальная полная масса автомобиля (GVWR) 5-110**

⚠ ОСТОРОЖНО - ВЫХЛОПНЫЕ ГАЗЫ - ИСТОЧНИК ОПАСНОСТИ!

Выхлопные газы двигателя могут быть очень опасными. Когда бы Вы не почувствовали запах выхлопных газов внутри салона автомобиля, немедленно открывайте окна.

• Не вдыхайте выхлопные газы.

В выхлопных газах содержится угарный газ, который, не имея запаха и цвета, может приводить к потере сознания и смерти от удушья.

• Убедитесь в отсутствии утечек газов из выхлопной системы.

Выхлопную систему необходимо проверять при каждом подъеме автомобиля для смены масла или другой цели. Если во время вождения изменится звук из выхлопной трубы или что-то ударит по днищу автомобиля, рекомендуем обратиться к авторизованному дилеру Kia для проверки системы.

• Двигатель не должен работать в закрытых помещениях.

Работа двигателя на холостом ходу в гараже опасна даже при открытых дверях. Никогда не допускайте в гараже более длительной работы двигателя, чем это необходимо для его запуска и выезда наружу.

• Избегайте длительной работы двигателя в режиме холостого хода при наличии людей в салоне автомобиля.

Если же это необходимо, то допускается только на открытой местности, при установке режима воздухозабора в положение “Свежий воздух” и работе вентилятора на высокой скорости, чтобы в салон поступал свежий воздух.

Если же Вы перевозите предметы, для размещения которых приходится держать открытой крышку багажника, тогда необходимо сделать следующее:

1. Закрыть все окна.
2. Открыть боковые форточки.
3. Установить регулятор воздухозабора в положение “Свежий воздух”, регулятор воздушного потока в положения “В нижнюю часть салона” или “Через приборную панель”, а вентилятор - на повышенную скорость.

Для обеспечения правильности работы вентиляционной системы важно следить, чтобы воздухозаборные отверстия, расположенные прямо перед лобовым стеклом, не были забиты снегом, льдом, листьями или другими препятствиями.

ПЕРЕД ПОЕЗДКОЙ

Перед тем, как сесть автомобиль

- Убедитесь в чистоте всех окон, наружного зеркала (наружных зеркал) и наружных осветительных приборов.
- Проверьте состояние шин.
- Убедитесь, что под автомобилем отсутствуют следы утечки.
- Убедитесь, что позади автомобиля отсутствуют препятствия, если Вы собираетесь двигаться задним ходом.

Необходимые проверки

Регулярно проверяйте уровни жидкостей, таких как масло в двигателе, охлаждающая жидкость двигателя, тормозная жидкость, жидкость стеклоомывателя, соблюдая интервалы проверок в зависимости от жидкости. Более подробно проверки рассмотрены в разделе 7 “Техническое обслуживание”.

⚠ ОСТОРОЖНО

Отвлечение во время вождения может привести к потере управления автомобилем, что может стать причиной аварии, серьезных травм, и даже смерти. Основная обязанность водителя – безопасное и соответствующее правилам управление автомобилем, а использование портативных устройств, другого оборудования или систем автомобиля, отвлекающих глаза, внимание и сосредоточенность от безопасного управления автомобилем, либо не разрешенных законодательством, категорически запрещается использовать во время управления автомобилем.

Перед запуском двигателя

- Закройте и заблокируйте все двери.
- Расположите сиденье таким образом, чтобы все органы управления были легкодоступны.
- Отрегулируйте внутренние и наружные зеркала заднего вида.
- Убедитесь, что все осветительные приборы работают.
- Проверьте все указатели
- Проверьте работу всех контрольных ламп, когда выключатель зажигания повернут в положение ON (ВКЛ)
- Отпустите стояночный тормоз и убедитесь, что контрольная лампа тормоза выключена.

Для безопасного управления убедитесь, что Вы ознакомлены с устройством своего автомобиля и его оборудованием.

⚠ ОСТОРОЖНО

Все пассажиры должны быть должным образом пристегнуты ремнями всегда, когда автомобиль движется. См. “Ремни безопасности” в разделе 3 более подробно о надлежащем использовании ремней.

⚠ ОСТОРОЖНО

Всегда проверяйте окружающее Ваш автомобиль пространство перед включением режима D (Движение) или R (Задний ход), чтобы убедиться в отсутствии людей, особенно детей.

⚠ ОСТОРОЖНО

- Управление автомобилем в состоянии алкогольного или наркотического опьянения

Вождение в нетрезвом виде опасно. Вождение в нетрезвом виде – первая причина гибели людей на дорогах каждый год Даже небольшое количество алкоголя оказывает влияние на Ваши рефлексы, остроту реакции и скорость принятия решений. Вождение в состоянии наркотического опьянения столь же опасно или более опасно, чем вождение в нетрезвом виде. Вероятность серьезной аварии намного возрастает, если Вы выпьете или примете наркотики и поведете автомобиль. Если Вы выпили или приняли наркотики, не садитесь за руль. Не ездите с водителем, который выпивает или принимает наркотики. Воспользуйтесь услугами специально нанятого водителя или вызовите такси.

⚠ ОСТОРОЖНО

- **Если Вы собираетесь припарковать или остановить автомобиль с включенным двигателем, остерегайтесь слишком долго держать педаль акселератора нажатой. Это может привести к перегреву двигателя или системы выпуска отработавших газов и стать причиной возгорания.**
- **При внезапной остановке или резком повороте рулевого колеса незакрепленные предметы могут упасть на пол и помешать работе ножных педалей, что может привести к аварии. Следите за тем, чтобы все вещи в автомобиле были надежно убраны.**
- **Если вы будете отвлекаться во время вождения, это может привести к аварии. Будьте осторожны, когда работают устройства, которые могут помешать вождению, например, аудиосистема или отопитель. Водитель должен всегда помнить о соблюдении правил безопасности во время езды.**

КНОПКА ENGINE START/STOP (ПУСК И ОСТАНОВ ДВИГАТЕЛЯ)

Кнопка пуска-останова двигателя с подсветкой

OKH052001

Когда бы ни была открыта передняя дверь, кнопка пуска-останова двигателя будет подсвечиваться для Вашего удобства. Подсветка выключается приблизительно через 30 секунд после закрытия двери.

Она также немедленно отключится при активации противоугонной сигнализации.

Кнопка пуска-останова двигателя: положение

OFF (ВЫКЛ)

белый

Чтобы выключить двигатель (положение START/RUN) или электропитание автомобиля (положение ON), нажмите кнопку пуска-останова двигателя, при этом рычаг переключения передач должен находиться в положении “P” (Парковка). Если нажать кнопку пуска-останова двигателя без рычага переключения передач в положении “P” (Парковка), то кнопка пуска-останова двигателя обеспечит перевод не в положение OFF, а в положение ACC.

Автомобили, оборудованные противоугонным замком рулевой колонки

Для защиты от угона рулевое колесо блокируется, когда кнопка пуска-останова двигателя находится в положении OFF. Блокировка происходит при открывании двери.

Оно блокируется при открывании двери Если рулевое колесо не заблокировано должным образом, при открывании двери водителя подается предупреждающий звуковой сигнал, имитирующий колокольный звон. Если проблема не исчезла, рекомендуем обратиться к уполномоченному дилеру Kia для проверки системы.

Кроме того, если кнопка пуска-останова двигателя находится в положении OFF после открытия двери водителя, рулевое колесо не будет блокироваться и будет подан предупреждающий звуковой сигнал, имитирующий колокольный звон. В этой ситуации закройте дверь. После этого рулевое колесо будет заблокировано, и выключится предупреждающий звуковой сигнал.

✻ К СВЕДЕНИЮ

Если рулевое колесо не разблокировано должным образом, кнопка пуска-останова двигателя не будет функционировать. Нажмите кнопку пуска-останова двигателя с одновременным поворотом рулевого колеса вправо и влево для снятия напряжения.

✻ К СВЕДЕНИЮ

Можно выключить двигатель (START/RUN) или электропитание автомобиля (ON), только когда автомобиль не движется.

⚠ ВНИМАНИЕ

В аварийной ситуации, когда автомобиль движется, можно выключить двигатель и переключиться в положение ACC нажатием кнопки пуска-останова двигателя в течение более 2 секунд или 3 раза последовательно в течение 3 секунд. Если автомобиль все еще движется, можно перезапустить двигатель без нажатия педали тормоза путем нажатия кнопки пуска-останова двигателя, при этом рычаг переключения передач должен находиться в положении “N” (Нейтраль).

ACC (Оборудование)

Оранжевый

Нажмите кнопку пуска-останова двигателя, когда она находится в положении OFF, не нажимая педаль тормоза.

Рулевое колесо разблокировано и электрооборудование готово к эксплуатации. Если кнопка пуска-останова двигателя находится в положении ACC в течение более 1 часа, кнопка выключается автоматически во избежание разряда аккумуляторной батареи.

ON (ВКЛ)

Красный

Нажмите кнопку пуска-останова двигателя, когда она находится в положении ACC, не нажимая педаль тормоза.

Перед пуском двигателя можно проверить световую сигнализацию. Не оставляйте кнопку пуска-останова двигателя в положении ON на длительный срок. Аккумуляторная батарея может разрядиться, так как двигатель не работает.

START/RUN (ПУСК/РАБОТА)

Не горит

Чтобы запустить двигатель, нажмите педаль тормоза и нажмите кнопку пуска-останова двигателя, при этом рычаг переключения передач должен находиться в положении “P” (Парковка) или “N” (Нейтраль). Для обеспечения безопасности запускайте двигатель при рычаге переключения передач в положении “P” (Парковка).

✻ К СВЕДЕНИЮ

При нажатии на кнопку пуска-останова двигателя без нажатия педали тормоза на транспортных средствах с автоматической коробкой переключения передач пуск двигателя производиться не будет. Переключение кнопки пуска-останова двигателя при этом будет производиться в следующей последовательности:
OFF ➔ ACC ➔ ON ➔ OFF или ACC

✻ К СВЕДЕНИЮ

Если оставить кнопку пуска-останова двигателя в положении ACC или ON на длительный срок, аккумуляторная батарея разрядится.

⚠ ОСТОРОЖНО

- **Никогда не нажимайте кнопку пуска-останова двигателя, когда автомобиль движется. Это может привести к потере курсового управления и функции торможения, что может стать причиной аварии.**
- **Противоугонный замок рулевой колонки не является заменой стояночного тормоза. Перед тем, как покинуть сиденье водителя, всегда проверяйте, что рычаг переключения передач находится в положении “P” (Парковка), полностью включите стояночный тормоз и выключите двигатель. Если не предпринять эти меры предосторожности, может произойти непредвиденное и внезапное движение автомобиля.**

(Продолжение)

(Продолжение)

- **Никогда не пытайтесь дотянуться до кнопки пуска-останова двигателя или любого другого органа управления через рулевое колесо, когда автомобиль движется. Нахождение Вашей кисти или руки в этой зоне может привести к потере управления автомобилем, аварии и серьезному телесному повреждению или смерти.**
- **Не помещайте никакие подвижные предметы вокруг сиденья водителя, так как они могут переместиться во время движения, создать помехи водителю и привести к аварии.**

Запуск двигателя

⚠ ОСТОРОЖНО

Для управления автомобилем всегда надевайте подходящую обувь. Неудобная для управления обувь (обувь на высоких каблуках, лыжные ботинки и т. д.) может помешать вам нажимать педали тормоза и газа.

1. Носите электронный ключ или оставьте его в автомобиле.
2. Убедитесь, что задействован стояночный тормоз.
3. Переведите рычаг переключения передач в положение “P” (Парковка). Полностью нажмите педаль тормоза.

   Также можно запустить двигатель при рычаге переключения передач в положении “N” (Нейтраль).
4. Нажмите кнопку пуска-останова двигателя.
5. В экстремально холодную погоду (ниже -18°C / 0°F) или после перерыва в эксплуатации автомобиля в течение нескольких дней, дайте двигателю прогреться без нажатия педали акселератора.

Холодный или теплый двигатель должен запускаться без нажатия педали акселератора.

- Если электронный ключ находится в автомобиле, но на значительном удалении от Вас, двигатель может не запустится.
- Когда кнопка пуска-останова двигателя находится в положении ACC или выше, а какая-либо из дверей открыта, система выполняет проверку на наличие электронного ключа. Если электронный ключ в автомобиле отсутствует, на панели приборов и ЖК-дисплее появится индикатор “ ” и сообщение "Key not in vehicle (Ключ не в машине)". И если все двери закрыты, звуковая сигнализация будет длиться 5 секунд. Индикатор или предупреждение выключится, когда автомобиль начнет движение. Всегда держите при себе электронный ключ.

⚠ ОСТОРОЖНО

Двигатель запустится, только если электронный ключ находится в автомобиле. Никогда не позволяйте детям или кому-либо, кто не ознакомлен с автомобилем, дотрагиваться до кнопки пуска-останова двигателя или сопряженных деталей.

⚠ ВНИМАНИЕ

Если двигатель глохнет во время движения, не пытайтесь перевести рычаг переключения передач в положение "P" (Парковка). Если позволяют транспортный поток и дорожные условия, можно перевести рычаг переключения передач в положение "N" (Нейтраль), пока автомобиль еще движется, и нажать кнопку пуска-останова двигателя, чтобы попытаться перезапустить двигатель.

✻ К СВЕДЕНИЮ

- **Если АКБ разряжена или электронный ключ не функционирует надлежащим образом, двигатель можно запустить путем нажатия кнопки пуска/остановки электронным ключом.**
  Сторона с кнопкой блокировки должна соприкасаться с кнопкой пуска/остановки двигателя. При нажатии на кнопку пуска/остановки двигателя непосредственно электронным ключом он должен касаться кнопки под прямым углом.

(Продолжение)

(Продолжение)

- **Если перегорел предохранитель стоп-сигнала, нормальный пуск двигателя невозможен.**
  Необходимо заменить предохранитель. Если это невозможно, можно запустить двигатель, нажав кнопку пуска-останова двигателя, удерживая ее в течение 10 секунд в положении ACC. Двигатель может запуститься без нажатия педали тормоза. Впрочем, согласно технике безопасности, рекомендуется выжимать педаль тормоза перед запуском двигателя.

⚠ ВНИМАНИЕ

Не удерживайте нажатой кнопку пуска-останова двигателя более 10 секунд кроме случая, когда предохранитель стоп-сигнала перегорел.

АВТОМАТИЧЕСКАЯ КОРОБКА ПЕРЕКЛЮЧЕНИЯ ПЕРЕДАЧ (ПЕРЕКЛЮЧЕНИЕ ТРОСОМ)

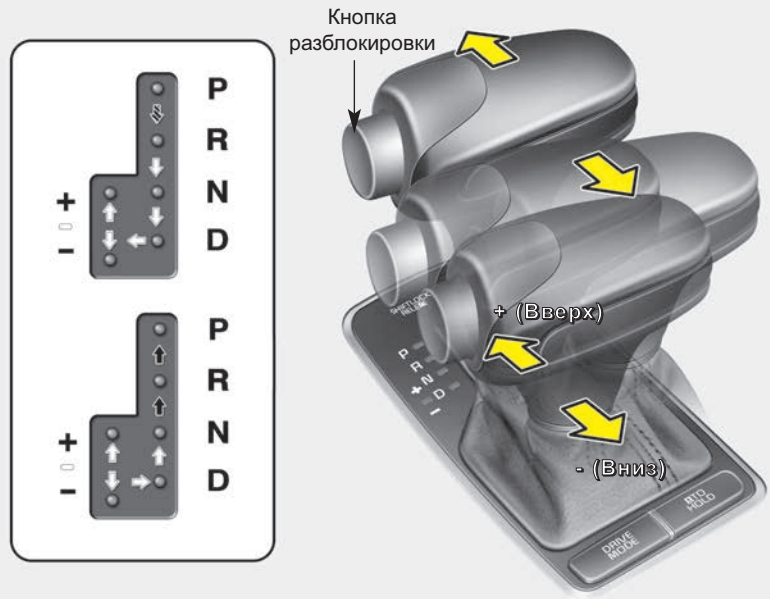

Для переключения передач нажмите педаль тормоза и кнопку разблокировки. (Если автомобиль не оснащен системой блокировки передачи, нет необходимости выжимать педаль тормоза. Однако рекомендуется выжать педаль тормоза во избежание непреднамеренного движения автомобиля.)

При переключении передач нажмите кнопку разблокировки.

Рычаг переключения передач может свободно перемещаться.

OKH052007

Работа автоматической коробки передач

В высокопроизводительной коробке передач имеются 8 передних и 1 задняя передачи. Конкретные передачи выбираются автоматически, в зависимости от положения рычага переключения передач.

✻ К СВЕДЕНИЮ

В новом автомобиле, если аккумуляторная батарея была отключена, первые несколько переключений коробки передач могут происходить достаточно резко. Это не является признаком неисправности, и последовательность переключения будет настроена блоком управления трансмиссией TCM (Transaxle Control Module)/PCM (Powertrain Control Module) после нескольких последовательный переключений.

Переключение из положения N (Нейтраль) на переднюю или заднюю передачу происходит плавнее при нажатии педали тормоза.

⚠ ОСТОРОЖНО

- Автоматическая коробка передач

- **Перед тем как поставить рычаг переключения передач в положение D (Движение) или R (Задний ход), всегда проверяйте, нет ли в поблизости людей, и в особенности - детей.**
- **Прежде чем оставить водительское сиденье, всегда ставьте рычаг переключения передач в положение P (Парковка), включайте до конца стояночный тормоз и выключайте двигатель. Если не принять этих мер предосторожности в указанной последовательности, автомобиль может резко и неожиданно прийти в движение.**

⚠ ВНИМАНИЕ

- ***Чтобы не повредить коробку, не разгоняйте двигатель в положении R (Задний ход) или на любой передней передаче при включенных тормозах.***
- ***Останавливаясь на подъеме, не удерживайте автомобиль в неподвижном состоянии силой двигателя. Пользуйтесь рабочим или стояночным тормозом.***
- ***Не переключайтесь из положения N (Нейтраль) или P (Парковка) в положения D (Движение) или R (Задний ход), когда двигатель работает на повышенных оборотах холостого хода.***

Диапазоны коробки передач

Когда ключ зажигания находится в положении ON (Вкл.), положение рычага переключения передач будет отображаться на приборной панели.

P (Парковка)

Устанавливать коробку в режим P (Парковка) можно только после полной остановки автомобиля. В этом положении коробка блокируется, и передние колеса не могут вращаться.

⚠ ОСТОРОЖНО

- **Переключение в положение P (Парковка) на ходу приведет к блокировке ведущих колес и, как следствие, - к потери управления автомобилем.**
- **Не пользуйтесь положением P (Парковка) как стояночным тормозом. Всегда проверяйте надежность фиксации рычага переключения передач в положении P (Парковка) и полностью включайте стояночный тормоз.**
- **Никогда не оставляйте в автомобиле детей без присмотра.**

⚠ ВНИМАНИЕ

Переключение в положение P (Парковка) во время движения автомобиля может привести к поломке коробки передач.

R (Задний ход)

Это положение для движения автомобиля задним ходом.

⚠ ВНИМАНИЕ

Перед включением или выключением передачи R (Задний ход) автомобиль необходимо полностью остановить; в противном случае возможно повреждение коробки передач, за исключением случая, описанного в пункте “Раскачивание автомобиля” этого раздела.

N (Нейтраль)

Колеса и коробка передач разблокированы. Автомобиль, если не включен стояночный или рабочий тормоз, будет свободно катиться даже под малейший уклон.

D (Движение)

Это обычное положение для движения вперед. Коробка передач будет автоматически переключаться в последовательности из 8 передач, обеспечивая наилучший режим с точки зрения экономии топлива и мощности.

Для получения дополнительной мощности, необходимой для обгона другого автомобиля или при движении на подъем, нажмите полностью педаль газа, что приведет к автоматическому переходу коробки на следующую низшую передачу.

✻ К СВЕДЕНИЮ

Переключение в положение D (Движение) выполняется после полной остановки автомобиля.

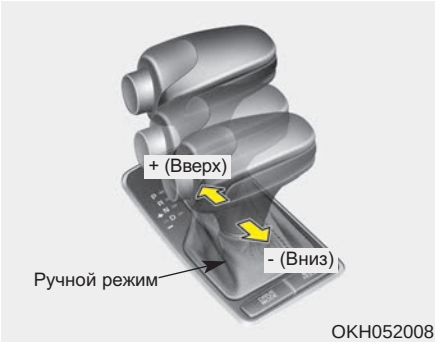

Ручной режим

Независимо от того, находится ли автомобиль в движении или он неподвижен, можно выбрать спортивный режим, втолкнув рычаг переключения передач из положения D (Движение) в прорезь ручного переключения. Чтобы вернуться в диапазон D (Движение), втолкните рычаг переключения передач обратно в главную прорезь.

В ручном режиме перемещение рычага переключения передач назад и вперед позволяет быстро переключать передачи.

Вверх (+) : Для повышения на одну передачу, толкните рычаг вперед один раз.

Вниз (-) : Для понижения на одну передачу, потяните рычаг назад один раз.

✻ К СВЕДЕНИЮ

- **В ручном режиме водитель должен выполнять включение повышенной передачи в соответствии с дорожными условиями, следя за тем, чтобы частота вращения двигателя поддерживалась ниже красной зоны.**
- **В ручном режиме можно выбрать только восемь передач переднего хода. Для движения задним ходом или парковки автомобиля передвиньте рычаг переключения передач, соответственно, в положение “R” (Задний ход) или “P” (Парковка).**
- **В ручном режиме понижение передач осуществляется автоматически при снижении скорости автомобиля. Если автомобиль останавливается, автоматически выбирается 1-я передача.**

(продолжение)

(продолжение)

- **Если в ручном режиме обороты двигателя приближаются к красной зоне, точки переключения будут автоматически изменяться на повышение.**
- **Для поддержания требуемых характеристик автомобиля и безопасности, система может не производить некоторых переключений передач при управлении рычагом.**
- **Двигаясь по скользкой дороге, толкните рычаг переключения передач вперед в положение + (вверх). Это приведет к переходу коробки на 2 передачу, которая обеспечивает более плавное движение на скользкой дороге. Для перехода на 1-ю передачу толкните рычаг в положение - (вниз).**

Система блокировки переключения передач (при наличии)

Для вашей безопасности в АКПП используется система блокировки переключения передач, не допускающая переключение из “P” (парковка) в “R” (задний ход) без нажатия педали тормоза.

Для переключения передачи из “P” (парковка) в “R” (задний ход) необходимо выполнить следующие действия:

1. Нажмите педаль тормоза и удерживайте ее.
2. Запустите двигатель или переведите выключатель зажигания в положение “ON”.
3. Переместите рычаг переключения передач, удерживая нажатой кнопку отпускания блокировки рычага.

Если при нахождении рычага переключения передач в положении P (Парковка) периодически нажимать и отпускать педаль тормоза, то вблизи рычага может слышаться стук. Это нормальное явление.

⚠ ОСТОРОЖНО

При переключении передачи из положения P (Парковка) в другое положение всегда полностью нажимайте педаль тормоза, чтобы избежать неожиданного движения автомобиля и причинения травм людям, находящимся в нем или рядом с ним.

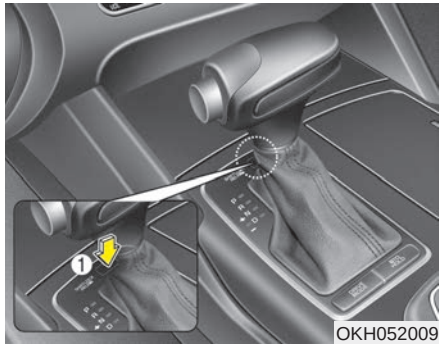

Разблокирование стопора переключения передач

Если рычаг переключения передач невозможно передвинуть из положения “P” (парковка) в положение “R” (задний ход) при нажатой педали тормоза, продолжая нажимать тормоз, выполните следующее:

1. Нажмите кнопку стопора включения передач. (Если крышка отверстия для доступа к стопору переключения передачи установлена, снимите ее, установите ключ в отверстие и нажмите на него.)
2. Передвиньте рычаг переключения передач.
3. Рекомендуем обратиться к уполномоченному дилеру Kia для проверки системы.

Система блокировки ключа зажигания (при наличии)

Ключ зажигания нельзя вынуть, если не поставить рычаг переключения передач в положение P (Парковка).

Приемы эффективного вождения

- Никогда не переводите рычаг переключения передач из положения P (Парковка) или N (Нейтраль) в какое-либо другое положение при нажатой педали газа.
- Никогда не переводите этот рычаг в положение P (Парковка) во время движения автомобиля.
- Перед переключением в положение R (Задний ход) или D (Движение) автомобиль должен быть полностью остановлен.
- Никогда не двигайтесь под уклон накатом (на нейтрали). Это может быть очень опасно. Никогда не снимайте автомобиль с передачи во время движения.
- Не ездите “на тормозах”. Это приводит к их перегреву и повреждению. Вместо этого, при движении по длинному спуску, уменьшите скорость и переключитесь на низшую передачу. В этом случае автомобиль будет тормозиться двигателем.
- Замедляйтесь перед понижением передачи. В противном случае не удастся включить пониженную передачу.
- Всегда ставьте автомобиль на стояночный тормоз. Не надейтесь на то, что установка рычага в положение P (Парковка) удержит автомобиль от движения.
- Будьте предельно внимательны при движении на скользкой поверхности. Особая осторожность требуется при торможении, ускорении или переключении передач. Резкое изменение скорости на скользкой дороге может привести к потере сцепления ведущих колес с дорогой и потере управления автомобилем.
- Наилучшие характеристики автомобиля и максимальная экономия топлива достигаются за счет плавности нажатия и отпускания педали газа.

⚠ ОСТОРОЖНО

- **Всегда пристегивайтесь! Вероятность получения тяжелой травмы или смерти в результате столкновения намного выше у непристегнутого водителя или пассажира, чем у пристегнутого.**
- **Не проходите повороты или развороты на высокой скорости.**
- **Не делайте резких движений рулевым колесом, например, для быстрой смены полосы или крутого поворота.**
- **Если Вы двигаетесь на высокой скорости, опасность переворота вследствие потери управления значительно возрастает.**
- **Потеря управления часто происходит в случае съезда с дороги двух или более колес и чрезмерного поворота водителем руля для возвращения на дорогу.**

(продолжение)

(продолжение)

- **Если ваш автомобиль съезжает с дороги, не крутите руль резко. Вместо этого, перед въездом обратно на дорогу уменьшите скорость.**
- **Никогда не превышайте указанных ограничений скорости.**

⚠ ОСТОРОЖНО

При застревании автомобиля в снегу, грязи, песке и т.п. вы, возможно, захотите выбраться за счет его раскачивания вперед-назад. Не делайте этого, если вблизи автомобиля есть люди или какие-либо объекты. В процессе раскачивания автомобиль может неожиданно выбравшись из ямы поехать вперед или назад и причинить вред окружающим людям или объектам.

Движение на подъем из неподвижного состояния

Чтобы начать двигаться на подъем из неподвижного состояния, нажмите педаль тормоза и переведите рычаг переключения передач в положение D (Движение). Выберите подходящую передачу в зависимости от веса груза и крутизны подъема и отпустите стояночный тормоз. Плавно нажмите педаль газа, одновременно отпуская рабочий тормоз.

АВТОМАТИЧЕСКАЯ КОРОБКА ПЕРЕКЛЮЧЕНИЯ ПЕРЕДАЧ (ЭЛЕКТРИЧЕСКОЕ ПЕРЕКЛЮЧЕНИЕ)

❊ При переключении передач нажмите педаль тормоза, удерживая нажатой кнопку [UNLOCK].

OKH052010L

Работа автоматической коробки передач

В высокопроизводительной коробке передач имеются 8 передних и 1 задняя передачи. Конкретные передачи выбираются автоматически, в зависимости от положения рычага переключения передач.

✻ К СВЕДЕНИЮ

В новом автомобиле, если аккумуляторная батарея была отключена, первые несколько переключений коробки передач могут происходить достаточно резко. Это не является признаком неисправности, и последовательность переключения будет настроена блоком управления трансмиссией TCM (Transaxle Control Module)/PCM (Powertrain Control Module) после нескольких последовательный переключений.

Переключение из положения N (Нейтраль) на переднюю или заднюю передачу происходит плавнее при нажатии педали тормоза.

⚠ ОСТОРОЖНО

- Автоматическая коробка передач

- **Перед тем как поставить рычаг переключения передач в положение D (Движение) или R (Задний ход), всегда проверяйте, нет ли в поблизости людей, и в особенности - детей.**
- **Прежде чем оставить водительское сиденье, всегда ставьте рычаг переключения передач в положение P (Парковка), включайте до конца стояночный тормоз и выключайте двигатель. Если не принять этих мер предосторожности в указанной последовательности, автомобиль может резко и неожиданно прийти в движение.**

⚠ ВНИМАНИЕ

- ***Чтобы не повредить коробку, не разгоняйте двигатель в положении R (Задний ход) или на любой передней передаче при включенных тормозах.***
- ***Останавливаясь на подъеме, не удерживайте автомобиль в неподвижном состоянии силой двигателя. Пользуйтесь рабочим или стояночным тормозом.***
- ***Не переключайтесь из положения N (Нейтраль) или P (Парковка) в положения D (Движение) или R (Задний ход), когда двигатель работает на повышенных оборотах холостого хода.***

Диапазоны коробки передач

Когда ключ зажигания находится в положении ON (Вкл.), положение рычага переключения передач будет отображаться на приборной панели.

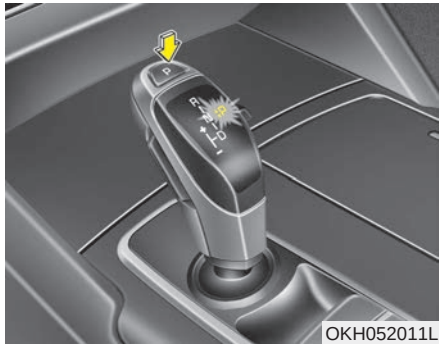

OKH052011L

P (Парковка)

Устанавливать коробку в режим P (Парковка) можно только после полной остановки автомобиля. В этом положении коробка блокируется, и передние колеса не могут вращаться.

Для переключения с диапазона [R], [N], [D] или [M] в [P] нажмите кнопку [P] на рычаге переключения передач.

Останов двигателя в диапазоне [D], [R] или [M] приводит к автоматическому переключению в диапазон [P].

Если при включенном диапазоне [M] нажать кнопку [P] или остановить двигатель, рычаг переключения передач автоматически сместится вправо и будет выбран диапазон [P].

Если во время автоматического смещения рычага переключения вправо удерживать его силой, на комбинации приборов отобразится предупреждающее сообщение. Переместите рычаг переключения передач вправо вручную.

Чтобы припарковать автомобиль, нажмите кнопку [P] на рычаге переключения передач, удерживая нажатой педаль тормоза и задействовав стояночный тормоз.

⚠ ОСТОРОЖНО

- **Переключение в положение P (Парковка) на ходу приведет к блокировке ведущих колес и, как следствие, - к потери управления автомобилем.**
- **Не пользуйтесь положением P (Парковка) как стояночным тормозом. Всегда проверяйте надежность фиксации рычага переключения передач в положении P (Парковка) и полностью включайте стояночный тормоз.**
- **Никогда не оставляйте в автомобиле детей без присмотра.**

⚠ ВНИМАНИЕ

Переключение в положение P (Парковка) во время движения автомобиля может привести к поломке коробки передач.

OKH052013L

OKH052014L

R (Задний ход)

Это положение для движения автомобиля задним ходом.

Для переключения в диапазон [R] нажмите кнопку [UNLOCK] на рычаге переключения передач, удерживая нажатой педаль тормоза, и переместите рычаг переключения передач вперед.

⚠ ВНИМАНИЕ

Перед включением или выключением передачи R (Задний ход) автомобиль необходимо полностью остановить; в противном случае возможно повреждение коробки передач, за исключением случая, описанного в пункте “Раскачивание автомобиля” этого раздела.

OKH052015L

N (Нейтраль)

Колеса и коробка передач разблокированы. Автомобиль, если не включен стояночный или рабочий тормоз, будет свободно катиться даже под малейший уклон.

Если остановить двигатель при текущем нейтральном диапазоне, будет включен диапазон [N], а выключатель зажигания будет находиться в состоянии ACC.

Порядок остановки двигателя:

1. Нажмите кнопку пуска-останова двигателя для включения положения зажигания [ON].
2. Нажмите кнопку [P].
3. Нажмите кнопку пуска-останова двигателя.

D (Движение)

Это обычное положение для движения вперед. Коробка передач будет автоматически переключаться в последовательности из 8 передач, обеспечивая наилучший режим с точки зрения экономии топлива и мощности.

Для получения дополнительной мощности при обгоне или подъеме полностью нажмите педаль акселератора, после чего передача автоматически понизится.

Для перемещения в диапазон [D] нажмите педаль тормоза и кнопку [UNLOCK]. После этого переместите рычаг переключения передач назад.

Для переключения в диапазон [D] из [N] необходимо нажать педаль тормоза.

✻ К СВЕДЕНИЮ

Переключение в положение D (Движение) выполняется после полной остановки автомобиля.

Ручной режим

Независимо от того, находится ли автомобиль в движении или он неподвижен, можно выбрать ручной режим, втолкнув рычаг переключения передач из положения “D” (Движение) в прорезь ручного переключения.

Для возврата в диапазон “D” (Движение) втолкните рычаг переключения передач обратно в главную прорезь.

В ручном режиме перемещение рычага переключения передач назад и вперед позволяет быстро переключать передачи.

Вверх (+): Продвиньте рычаг вперед один раз для переключения на одну передачу вверх.

Вниз (-) : Потяните рычаг назад один раз для переключения на одну передачу вниз.

✻ К СВЕДЕНИЮ

- **В ручном режиме водитель должен выполнять включение повышенной передачи в соответствии с дорожными условиями, следя за тем, чтобы частота вращения двигателя поддерживалась ниже красной зоны.**
- **В ручном режиме можно выбрать только восемь передач переднего хода. Для движения задним ходом или парковки автомобиля передвиньте рычаг переключения передач, соответственно, в положение “R” (Задний ход) или “P” (Парковка).**
- **В ручном режиме понижение передач осуществляется автоматически при снижении скорости автомобиля. Если автомобиль останавливается, автоматически выбирается 1-я передача.**
- **Если в ручном режиме обороты двигателя приближаются к красной зоне, точки переключения будут автоматически изменяться на повышение.**

(продолжение)

(продолжение)

- **Для поддержания характеристик автомобиля и его безопасности на должном уровне, система может не выполнить определенные переключения передач, когда рычагом переключения передач управляют вручную.**
- **Двигаясь по скользкой дороге, толкните рычаг переключения передач вперед в положение + (вверх). Это приведет к переходу коробки на 2 передачу, которая обеспечивает более плавное движение на скользкой дороге. Для перехода на 1-ю передачу толкните рычаг в положение - (вниз).**

Система блокировки переключения передач (если имеется)

Для вашей безопасности в АКПП используется система блокировки переключения передач, не допускающая переключение из “P” (парковка) в “R” (задний ход) без нажатия педали тормоза.

Для переключения диапазона из “P” (парковка) в “R” (задний ход) или “D” (движение) необходимо выполнить следующие действия:

1. Нажмите педаль тормоза и удерживайте ее.
2. Запустите двигатель или переведите выключатель зажигания в положение “ON”.
3. Переместите рычаг переключения передач в положение “R” (задний ход) или “D” (движение), удерживая нажатой кнопку [UNLOCK].

Если при нахождении рычага переключения передач в положении P (Парковка) периодически нажимать и отпускать педаль тормоза, то вблизи рычага может слышаться стук. Это нормальное явление.

⚠ ОСТОРОЖНО

При переключении передачи из положения P (Парковка) в другое положение всегда полностью нажимайте педаль тормоза, чтобы избежать неожиданного движения автомобиля и причинения травм людям, находящимся в нем или рядом с ним.

■ ***Разрядка АКБ.***

Когда АКБ разряжена, переключение передач АКПП (с помощью провода) невозможно.

В экстренном случае, когда требуется переключение в положение [N], нужно выполнит следующие действия.

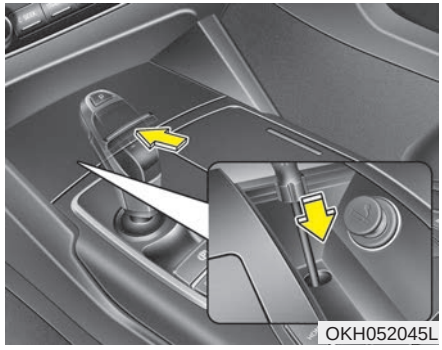

Если невозможно осуществить запуск от внешнего источника, можно переключиться в диапазон [N] с помощью отвертки.

1) Откройте крышку отсека хранения.
2) Снимите резиновый коврик на полу отсека хранения.
3) Вставьте отвертку (-) в отверстие обслуживания и поверните ее по часовой стрелке на 10 оборотов. Произойдет переключение из положения [P] в [N]. Для переключения в положение [P] вращайте отвертку против часовой стрелки.

⚠ **ВНИМАНИЕ**

Если электрический стояночный тормоз не отпускается, рекомендуем вызвать эвакуатор для буксировки на платформе.

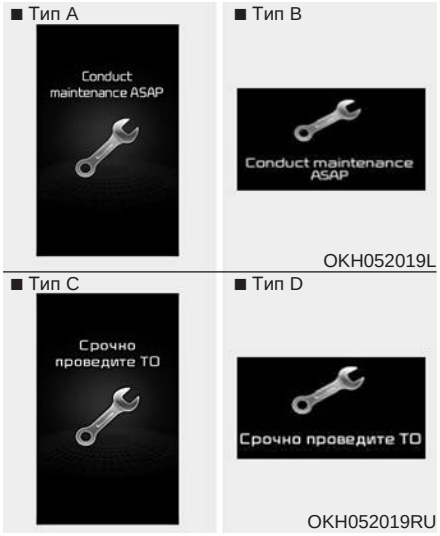

1. Если коробка переключения передач не работает надлежащим образом, отобразится предупреждение. Рекомендуем обратиться к авторизованному дилеру Kia.

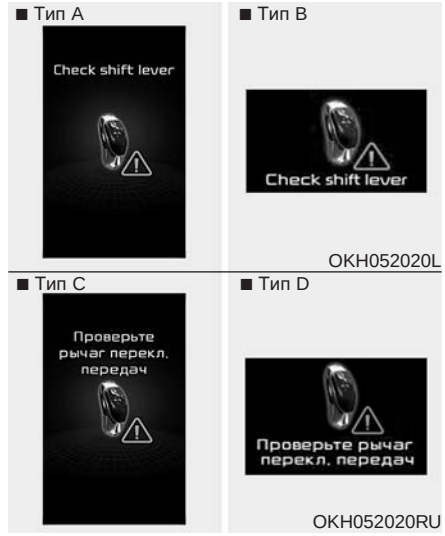

2. Если основная система коробки переключения передач неисправна, отобразится предупреждение. Рекомендуем обратиться к авторизованному дилеру Kia.

3. Если текущая передача не соответствует высоким оборотам или высокой скорости, отобразится предупреждение. Изменение передачи произойдет после понижения оборотов двигателя или скорости автомобиля.

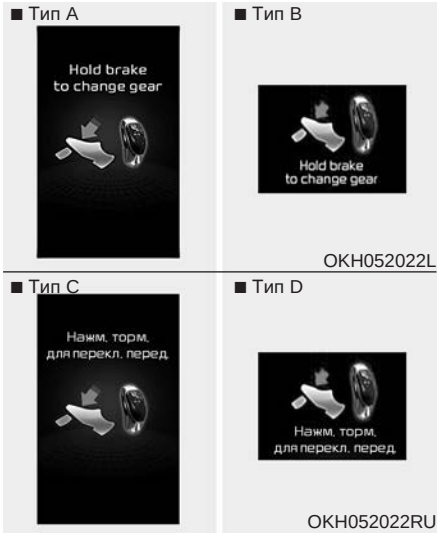

4. Если при переключении передачи педаль тормоза не будет нажата, отобразится предупреждение.

5. Если при переключении в диапазон [P] скорость окажется высокой, отобразится предупреждение.

   Остановите автомобиль в безопасном месте и переключитесь в диапазон [P].

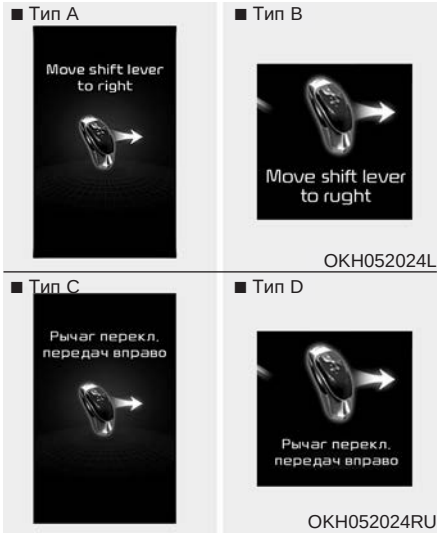

6. Если коробка переключения передач не работает надлежащим образом, отобразится предупреждение.

7. Если при текущем диапазоне [D], [R] и [M] остановиться и выйти из автомобиля, отобразится предупреждение и автоматически выберется диапазон [P].

Если не нажать кнопку разблокировки [UNLOCK], отобразится предупреждение.

Система блокировки ключа зажигания (при наличии)

Ключ зажигания нельзя вынуть, если не поставить рычаг переключения передач в положение P (Парковка).

Приемы эффективного вождения

- Никогда не переводите рычаг переключения передач из положения P (Парковка) или N (Нейтраль) в какое-либо другое положение при нажатой педали газа.
- Никогда не переводите этот рычаг в положение P (Парковка) во время движения автомобиля.
- Перед переключением в положение R (Задний ход) или D (Движение) автомобиль должен быть полностью остановлен.
- Никогда не двигайтесь под уклон накатом (на нейтрали). Это может быть очень опасно. Никогда не снимайте автомобиль с передачи во время движения.
- Не ездите “на тормозах”. Это приводит к их перегреву и повреждению. Вместо этого, при движении по длинному спуску, уменьшите скорость и переключитесь на низшую передачу. В этом случае автомобиль будет тормозиться двигателем.
- Замедляйтесь перед понижением передачи. В противном случае не удастся включить пониженную передачу.
- Всегда ставьте автомобиль на стояночный тормоз. Не надейтесь на то, что установка рычага в положение P (Парковка) удержит автомобиль от движения.
- Будьте предельно внимательны при движении на скользкой поверхности. Особая осторожность требуется при торможении, ускорении или переключении передач. Резкое изменение скорости на скользкой дороге может привести к потере сцепления ведущих колес с дорогой и потере управления автомобилем.
- Наилучшие характеристики автомобиля и максимальная экономия топлива достигаются за счет плавности нажатия и отпускания педали газа.

⚠ ОСТОРОЖНО

- **Всегда пристегивайтесь! Вероятность получения тяжелой травмы или смерти в результате столкновения намного выше у непристегнутого водителя или пассажира, чем у пристегнутого.**
- **Не проходите повороты или развороты на высокой скорости.**
- **Не делайте резких движений рулевым колесом, например, для быстрой смены полосы или крутого поворота.**
- **Если Вы двигаетесь на высокой скорости, опасность переворота вследствие потери управления значительно возрастает.**
- **Потеря управления часто происходит в случае съезда с дороги двух или более колес и чрезмерного поворота водителем руля для возвращения на дорогу.**

(продолжение)

(продолжение)

- **Если ваш автомобиль съезжает с дороги, не крутите руль резко. Вместо этого, перед въездом обратно на дорогу уменьшите скорость.**
- **Никогда не превышайте указанных ограничений скорости.**

⚠ ОСТОРОЖНО

При застревании автомобиля в снегу, грязи, песке и т.п. вы, возможно, захотите выбраться за счет его раскачивания вперед-назад. Не делайте этого, если вблизи автомобиля есть люди или какие-либо объекты. В процессе раскачивания автомобиль может неожиданно выбравшись из ямы поехать вперед или назад и причинить вред окружающим людям или объектам.

Трогание с места для движения на крутом подъеме

Чтобы тронуться с места для движения на крутом подъеме, нажмите педаль тормоза и переведите рычаг переключения передач в положение “D” (движение) или на [1-ю] передачу режима [M]. Выберите передачу в соответствии с весом нагрузки и крутизной подъема и отпустите стояночный тормоз.

Плавно нажмите педаль акселератора, одновременно отпуская рабочие тормоза.

ТОРМОЗНАЯ СИСТЕМА

Усилитель тормозов

Ваш автомобиль оборудован тормозной системой с усилителем, автоматически подстраиваемой в процессе нормальной эксплуатации.

Если в тормозной системе с усилителем произойдет потеря мощности в результате глушения двигателя или по какой-либо иной причине, Вы все равно сможете остановить автомобиль, прикладывая к педали тормоза большее усилие, чем обычно. Тормозной путь, однако, станет длиннее.

Если не работает двигатель, то запас тормозной мощности будет последовательно уменьшаться при каждом нажатии педали тормоза. Не “качайте” педалью тормоза, если нарушено действие системы усиления тормозов.

“Качать” педалью тормоза можно только при необходимости поддержать управление автомобилем на скользкой дороге.

⚠ ОСТОРОЖНО

- Тормозная система

- **Не держите ногу на педали тормоза во время движения. Это приведет к аномально высокому нагреву тормозов, чрезмерному износу тормозных накладок и колодок, а также к увеличению тормозного пути.**
- **Двигаясь по длинному или крутому спуску, переключитесь на низшую передачу и избегайте продолжительного применения тормозов. Продолжительное применение тормозов приведет к их перегреву и может в конечном итоге стать причиной временной потери тормозной мощности.**

(продолжение)

(продолжение)

- **Увлажнение тормозов может привести к тому, что автомобиль не сможет замедляться как обычно и его будет «уводить» в сторону при их применении. Определить степень влияния этого эффекта на тормозные характеристики можно путем небольшого пробного торможения. Всегда проверяйте таким способом работу тормозов после преодоления глубокого брода. Чтобы высушить тормоза, несильно включайте их во время движения вперед на безопасной скорости вплоть до восстановления нормальных тормозных характеристик.**
- **Всегда перед тем, как тронуться с места проверяйте положение педали тормоза и газа. Если вы не проверили положение педали газа и тормоза перед тем, как тронуться с места, вы можете нажать педаль газа вместо педали тормоза. Это может привести к серьезной аварии.**

В случае отказа тормозов

В случае отказа рабочих тормозов во время движения автомобиля, можно аварийно остановиться с помощью стояночного тормоза. Тормозной путь, однако, будет намного длиннее обычного.

⚠ ОСТОРОЖНО

- Стояночный тормоз

Применение стояночного тормоза во время движения с обычной скоростью может привести к внезапной потере управления автомобилем. Если вам придется использовать стояночный тормоз для остановки автомобиля, будьте предельно осторожны при этом.

⚠ ВНИМАНИЕ

Не применяйте парковочный тормоз во время движения автомобиля, за исключением аварийных ситуаций. Это может привести к повреждению системы автомобиля и созданию аварийной ситуации.

Индикатор износа дисковых тормозов

На вашем автомобиле установлены дисковые тормоза.

При износе тормозных колодок и необходимости их замены будет слышен высокий предупреждающий звук из передних или задних тормозов. Этот звук может появляться и пропадать, или же раздаваться при каждом нажатии педали тормоза.

Помните, что при определенных дорожных условиях или климате первое торможение (или притормаживание) может сопровождаться визгом тормозов. Это нормальное явление, и не является признаком неисправности тормозов.

⚠ ВНИМАНИЕ

- ***Во избежание дорогостоящего ремонта тормозов, не продолжайте движение с изношенными тормозными колодками.***
- ***Всегда заменяйте тормозные колодки в комплекте для колес переднего или заднего моста.***

⚠ ОСТОРОЖНО

- Износ тормозов

Этот предупреждающий сигнал об износе тормозов свидетельствует о необходимости ремонта автомобиля. Пренебрежение этим звуковым предупреждением приведет в конце концов к потере тормозной эффективности, что, в свою очередь, может стать причиной серьезного дорожно-транспортного происшествия.

⚠ ОСТОРОЖНО

- **Во избежание случайного движения автомобиля во время остановки и выхода из него не пользуйтесь рычагом переключения передач как стояночным тормозом. Включите стояночный тормоз и убедитесь в том, что рычаг переключения передач надежно зафиксирован в положении P (Парковка).**
- **Никогда не разрешайте лицам, недостаточно знающим устройство автомобиля, или детям дотрагиваться до стояночного тормоза. Непреднамеренное отпускание стояночного тормоза может привести к тяжелым травмам.**
- **Во избежание непреднамеренного движения автомобиля, которое может травмировать находящихся в нем людей или пешеходов, паркуясь, необходимо всегда полностью включать стояночный тормоз.**

WK-23_TF

Проверьте контрольную лампу тормоза поворотом ключа зажигания в положение ON (Вкл.) (но не запускайте двигатель). При включенном стояночном тормозе и ключе зажигания в положении START (Запуск) или ON (Вкл.) эта лампа должна гореть.

Перед началом движения убедитесь, что стояночный тормоз полностью отпущен, а контрольная лампа тормоза погасла.

Если контрольная лампа тормоза продолжает гореть после отпускания стояночного тормоза при работающем двигателе, то это может свидетельствовать о наличии неисправности в тормозной системе. На это следует немедленно обратить внимание.

По возможности, немедленно прекратите движение. Если это невозможно, будьте предельно внимательны при управлении автомобилем и продолжайте движение только до безопасного места или до станции техобслуживания.

Антиблокировочная система тормозов (АБС)

⚠ ОСТОРОЖНО

АБС (или ESC) не предотвращает несчастные случаи из-за ненадлежащих или опасных маневров при вождении. Даже при том, что управление автомобилем улучшается во время аварийного торможения, всегда соблюдайте безопасную дистанцию до находящихся впереди объектов. В экстремальных дорожных условиях следует всегда снижать скорость автомобиля.

Тормозной путь автомобиля, оборудованного антиблокировочной системой тормозов (или ESC - Электронная система динамической стабилизации), может быть больше, чем у автомобилей, не оборудованных этими системами, в следующих дорожных условиях. При этих условиях автомобиль должен двигаться на пониженных скоростях:

(Продолжение)

(Продолжение)

- **неровные дороги, дороги с гравийным покрытием или покрытые снегом дороги;**
- **с установленными колесными цепями;**
- **на дорогах с выбоинами или ямами, либо имеющих различную высоту дорожного покрытия.**

Функции безопасности автомобилей, оборудованных АВС (или ESC), не должны проверяться на высоких скоростях движения или при движении на повороте. Этим можно подвергнуть опасности себя и других.

АБС непрерывно считывает частоту вращения колес. Если начинается блокировка колес, система АБС неоднократно корректирует давление гидравлического тормоза на колеса.

При задействовании тормозов в условиях, когда возможна блокировка колес, можно услышать звук “тик-тик”, исходящий от тормозов, или почувствовать реакцию на педали тормоза. Это нормально и означает, что система АБС функционирует.

Чтобы получить максимальную отдачу от АБС в аварийной ситуации, не пытайтесь регулировать давление тормозов и не качайте тормоза. Выжмите педаль тормоза с максимально возможным усилием или усилием, которое предписывает ситуация, и предоставьте АБС управлять усилием, передаваемым на тормоза.

✻ К СВЕДЕНИЮ

В моторном отсеке можно услышать щелчок, когда автомобиль начинает движение после запуска двигателя. Это нормально и указывает на то, что антиблокировочная система тормозов функционирует должным образом.

- Даже оборудованный антиблокировочной системой тормозов автомобиль требует соблюдения достаточного тормозного пути. Всегда соблюдайте безопасную дистанцию до находящегося впереди автомобиля.
- Всегда замедляйтесь при движении на повороте. Антиблокировочная система тормозов не может предотвратить аварии вследствие завышенных скоростей.
- На неплотных или неровных дорожных покрытиях работа антиблокировочной системы тормозов может привести к более длинному тормозному пути, чем у автомобилей, оборудованных стандартной тормозной системой.

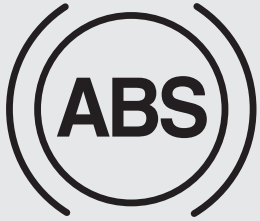

W-78

⚠ ВНИМАНИЕ

- ***Если контрольная лампа АБС включена и горит постоянно, возможно, возникла неисправность АБС. Однако, в этом случае обычные тормоза будут работать нормально.***

(Продолжение)

(Продолжение)

- ***Контрольная лампа АБС останется включенной в течение приблизительно 3 секунд после перевода выключателя зажигания в положение ON. В течение этого времени АБС пройдет самодиагностику и лампа погаснет, если неисправность отсутствует.***

  Если лампа продолжает гореть, возможно, имеется неисправность АБС. Рекомендуем обратиться к уполномоченному дилеру Kia.

⚠ ВНИМАНИЕ

- ***При движении по дороге с покрытием, имеющим низкое сцепление с колесами, например, обледенелой дороге, требующей непрерывной работы тормозами, АБС функционирует постоянно и контрольная лампа АБС может гореть. Выведите автомобиль на безопасное место и остановите двигатель.***
- ***Повторно запустите двигатель. Если контрольная лампа АБС выключена, то система АБС исправна. В противном случае, возможно, имеется неисправность АБС. Рекомендуем обратиться к уполномоченному дилеру Kia.***

✻ К СВЕДЕНИЮ

При запуске автомобиля от внешнего источника из-за разряженной аккумуляторной батареи, двигатель, возможно, работает недостаточно плавно, и одновременно может включиться контрольная лампа АБС. Это происходит вследствие низкого напряжения аккумуляторной батареи (АКБ). Это не означает, что система АБС неисправна.

- **Не качайте тормоза!**
- **Перезарядите АКБ перед поездкой на автомобиле.**

Электрический стояночный тормоз (EPB)

Применение стояночного тормоза

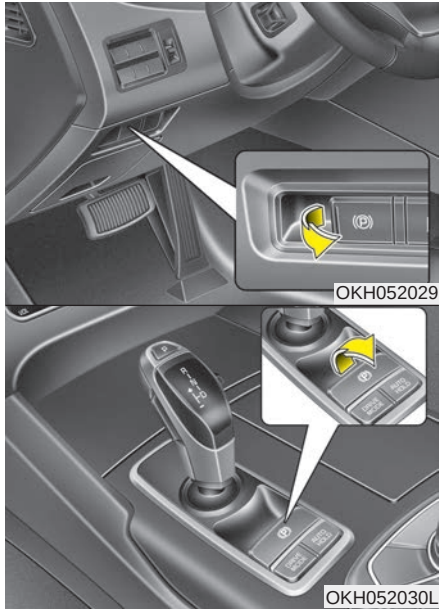

Включение электронного стояночного тормоза

1. Нажмите педаль тормоза.
2. Потяните вверх выключатель EPB.

Проверьте включение контрольной лампы.

Кроме того, электронный стояночный тормоз включается после останова двигателя, если горит кнопка “Auto Hold” (Автоматическое удержание).

⚠ ВНИМАНИЕ

Не применяйте стояночный тормоз во время движения автомобиля, за исключением аварийных ситуаций. Это может привести к повреждению системы автомобиля и созданию аварийной ситуации.

Отпускание стояночного тормоза

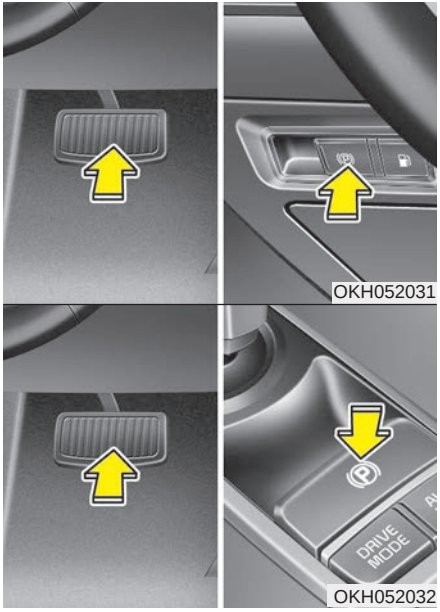

Чтобы отпустить электронный стояночный тормоз (EPB), нажмите переключатель EPB при следующих условиях:

- Замок зажигания или кнопка пуска-останова двигателя в положении “ON”.
- Нажмите педаль тормоза.

Проверьте выключение контрольной лампы тормоза.

Отпускание электронного стояночного тормоза

- Рычаг переключения передач в положении “P”.

  При работающем двигателе нажмите педаль тормоза и переведите рычаг переключения передач из положения “P” (Парковка) в положение “R” (Задний ход), “N” (Нейтраль) или “D” (Движение).
- Рычаг переключения передач в положении “N”. При работающем двигателе нажмите педаль тормоза и переведите рычаг переключения передач из положения “N” (Нейтраль) в положение “R” (Задний ход) или “D” (Движение).
- Нажмите педаль акселератора при удовлетворении следующих условий.
  1. Двигатель работает.
  2. Ремень безопасности водителя пристегнут.
  3. Дверь водителя, капот и крышка багажника закрыты.
  4. Рычаг переключения передач в положении “R” (задний ход), “D” (движение) или M (режим).

Проверьте выключение контрольной лампы тормоза.

✻ К СВЕДЕНИЮ

- **Для обеспечения безопасности можно включить EPB, даже если выключатель зажигания или кнопка ПУСКА-ОСТАНОВА ДВИГАТЕЛЯ находятся в положении OFF, но нельзя его выключить.**
- **Для обеспечения вашей безопасности при движении на спуске или задним ходом нажмите педаль тормоза и отпустите стояночный тормоз вручную выключателем EPB.**

⚠ ВНИМАНИЕ

- ***Если контрольная лампа стояночного тормоза продолжает гореть несмотря на отпускание электронного стояночного тормоза, рекомендуем обратиться к уполномоченному дилеру Kia для проверки системы.***
- ***Не пытайтесь двигаться с включенным электронным стояночным тормозом. Это может привести к повышенному износу тормозной колодки и ротора тормоза.***

Ситуации автоматического применения электронного стояночного тормоза (EPB)

- Перегрев электронного стояночного тормоза.
- Вмешательство других систем.
- Останов двигателя с включенным электронным стояночным тормозом.

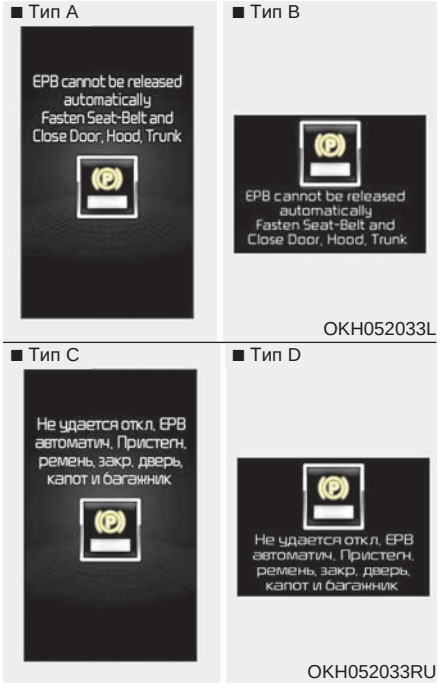

- Если при попытке тронуться с места путем нажатия педали акселератора при включенном электронном стояночном тормозе тормоз не отпускается автоматически, подается предупредительный звуковой сигнал и отображается сообщение.
- Если ремень безопасности водителя не пристегнут и открыт капот или крышка багажника, подается предупредительный звуковой сигнал и отображается сообщение.
- Если автомобиль неисправен, может прозвучать предупредительный сигнал и отобразиться сообщение.

При возникновении упомянутой выше ситуации нажмите педаль тормоза и отпустите электронный стояночный тормоз нажатием выключателя EPB.

⚠ ОСТОРОЖНО

- **Чтобы поставленный на стоянку автомобиль не пришел в движение самопроизвольно, не пользуйтесь вместо стояночного тормоза рычагом переключения передач.**

  Применяйте стояночный тормоз и устанавливайте рычаг переключения передач в положение P (парковка).
- **Никогда не позволяйте лицам, не знакомым с устройством автомобиля, дотрагиваться о стояночного тормоза. Непреднамеренное отпускание стояночного тормоза очень опасно.**
- **Во избежание непреднамеренного начала движения автомобиля, которое может привести к серьезным травмам находящихся в нем лиц или пешеходов, стояночный тормоз необходимо включать полностью.**

⚠ ВНИМАНИЕ

- ***Во время работы или отпускания EPB можно услышать щелчок, но это нормально, и указывает на то, что EPB работает нормально.***
- ***Оставляя свои ключи человеку, обслуживающему парковку или автомойку, скажите ему/ей, как работает EPB.***
- ***Попытка тронуться с места с включенным электронным стояночным тормозом может привести к его повреждению.***
- ***При автоматическом отпускании электронного стояночного тормоза нажатием педали акселератора педаль следует нажимать плавно.***

Если переход из режима автоматического удержания к применению электронного стояночного тормоза не происходит надлежащим образом, подается предупредительный звуковой сигнал и отображается сообщение.

⚠ ВНИМАНИЕ

В случае отображения приведенного выше сообщения о режиме автоматического удержания и неактивирования электронного стояночного тормоза нажмите педаль тормоза.

В случае применения электрического стояночного тормоза по команде электронной системы контроля устойчивости (ESC) при активном режиме автоматического удержания, подается предупредительный звуковой сигнал и отображается сообщение.

Индикатор неисправности системы EPB (электрический стояночный тормоз) (при наличии)

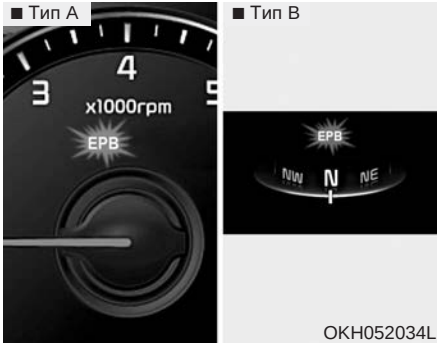

Эта сигнальна лампа загорается если кнопка включения/отключения двигателя находится в положении ON и выключается приблизительно через 3 секунды если система работает нормально. Если EPB неисправен, лампа продолжает гореть, горит во время движения или не загораться во время перевода кнопки включения/отключения двигетеля в положение ON, это указывает на возможную неисправность EPB. В этом случае рекомендуем обратиться к уполномоченному дилеру Kia для проверки системы.

Если включается индикатор ESC, контрольная лампа неисправности EPB может гореть, чтобы указать на неисправность ESC, но это не указывает на неисправность EPB.

⚠ ВНИМАНИЕ

- ***В случае нештатного функционирования выключателя EPB может загореться контрольная лампа EPB. Остановите двигатель и запустите его снова через несколько минут. Контрольная лампа погаснет, и нормальное функционирование выключателя EPB восстановится. Однако если контрольная лампа EPB продолжает гореть, рекомендуем обратиться к уполномоченному дилеру Kia для проверки системы.***
- ***Если контрольная лампа стояночного тормоза не горит и не мигает даже при поднятом выключателе EPB, электронный стояночный тормоз не применен.***

(продолжение)

(продолжение)

- ***Если контрольная лампа стояночного тормоза мигает при горящей контрольной лампе EPB, нажмите выключатель и потяните его вверх. Еще раз нажмите его для возврата в изначальное положение и потяните его вверх. Если контрольная лампа EPB не гаснет, рекомендуем обратиться к уполномоченному дилеру Kia для проверки системы.***

Аварийное торможение

В случае отказа педали тормоза во время движения допускается применить аварийное торможение, для чего потяните вверх и удерживайте выключатель EPB. Торможение осуществляется только при нажатом выключателе EPB.

⚠ ОСТОРОЖНО

Не применяйте стояночный тормоз во время движения, за исключением самых крайних случаев.

✻ К СВЕДЕНИЮ

В процессе аварийного торможения с использованием электронного стояночного тормоза контрольная лампа стояночного тормоза будет гореть, указывая на работу системы.

⚠ ВНИМАНИЕ

Если при использовании электронного стояночного тормоза в целях аварийного торможения постоянно ощущается шум и запах гари, рекомендуем обратиться к уполномоченному дилеру Kia для проверки системы.

Если EPB (электрический стояночный тормоз) не отпускается

Если EPB по прежнему не высвобождается надлежащим образом, рекомендуем обратиться к уполномоченному дилеру Kia.

Система AUTO HOLD (автоматическое удержание) (при наличии)

■ Тип A

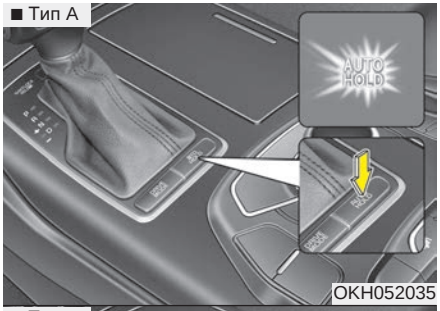

OKH052035

■ Тип B

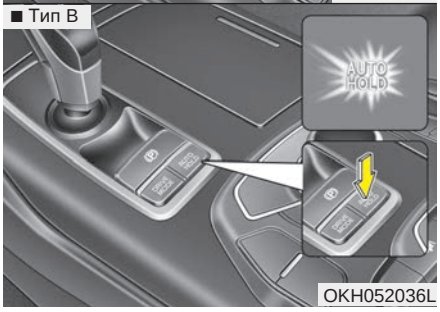

OKH052036L

Система AUTO HOLD поддерживает неподвижное состояние автомобиля после его остановки водителем путем нажатия и последующего отпускания педали тормоза.

Настройка

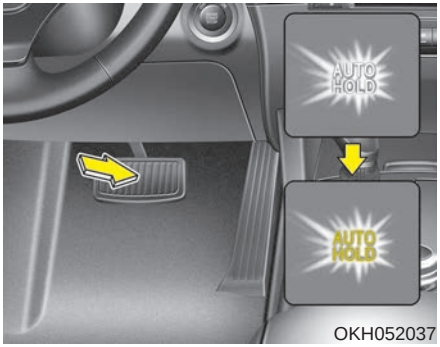

OKH052037

1. Закройте дверь водителя, капот и крышку багажника, пристегните ремень или нажмите педаль тормоза, после чего нажмите кнопку “Auto Hold” (Автоматическое удержание). Загорается белый индикатор “AUTO HOLD”, и система переходит в режим ожидания.
2. При полной остановке автомобиля педалью тормоза цвет индикатора меняется с белого на зеленый.
3. Автомобиль продолжает оставаться неподвижным даже при отпускании педали тормоза.
4. При применении электронного стояночного тормоза система автоматического удержания выключается.

Выключение

Если нажать педаль акселератора при рычаге переключения передач в положении “R” (задний ход), “D” (движение) или в ручном режиме, система Auto Hold сбрасывается автоматически и автомобиль трогается с места.

Цвет индикатора меняется с зеленого на белый.

⚠ ОСТОРОЖНО

При трогании с места (нажатием педали акселератора) и включенной системе автоматического удержания всегда внимательно следите за окружающей дорожной обстановкой. Для плавного начала движения нажимайте педаль акселератора медленно.

Отмена

1. Для выключения системы автоматического удержания нажмите выключатель “Auto Hold” при нажатой педали тормоза. Индикатор “AUTO HOLD” погаснет.
2. Для ручного выключения следует потянуть выключатель электрического стояночного тормоза (EPB) при нажатой педали тормоза. Индикатор AUTO HOLD (автоматическое удержание) изменит цвет с зеленого на белый, а система перейдет в режим ожидания.

   Для обеспечения безопасности необходимо вручную выключить работу системы автоматического удерживания, если находящееся впереди транспортное средство оказывается слишком близко или при спуске по уклону.

✻ К СВЕДЕНИЮ

- **Система автоматического удержания не работает в следующих условиях:**
  - **ремень безопасности водителя не пристегнут при открытой двери водителя;**
  - **открыт капот;**
  - **открыта крышка багажника;**
  - **рычаг переключения передач находится в положении ЎмРЎн (Парковка);**
  - **применен электронный стояночный тормоз;**
- **В целях безопасности система автоматического удержания автоматически переключается в режим электронного стояночного тормоза в следующих случаях:**
  - **ремень безопасности водителя не пристегнут при открытой двери водителя;**
  - **открыт капот;**
  - **открыта крышка багажника;**
  - **автомобиль неподвижен более 10 минут;**
  - **автомобиль стоит на крутом склоне продолжительное время;**
  - **автомобиль переместился несколько раз.**

(продолжение)

(продолжение)

В этих случаях для сигнализации об автоматическом включении системы электронного стояночного тормоза загорается контрольная лампа тормоза, цвет индикатора “AUTO HOLD” меняется с зеленого на белый, звучит предупредительный сигнал и отображается сообщение. Перед повторной попыткой тронуться с места нажмите педаль тормоза, внимательно проверьте окружающую дорожную обстановку и отпустите стояночный тормоз вручную нажатием выключателя EPB.

- **Желтый цвет индикатора “AUTO HOLD” указывает на неисправность системы автоматического удержания. Рекомендуем обратиться к уполномоченному дилеру Kia.**

⚠ ОСТОРОЖНО

- **Меденно нажмите на педаль газа, запуская автомобиль.**
- **В целях Вашей безопасности отмените автоматическое удержание, при движении под горку, назад или при парковке автомобиля.**

⚠ ВНИМАНИЕ

В случае неисправности системы определения открытия двери водителя, капота или багажника, система автоматическое удержание может функционировать неправильно. Рекомендуем обратиться к уполномоченному дилеру Kia.

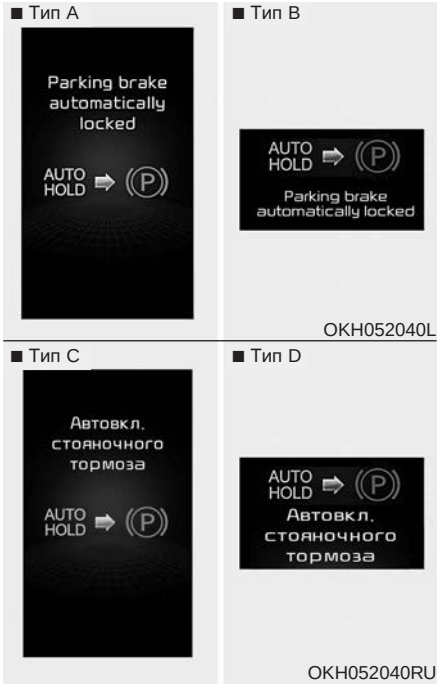

В случае применения электрического стояночного тормоза из состояния автоматического удержания, на ЖК-дисплее отобразится сообщение. Кроме того, один раз прозвенит предупредительный колокольчик.

В случае невозможности применения электрического стояночного тормоза из состояния автоматического удержания, на ЖК-дисплее отобразится сообщение.

Кроме того, один раз прозвенит предупредительный колокольчик. В этот момент следует нажать педаль тормоза.

⚠ ВНИМАНИЕ

При отображаемом сообщении функция автоматического удержания и электрический стояночный тормоз могут не работать. Для вашей собственной безопасности нажмите педаль тормоза.

Если не нажать педаль тормоза при выключении функции автоматического удержания нажатием выключателя [AUTO HOLD], на ЖК-дисплее отобразится сообщение. Кроме того, один раз прозвенит предупредительный колокольчик.

Если нажать выключатель [AUTO HOLD] в момент, когда дверь водителя, капот двигателя и багажник не закрыты или ремень безопасности водителя не пристегнут, на ЖК-дисплее отобразится сообщение.

Кроме того, один раз прозвенит предупредительный колокольчик. После этого закройте дверь водителя, капот и багажник, пристегните ремень безопасности и нажмите кнопку [AUTO HOLD].

Электронная система динамической стабилизации (ESC) (при наличии)

OKH052043

Электронная система динамической стабилизации (ESC) предназначена для обеспечения устойчивости автомобиля при движении на повороте. ESC проверяет направление, задаваемое рулевым управлением, и фактическое направление движения автомобиля.

ESC притормаживает отдельные колеса и воздействует на систему управления двигателем, чтобы стабилизировать автомобиль.

⚠ ОСТОРОЖНО

Никогда не двигайтесь слишком быстро в плохих дорожных условиях и на поворотах. Электронная система динамической стабилизации (ESC) не предотвращает несчастные случаи. Завышенная скорость на поворотах, резкие маневры и глиссирование на мокрых дорожных покрытиях могут привести к серьезным авариям. Только осмотрительный и внимательный водитель может предотвратить аварии избегая маневров, вследствие которых автомобиль теряет сцепление с дорогой. Всегда – даже с установленной ESC – следуйте всем обычным мерам предосторожности при вождении, включая выбор безопасной скорости в соответствии с дорожными условиями.

Электронная система динамической стабилизации (ESC) предназначена для оказания помощи водителю в управлении автомобилем при неблагоприятных условиях. Это не замена приемов безопасного вождения.

От таких факторов как скорость, дорожные условия и рулевое управление, осуществляемое водителем, зависит эффективность ESC в предотвращении потери управления. Водитель по-прежнему отвечает за вождение и прохождение поворотов на надлежащих скоростях и за достаточный уровень безопасности. При торможении в условиях, когда возможна блокировка колес, можно услышать звук “тик-тик”, исходящий от тормозов, или почувствовать его через педаль тормоза. Это нормально и означает, что система ESC функционирует.

✻ К СВЕДЕНИЮ

Из моторного отсека может послышаться щелчок, когда автомобиль начинает движение после запуска двигателя. Это нормально и указывает на то, что электронная система динамической стабилизации (ESC) функционирует должным образом.

Работа ESC

Включение системы ESC ON (ВКЛ)

-

- При включении зажигания контрольные лампы “ESC” и “ESC OFF” загораются примерно на 3 секунды, после этого включается ESC.
- Для выключения системы ESC включите зажигание и нажмите кнопку “ESC OFF” примерно на половину секунды после включения зажигания. (Загорится контрольная лампа “ESC OFF”). Для включения системы ESC нажмите кнопку “ESC OFF” (контрольная лампа “ESC OFF” погаснет).
- При пуске двигателя можно услышать негромкий тикающий звук. Это относится к выполнению ESC автоматической системной самопроверки и не указывает на неисправность.

В работе

Работа системы ESC сопровождается миганием контрольной лампы “ESC”.

- Если система динамической стабилизации функционирует нормально, в автомобиле ощущаются легкие пульсации. Это является результатом управления тормозами и не указывает на неисправность.
- При перемещении из грязи или со скользкой дороги, частота вращения двигателя (обороты в минуту) не возрастает, даже если педаль акселератора резко выжата. Это объясняется поддержкой устойчивости и сцепления автомобиля с дорогой и не указывает на неисправность.

Система ESC отключена

Состояние ESC OFF (Система ESC выкл.)

Автомобиль имеет 2 состояния выключения системы ESC.

Если двигатель выключается, когда система ESC выключена, она продолжит оставаться выключенной. После перезапуска двигателя система ESC автоматически включится снова.

- **Состояние 1 выключения системы ESC**

Для прекращения работы системы ESC кратковременно нажмите кнопку "ESC OFF" (контрольная лампа "ESC OFF" загорится). В этом состоянии выключена функция управления двигателем.

Это означает, что не действует и функция регулирования тягового усилия. Работает только функция управления тормозами.

- **Состояние 2 выключения системы ESC**

Для прекращения работы системы ESC нажмите и удерживайте кнопку "ESC OFF" не менее 3 секунд.

После этого загорится индикатор "ESC OFF" выключения системы ESC и прозвучит звуковое предупреждение о выключении системы. В этом состоянии не действуют функции управления двигателем и регулирования тягового усилия. Это означает, что выключается функция контроля устойчивости.

Контрольная лампа

■ Контрольная лампа ESC

■ Контрольная лампа ESC OFF

Если выключатель зажигания повернут в положение “ON”, контрольная лампа горит, затем выключается, если система ESC работает нормально. Контрольная лампа “ESC” всегда мигает при работе ESC или горит, если система ESC неисправна.

Контрольная лампа “ESC OFF” включается при выключении ESC с помощью кнопки.

⚠ ВНИМАНИЕ

Если на автомобиле установлены колеса или шины различного размера, система ESC может функционировать неправильно. При замене шин убедитесь, что размеры устанавливаемых и оригинальных шин одинаковы.

⚠ ОСТОРОЖНО

Электронная система динамической стабилизации только оказывает помощь при вождении; соблюдайте меры предосторожности для безопасного вождения при замедлении на криволинейных, заснеженных или обледенелых дорогах. Двигайтесь медленно и не пытайтесь разогнаться всякий раз, когда мигает контрольная лампа “ESC”, или на скользкой дороге.

Использование кнопки “ESC OFF”

При движении

- Система ESC должна быть по возможности включена для ежедневных поездок.
- Для выключения ESC во время движения нажмите кнопку “ESC OFF” при движении на ровном дорожном покрытии.

⚠ ОСТОРОЖНО

Никогда не нажимайте кнопку “ESC OFF”, если ESC работает (контрольная лампа “ESC” мигает). Если “ESC” выключена при работающей системе ESC, автомобиль может выйти из-под контроля.

✻ К СВЕДЕНИЮ

- **При управлении автомобилем на динамометре убедитесь, что система ESC выключена (горит “ESC OFF”). Если оставить ESC включенной, она будет препятствовать увеличению скорости автомобиля и приведет к отказу диагностики.**
- **Выключение ESC не влияет на работу АБС и тормозной системы.**

Система управления стабилизацией транспортного средства (VSM)

Эта система обеспечивает дополнительное улучшение стабильности транспортного средства и реакции на рулевом колесе при движении на скользкой дороге или обнаружении изменений в коэффициенте трения между правыми и левыми колесами в процессе торможения.

Работа системы VSM

При работающей системе VSM:

- Лампа ESC (электронная система динамической стабилизации) ( ) начнет мигать.
- Можно управлять рулевым колесом.

Если система VSM функционирует нормально, в автомобиле ощущаются легкие пульсации. Это является результатом управления тормозами и не указывает на неисправность.

Система VSM не функционирует в следующих ситуациях:

- Движение на подъеме или спуске;
- Движение задним ходом;
- Если продолжает гореть контрольная лампа “ESC OFF” ( ) на комбинации приборов;
- Индикатор электроусилителя руля (EPS) на комбинации приборов продолжает гореть.

Прекращение работы системы VSM

Если нажать кнопку “ESC OFF” для выключения ESC, будет прекращена также работа системы VSM и загорится контрольная лампа “ESC OFF” ( ). Для включения системы VSM нажмите кнопку еще раз. Контрольная лампа “ESC OFF” погаснет.

Индикатор неисправности

Система VSM может дезактивироваться, даже если работа системы VSM не была отменена нажатием кнопки “ESC OFF”. Это указывает на неисправность в системе усилителя руля с электронным управлением (EPS) или системе VSM. Если контрольная лампа ESC ( ) или контрольная лампа ЭУР продолжает гореть, рекомендуем обратиться к авторизованному дилеру Kia.

✻ К СВЕДЕНИЮ

- Система VSM предназначена для облегчения прохождения поворотов на скоростях более 15 км/ч (9 миль/час).
- Система VSM предназначена для облегчения торможения на дорогах с неоднородным покрытием на скорости более 30 км/ч (18 миль/час). Покрытие таких дорог выполнено из материалов с различными коэффициентами трения.

⚠ ОСТОРОЖНО

- **Система управления стабилизацией не может заменить хорошего безопасного вождения, а является лишь дополнительной функцией. Водитель обязан всегда контролировать скорость и дистанцию до впереди идущего транспортного средства. Во время движения всегда крепко держите рулевое колесо.**
- **Ваше транспортное средство, даже при установленной системе VSM, всегда слушается водителя. Всегда соблюдайте обычные меры безопасности при движении, включая выбор скорости согласно дорожной обстановке, в том числе при ненастной погоде и при скользком дорожном покрытии.**
- **Если на автомобиле установлены колеса или шины различного размера, система VSM может функционировать неправильно. При замене шин, убедитесь, что размеры устанавливаемых и оригинальных шин одинаковы.**

HAC (система помощи при трогании на подъеме) (при наличии)

На крутом подъеме автомобиль имеет тенденцию скатываться назад при трогании после остановки. Система помощи при трогании на подъеме (HAC) путем автоматического управления тормозами в течение приблизительно 2 секунд препятствует скатыванию автомобиля назад. Тормоза отпускаются при нажатии педали акселератора или спустя 2 секунды.

⚠ ОСТОРОЖНО

Система HAC активируется всего на 2 секунды, поэтому при трогании автомобиля всегда выжимайте педаль акселератора.

✻ К СВЕДЕНИЮ

- Система HAC не работает, когда рычаг переключения передач находится в положении “P” (Парковка) или “N” (Нейтраль).
- Система HAC активируется, даже если ESC выключена, но она не активируется в случае неисправности ESC.

Приёмы эффективного торможения

⚠ ОСТОРОЖНО

- **Всякий раз, когда вы выходите из автомобиля или ставите его на стоянку, полностью включайте стояночный тормоз и переводите рычаг переключения передач в положение “P” (парковка) (для АКПП) или первой передачи или заднего хода (для МКПП). При неполном включении стояночного тормоза автомобиль может неожиданно прийти в движение и травмировать вас или других лиц.**
- **При парковке, во избежание самопроизвольного движения, которое может причинить вред пассажирам или прохожим, автомобиль следует ставить на стояночный тормоз.**

- Трогаясь с места парковки, отпустите стояночный тормоз и убедитесь в выключении его контрольной лампы.
- Езда вброд может привести к увлажнению тормозов. Они могут также намокнуть во время мойки автомобиля. Влажные тормоза - это опасно! Тормозной путь автомобиля с влажными тормозами становится длиннее. Влажные тормоза могут также уводить автомобиль в сторону. Чтобы высушить тормоза, несильно включайте их во время движения вплоть до восстановления нормальных тормозных характеристик. Будьте осторожны, чтобы не потерять управление автомобилем. Если нормальная работа тормозов не восстанавливается, остановитесь в первом же безопасном месте и обратитесь за помощью к авторизованному дилеру компании Kia.
- Не двигайтесь под уклон накатом. Это очень опасно. Не снимайте автомобиль с передачи. Включите тормоза для снижения скорости, затем переключитесь на пониженную передачу, чтобы поддерживать безопасную скорость за счет торможения двигателем.
- Не ездите “на тормозах”. Не держите ногу на педали тормоза во время движения, поскольку это приводит к перегреву тормозов и снижению их эффективности, что может быть опасно. Это также усиливает износ компонентов тормоза.
- Если во время движения спустит шина, плавно нажмите рабочий тормоз и, пока Вы останавливаетесь, удерживайте прежнее направление автомобиля. Когда ваша скорость снизится достаточно, чтобы можно было безопасно свернуть на обочину, сделайте это и остановитесь в безопасном месте.

- Если на вашем автомобиле установлена автоматическая коробка передач, не допускайте медленного самопроизвольного движения автомобиля вперед. Чтобы не допустить движения вперед малым ходом, крепко держите ногу на педали тормоза остановленного автомобиля.
- Будьте осторожны, паркуясь на уклоне. Надежно включите стояночный тормоз и установите рычаг переключения передач в положение 1 (1-я передача) или R (Задний ход) для механических коробок передач и в положение P (Парковка) - для автоматических коробок передач. Чтобы не допустить начала движения автомобиля при остановке на спуске, поверните передние колеса к бордюру. Чтобы не допустить начала движения автомобиля при остановке на подъеме, поверните передние колеса в сторону от бордюра. При отсутствии бордюра, или если в силу других условий необходимо гарантировать неподвижность автомобиля, подставьте под колеса упоры.
- При определенных условиях стояночный тормоз может замерзнуть во включенном состоянии. Наиболее вероятной причиной этого является накопление снега или льда в области задних тормозов или увлажнение тормозов. При возникновении опасности замораживания стояночного тормоза, включите его только на небольшое время, чтобы можно было поставить рычаг переключения передач в положение 1 (1-я передача) или R (Задний ход) для механических коробок и в положение P (Парковка) - для автоматических коробок, и подложить упоры под задние колеса для предотвращения начала движения автомобиля. Затем отпустите стояночный тормоз.
- Не удерживайте автомобиль на подъеме с помощью педали газа. Это может привести к перегреву коробки передач. Всегда пользуйтесь педалью тормоза или стояночным тормозом.

AVSM (ПРИ НАЛИЧИИ)

Система AVSM определяет с помощью датчика дистанцию до впереди идущего транспортного средства с целью предупреждения столкновения и защищает вас в некоторых опасных ситуациях путем подачи предупредительного звукового сигнала, отображения сообщения и вибрацией (если эта функция имеется) ремня безопасности.

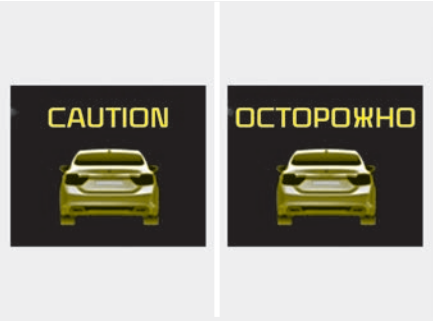

OKH052049L/OKH052049RU

- Если система AVSM обнаружит, что расположенное впереди препятствие находится слишком близко от вашего автомобиля и требуется нажатие педали тормоза или поворот рулевого колеса, загорится контрольная лампа. В этом случае необходимо немедленно снизить скорость.
- Если система AVSM определит, что ситуация более опасна, также прозвучит предупредительный звуковой сигнал и начнут вибрировать педаль акселератора и/или ремень безопасности. В этом случае необходимо немедленно снизить скорость.

⚠ ВНИМАНИЕ

Для предупреждения дорожно-транспортного происшествия, даже если контрольная лампа не горит, предупредительный звуковой сигнал не подается и не вибрируют педаль акселератора и/или ремень безопасности, всегда следите за дорожной обстановкой.

Работа тормозов

- Если система AVSM определит, что произошло столкновение, тормозная система возвращается в стандартный режим для ускорения реакции автомобиля на нажатие водителем педали тормоза.
- В случае отпускания педали акселератора после предупреждения об опасной ситуации система AVSM автоматически и плавно затормозит автомобиль.
- При резком нажатии педали тормоза для увеличения эффективности торможения задействуется вспомогательная тормозная система.
- Если после исчезновения опасности нажать педаль акселератора или отпустить педаль тормоза, тормоз снимется.

⚠ ОСТОРОЖНО

Система AVSM не предназначена для полной остановки автомобиля и не гарантирует избежание столкновения. Необходимо постоянно следить за остановкой, чтобы предотвратить возникновение неожиданных и внезапных ситуаций.

Работа ремня безопасности

При обнаружении системой состояния столкновения ремень безопасности натягивается.

⚠ ОСТОРОЖНО

В системе AVSM учитывается дистанция до впереди идущего транспортного средства, относительная скорость и использование водителем педалей тормоза или акселератора. Управляйте автомобилем осторожно, чтобы не допускать включения системы AVSM.

Общая комбинация приборов

OKH052050L/OKH052050RU

1. Выберите пункт AVSM в режиме настройки систем автомобиля.
2. В случае выбора варианта [OFF] системы предупреждения столкновения или управления тормозом выключаются и загорается индикатор [AVSM OFF]. В случае выбора варианта [ON] системы предупреждения столкновения или управления тормозом включаются и индикатор [AVSM OFF] гаснет.

Комбинация приборов FULL TFT

OKH052051L/OKH052051RU

1. Выберите пункт AVSM в режиме настройки систем автомобиля.
2. В случае выбора варианта [OFF] системы предупреждения столкновения или управления тормозом выключаются и загорается индикатор [AVSM OFF]. В случае выбора варианта [ON] системы предупреждения столкновения или управления тормозом включаются и индикатор [AVSM OFF] гаснет.

Индикатор неисправности

OKH052118L

- После нажатия кнопки пуска-останова двигателя индикатор AVSM OFF загорается примерно на 3 с, затем гаснет.

  Если после нажатия кнопки пуска-останова двигателя индикатор не загорается, продолжает гореть более 3 с или загорается во время движения, система AVSM функционирует неправильно. Рекомендуем обратиться к уполномоченному дилеру Kia для проверки системы.

- Включение индикатора AVSM OFF после включения индикаторов ESC или SCC не указывает на неисправность системы AVSM.

⚠ ОСТОРОЖНО

Система AVSM не может заменить практики безопасного вождения и является лишь дополнительной функцией. Водитель обязан всегда контролировать скорость и дистанцию до находящегося впереди транспортного средства.

⚠ ОСТОРОЖНО

- **Даже в случае неправильного функционирования тормоза под управлением системы AVSM при нажатии педали тормоза система будет работать нормально. Однако в определенных опасных ситуациях система AVSM может не сработать.**
- **Система AVSM рассчитана на работу в диапазоне от 15 км/ч (9,3 мили/ч) до 180 км/ч (111,8 мили/ч).**
- **Система AVSM не реагирует на следующие препятствия:**
  - **люди и животные;**
  - **встречный транспорт или автомобили на перекрестках;**
  - **неподвижные препятствия.**

(продолжение)

(продолжение)

- **Система AVSM не способна уверенно распознавать препятствия в следующих ситуациях:**
  - **загрязненные или покрытые датчики;**
  - **ливень или сильный снегопад;**
  - **электромагнитные помехи;**
  - **сильные отражения сигналов радара;**
  - **движение на повороте;**
  - **движение на спуске или подъеме;**
  - **движение под строениями;**
  - **малая ширина находящегося впереди препятствия (например, мотоцикла или велосипеда);**
  - **подрезка другим транспортным средством;**
- **Тормоз AVSM не работает при нажатой педали акселератора или если не нажата педаль тормоза.**

ВСТРОЕННАЯ СИСТЕМА УПРАВЛЕНИЯ РЕЖИМОМ ДВИЖЕНИЯ

Режим DRIVE (ДВИЖЕНИЕ) / SNOW (СНЕГ)

■ Тип A

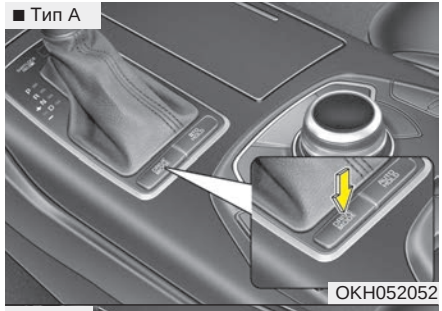

OKH052052

■ Тип B

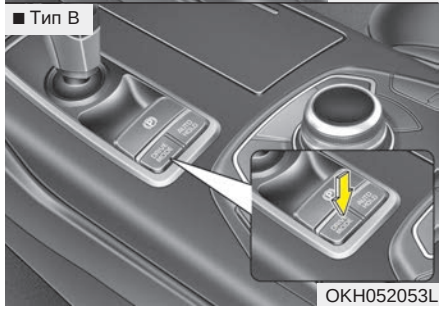

OKH052053L

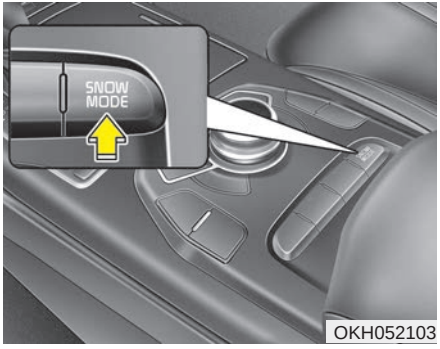

OKH052103

Режим движения можно выбрать в соответствии с предпочтениями водителя или состоянием дороги.

После установки кнопки пуска-останова двигателя в положение выключения и включения система возвращается в нормальный режим.

Текущий режим отображается на экране монитора AVN в следующем виде:

- NORMAL (НОРМАЛЬНЫЙ);
- ECO (ЭКОНОМИЧНЫЙ);
- SPORT (СПОРТИВНЫЙ);
- SNOW (СНЕГ) (при наличии).

Режим меняется при каждом нажатии кнопки DRIVE MODE (РЕЖИМ ДВИЖЕНИЯ).

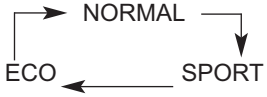

❊ Если выбран нормальный режим, это не отражается на комбинации приборов.

При нажатии кнопки SNOW MODE (РЕЖИМ СНЕГА) режим SNOW включается независимо текущего режима движения (NORMAL/SPORT/ECO).

Если нажать эту кнопку еще раз, включится выбранный ранее режим движения (NORMAL/SPORT/ECO).

❊ SNOW MODE (РЕЖИМ “СНЕГ”): при наличии

Режим ECO (Active ECO) (режим активной экономии топлива)

Режим активной экономии топлива способствует снижению расхода топлива путем управления двигателем и коробкой передач. Эффективность расхода топлива зависит от манеры управления автомобилем и состояния дороги.

- Если при нажатой кнопке DRIVE MODE выбрать режим ECO, включается режим Active ECO (активная экономия топлива), при этом загорается зеленый индикатор ECO.
- После установки кнопки пуска-останова двигателя в положение выключения и включения при активном режиме Active ECO система переходит в нормальный режим. Для включения режима ECO нажимайте кнопку DRIVE MODE до выбора этого режима.

Когда режим Active ECO включен:

- Ускорение может быть несколько сниженным даже при полном нажатии педали акселератора.
- Эффективность работы кондиционера может быть ограничена.
- Режим переключения АКПП может измениться.
- Шум двигателя может усилиться.

Указанные явления считаются нормальными при работе системы активной экономии топлива.

Ограничения в работе системы активной экономии топлива:

Если при работающей системе активной экономии топлива возникнут перечисленные ниже обстоятельства, работа системы будет ограничена, несмотря на неизменное состояние индикатора ECO.

- При низкой температуре охлаждающей жидкости:

  система будет ограничена до восстановления нормальной работы двигателя.
- При движении на подъем:

  действие системы будет ограничено для выигрыша в мощности вследствие ограничения крутящего момента двигателя.
- При использовании ручного режима:

  действие системы будет ограничено, в зависимости от текущего диапазона коробки передач.
- В случае сильного нажатия педали акселератора с удержанием в течение нескольких секунд: действие системы будет ограничено, вследствие ее решения о намерении водителя увеличить скорость.

СПОРТИВНЫЙ режим

SPORT

Режим SPORT предназначен для динамичной езды путем автоматического управления рулевым колесом, двигателем и трансмиссией.

- Если при нажатой кнопке DRIVE MODE выбрать режим SPORT, загорается желтый индикатор SPORT.
- После установки кнопки пуска-останова двигателя в положение выключения и включения при активном режиме SPORT система переходит в нормальный режим. Для включения режима SPORT нажмите кнопку DRIVE MODE еще раз.
- Если система активирована:
  - После набора скорости поддерживается одна и та же передача и обороты двигателя, даже если педаль акселератора не нажата.
  - Переключение на повышенную передачу выполняется с задержкой.

✻ К СВЕДЕНИЮ

В режиме спортивного вождения эффективность расхода топлива может снизиться.

Режим СНЕГА (при наличии)

SNOW

Режим снега помогает при движении по скользким дорогам, например, заснеженным или грязным.

- При нажатии кнопки SNOW MODE (РЕЖИМ СНЕГА) режим SNOW включается независимо текущего режима движения (NORMAL/SPORT/ECO). Если нажать эту кнопку еще раз, включится выбранный ранее режим движения (NORMAL/SPORT/ECO).

ПОДВЕСКА С ЭЛЕКТРОННЫМ УПРАВЛЕНИЕМ (ECS) (ПРИ НАЛИЧИИ)

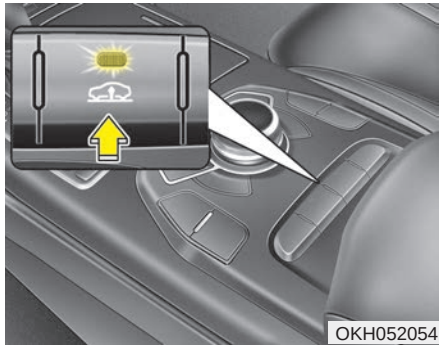

Система ECS автоматически управляет пневматическими компонентами подвески с целью обеспечения максимального комфорта пассажиров.

Подвеской можно также управлять вручную в режимах NORMAL (НОРМАЛЬНАЯ) или HIGH (ВЫСОКАЯ).

Для управления высотой автомобиля

- Нажмите кнопку управления высотой автомобиля для выбора режима HIGH, при котором она оказывается выше, чем в нормальном режиме, при этом загорится индикатор на кнопке управления высотой автомобиля. Эта функция полезна при движении по неровной дороге.
- Нажмите кнопку управления высотой автомобиля еще раз для перехода в нормальный режим (более низкой подвески).

  Индикатор на кнопке управления высотой автомобиля погаснет.
- Изменение высоты возможно при остановленном автомобиле и рычаге переключения передач в положении “P” (парковка) или “N” (нейтраль).
- Выбор режима HIGH возможен на скорости до 70 км/ч.
- В случае превышения скорости 70 км/ч в режиме HIGH автоматически выбирается режим NORMAL.
- Если при движении в режиме NORMAL скорость автомобиля превысит 120 км/ч, автоматически включится режим LOW (более низкой подвески, чем при нормальном режиме). Режим LOW невозможно выбрать вручную.
- При снижении скорости ниже 80 км/ч в режиме LOW автоматически выбирается режим NORMAL.
- В случае выключения кнопки пуска-останова двигателя при выбранном режиме HIGH режим HIGH будет поддерживаться.

  Это необходимо для предупреждения повреждения автомобиля в процессе парковки на неровной дороге.
- Высоту автомобиля можно изменить после выключения кнопки пуска-останова двигателя в течение 2/5/10 часов.

  Это необходимо для компенсации изменения высоты автомобиля под воздействием температуры окружающей среды.

✻ К СВЕДЕНИЮ

- **При скорости выше 70 км/ч выбор режима HIGH невозможен.**
- **Не используйте систему ECS после затопления водой воздушного фильтра компрессора, расположенного в нижней части автомобиля. Вода может попасть внутрь компрессора и нарушить правильность функционирования системы ECS.**

Индикатор неисправности системы ECS (подвеска с электронным управлением)

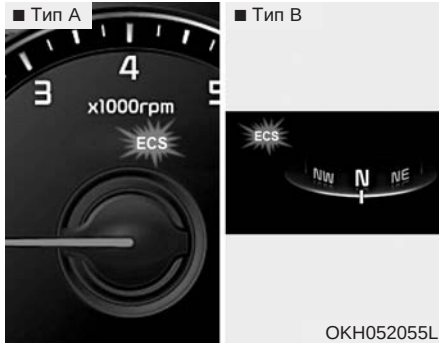

После нажатия кнопки пуска-останова двигателя индикатор неисправности системы ECS загорается примерно на 3 с, затем гаснет. Если при этом он не загорается или продолжает гореть более 3 с, система ECS функционирует неправильно.

Если индикатор неисправности системы ECS загорается во время движения, система ECS функционирует неправильно.

Рекомендуем обратиться к уполномоченному дилеру Kia для проверки системы.

Индикатор неисправности системы ECS может загореться при включении индикатора ECS, чтобы указать на неправильное функционирование ECS, но это не указывает на неисправность ECS.

✻ К СВЕДЕНИЮ

- **Перед изменением высоты автомобиля необходимо убедиться, что под ним нет каких-либо предметов.**
- **Работа системы ECS может сопровождаться щелчками, но это считается нормальным явлением, свидетельствующим о правильном функционировании ECS.**
- **Высота автомобиля может зависеть от температуры окружающей среды.**
- **В случае парковки автомобиля с одной приподнятой стороной, резкого изменения скорости или резкого поворота рулевого колеса управление высотой может временно приостановиться. Это необходимо для защиты системы.**
- **Если одна сторона автомобиля поднята на домкрате, управление высотой может временно приостановиться. Система ECS начнет работать нормально после повторного пуска двигателя или ускорения автомобиля.**
- **Если автомобиль не используется в течение длительного времени, его высота может уменьшиться. После пуска двигателя система ECS будет работать нормально.**

✻ К СВЕДЕНИЮ

- **Индикатор неисправности системы ECS может гореть для защиты системы в случае разряженной АКБ.**
- **При частом регулировании высоты автомобиля оно может временно приостановиться по причине перегрева компрессора. Это необходимо для предупреждения повреждения смежных компонентов.**

Буксировка вашего автомобиля

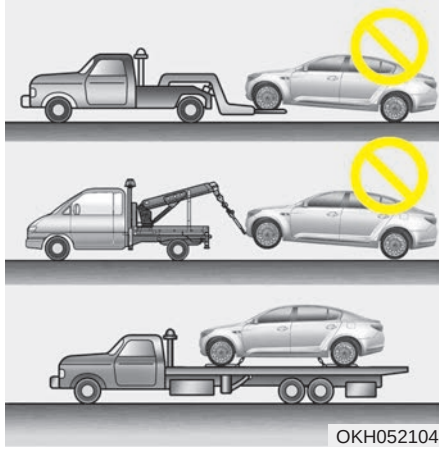

⚠ ВНИМАНИЕ

При отсутствии воздуха в подвеске высота автомобиля будет очень низкой и будет гореть индикатор неисправности системы ECS.

(продолжение)

(продолжение)
В этой ситуации не используйте автомобиль, чтобы не повредить его о выступы на поверхности дороги. Рекомендуем обратиться к уполномоченному дилеру Kia для проверки системы. Автомобиль необходимо отбуксировать как показано на рисунке.

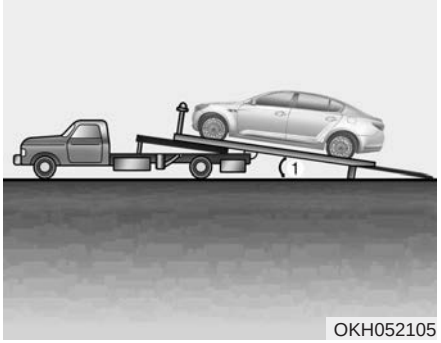

OKH052105

⚠ ВНИМАНИЕ

При буксировке автомобиля на эвакуаторе угол загрузки (1) не должен превышать 5°.

СИСТЕМА КРУИЗ-КОНТРОЛЯ (ПРИ НАЛИЧИИ)

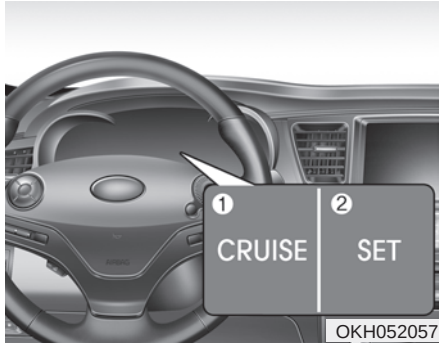

1. Контрольная лампа круиз-контроля
2. Контрольная лампа лампа режима SET круиз-контроля

Система круиз-контроля позволяет программировать автомобиль на поддержание постоянной скорости без нажатия педали акселератора. Эта система предназначена для работы на скоростях более 30 км/ч (20 миль/ч).

⚠ ОСТОРОЖНО

- **Если оставить круиз-контроль включенным (горит контрольная лампа CRUISE на комбинации приборов), круиз-контроль может быть непреднамеренно включен. Система круиз-контроля должна быть выключена (индикатор CRUISE не светится), если она не используется, чтобы предотвратить непреднамеренное изменение скорости.**
- **Используйте систему круиз-контроля только при движении на открытых магистралях в хорошую погоду.**

(Продолжение)

(Продолжение)

- **Не используйте систему круиз-контроля, когда поддержание постоянной скорости автомобиля может быть небезопасным, например, при движении в интенсивном или неравномерном потоке автомобилей, или на скользких (дождливая погода, обледенелое или покрытое снегом дорожное покрытие) или извилистых дорогах, либо на дорогах с подъемами и спусками более 6%.**
- **Всегда уделяйте особое внимание условиям движения, когда используете систему круиз-контроля.**
- **Будьте внимательны при движении на спуске с использованием системы круиз-контроля, которая может увеличить скорость автомобиля.**

✻ К СВЕДЕНИЮ

- **Во время нормальной работы круиз-контроля, когда активируется или возобновляет свою работу после торможения выключатель “SET”, круиз-контроль включается примерно через 3 секунды. Это нормальная задержка.**
- **Для включения круиз-контроля нажмите на педаль тормоза по крайней мере один раз после того. как включите зажигание или запустите двигатель. Это позволит проверит, сработает ли тормоз, что важно для отмены круиз контроля и перехода в нормальное состояние.**

Переключатель круиз-контроля

OKH052119L

CRUISE (КРУИЗ): Включает или выключает систему круиз-контроля.

CANCEL (ОТМЕНА): Отменяет работу системы круиз-контроля.

RES+: Восстанавливает или увеличивает скорость круиз-контроля.

SET-: Устанавливает или уменьшает скорость круиз-контроля.

Установка скорости круиз-контроля:

OKH052058

1. Для включения системы переместите рычаг вверх (в положение CRUISE). Загорится индикатор CRUISE.
2. Увеличьте скорость до требуемого уровня, который должен превышать 30 км/ч (20 миль/ч).

OKH052059

3. Переместите рычаг вниз (к SET-) и отпустите его на требуемой скорости. Загорится индикатор SET. Одновременно отпустите педаль газа. Выбранная скорость будет поддерживаться автоматически.

На крутом подъеме автомобиль может замедлиться, при движении на спуске скорость может слегка увеличиться.

Увеличение заданной скорости круиз-контроля:

OKH052060

Следуйте любой из следующих процедур:

- Продвиньте рычаг вверх (к RES+) и держите его. Автомобиль ускорится. Отпустите рычаг на нужной скорости.
- Переместите рычаг вверх (к RES+) и сразу отпустите. При каждом таком движении рычага вверх (к RES+) скорость будет увеличиваться на 2,0 км/ч (1 миля/ч).

Уменьшение скорости круиз-контроля:

OKH052059

Следуйте любой из следующих процедур:

- Продвиньте рычаг вниз (к SET-) и держите его. Скорость автомобиля будет плавно уменьшаться. Отпустите рычаг на нужной скорости.
- Переместите рычаг вниз (к SET-) и сразу отпустите. При каждом таком движении рычага вниз (к SET-) скорость движения будет снижаться на 2,0 км/ч (1 миля/ч).

Временное ускорение с включенным круиз-контролем

Если требуется временно увеличить скорость при включенном круиз-контроле, выжмите педаль акселератора. Увеличенная скорость не мешает работе круиз-контроля и не изменяет заданную скорость.

Чтобы вернуться к заданной скорости, уберите ногу с педали акселератора.

Чтобы задать увеличенную скорость в качестве новой скорости круиз-контроля переместите рычаг переключателя вниз (в положение SET-).

Для отмены работы системы круиз-контроля выполните одно из следующих действий:

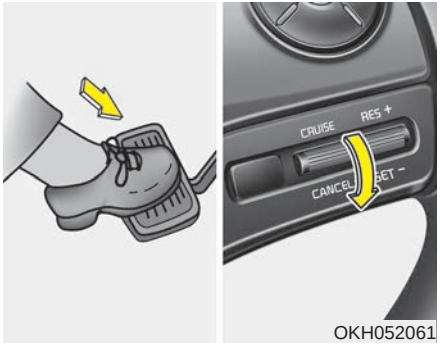

- Нажмите педаль тормоза.
- Переведите рычаг переключения передач в положение “N” (нейтраль) (для АКПП).
- Переместите рычаг переключателя на рулевом колесе вверх (в положение CANCEL).
- Уменьшите скорость ниже скорости в памяти на 20 км/ч (10 миль/ч).
- Уменьшите скорость автомобиля ниже 30 км/ч (20 миль/ч).
- Увеличение скорости автомобиля примерно более 200 км/ч (125 миль/ч).
- Система ESC работает.
- Понижение до 2-й передачи в ручном режиме.
- Задействование выключателя электрического стояночного тормоза (EPB). Не применяйте стояночный тормоз во время движения, за исключением самых крайних случаев.

Каждое из этих действий отменит работу круиз-контроля (на комбинации приборов загорится индикатор SET), при этом система не будет выключена. При желании возобновить работу круиз-контроля, продвиньте вверх (к RES+) рычаг, расположенный на рулевом колесе. Произойдет возврат к ранее установленной скорости.

Восстановление скорости автомобиля, превышающей 30 км/ч (20 миль/ч):

OKH052060

Если выключение системы круиз-контроля выполнено не рычагом CRUISE, а любым другим способом, и система остается активной, то при перемещении рычага переключателя вверх (на RES+) автоматически восстанавливается последняя заданная скорость.

Однако восстановления скорости круиз-контроля не произойдет, если скорость автомобиля падала ниже 30 км/ч (20 миль/ч).

✻ К СВЕДЕНИЮ

Всегда проверяйте дорожные условия, когда перемещаете рычаг вверх (к RES +) для восстановления сохраненной в памяти скорости.

Для выключения системы круиз-контроля выполните одно из следующих действий:

OKH052058

- Переместите рычаг переключателя вверх (в положение CRUISE). (на комбинации приборов загорится индикатор CRUISE)
- Выключите зажигание.

Оба этих действия отменяют работу системы круиз-контроля. При желании возобновить работу круиз-контроля повторите шаги, представленные в “Установка скорости круиз-контроля” на предыдущей странице.

УСОВЕРШЕНСТВОВАННАЯ ИНТЕЛЛЕКТУАЛЬНАЯ СИСТЕМА КРУИЗ-КОНТРОЛЯ (ПРИ НАЛИЧИИ)

■ Тип A

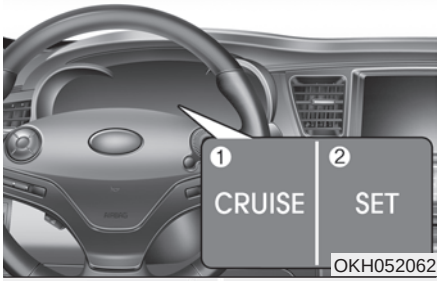

■ Тип B

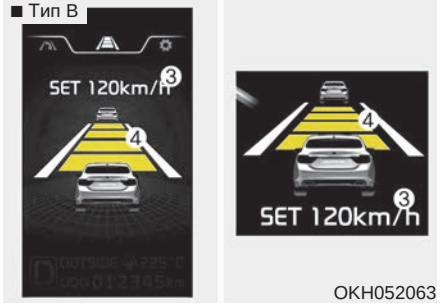

① Индикатор CRUISE (КРУИЗ)
② Индикатор SET (УСТАНОВКА)
③ Установка скорости
④ Расстояние между автомобилями

Интеллектуальная система круиз-контроля позволяет запрограммировать автомобиль на автоматическое поддержание постоянной скорости и дистанции до впереди идущего транспортного средства.

⚠ ОСТОРОЖНО

Для обеспечения вашей безопасности перед использованием интеллектуальной системы круиз-контроля необходимо прочитать руководство по эксплуатации.

✻ К СВЕДЕНИЮ

Для включения системы интеллектуального круиз-контроля выжмите педаль тормоза по крайней мере один раз после включения зажигания или запуска двигателя. Это необходимо для проверки состояния датчика положения педали тормоза, который является важной частью отмены интеллектуального круиз-контроля.

⚠ ОСТОРОЖНО

- **Если интеллектуальную систему круиз-контроля оставить включенной (на комбинации приборов горит индикатор круиз-контроля), возможен ее случайный запуск. Во избежание нежелательной установки скорости держите эту систему в выключенном состоянии (индикатор круиз-контроля выключен).**
- **Пользуйтесь интеллектуальной системой круиз-контроля только на автомагистралях и в хорошую погоду.**
- **Не используйте интеллектуальную систему круиз-контроля, если поддержание постоянной скорости представляет угрозу для безопасности, например, в условиях интенсивного или изменяющегося дорожного движения, скользкого покрытия (дождь, гололедица, снег), на извилистых дорогах, на подъемах и крутые подъемы или спуски.**

(продолжение)

(продолжение)

- **При использовании интеллектуальной системой круиз-контроля следите за дорожной обстановкой особенно внимательно.**
- **Интеллектуальная система круиз-контроля не может заменить хорошего безопасного вождения. Водитель обязан всегда контролировать скорость и дистанцию до впереди идущего транспортного средства.**

Скорость интеллектуального круиз-контроля

Задание скорости круиз-контроля:

OKH052064

1. Для включения системы переместите рычаг вверх (в положение CRUISE). На комбинации приборов загорится индикатор CRUISE.
2. Выйдите на желаемую скорость. Скорость интеллектуального круиз-контроля задается следующим образом:

- 30~180 км/ч : при отсутствии впереди идущих транспортных средств;
- 0~180 км/ч : при наличии впереди идущего транспортного средства.

OKH052065

3. Переместите рычаг вниз (к SET-) и отпустите его на желаемой скорости. На жидкокристаллическом экране высветятся индикатор SET, заданная скорость и дистанция до впереди идущего транспортного средства.
4. Отпустите педаль акселератора. Выбранная скорость будет поддерживаться автоматически.

При появлении перед вами другого транспортного средства скорость может уменьшиться с целью поддержания предусмотренной дистанции.

На крутых подъемах или спусках скорость может уменьшиться или увеличиться.

Увеличение заданной скорости круиз-контроля

OKH052066

Следуйте любой из следующих процедур:

- Переместите рычаг вверх (к RES+) и держите его. Заданная скорость автомобиля увеличится на 10 км/ч. Отпустите рычаг на желаемой скорости.
- Переместите рычаг вверх (к RES+) и сразу отпустите. При каждом таком движении рычага вверх (к RES+) скорость будет увеличиваться на 1,0 км/ч.
- Возможна установка скорости до 180 км/ч (113 миль/ч).

Снижение скорости круиз-контроля:

OKH052065

Следуйте любой из следующих процедур:

- Переместите рычаг вниз (к SET-) и держите его. Заданная скорость автомобиля уменьшится на 10 км/ч. Отпустите рычаг на желаемой скорости.
- Переместите рычаг вниз (к SET-) и сразу же отпустите его. При каждом таком движении рычага вниз (к SET-) скорость будет уменьшаться на 1,0 км/ч.
- Возможна установка скорости до 30 км/ч (18,6 мили/ч).

Временное ускорение при включенном круиз-контроле

Для временного ускорения при включенном круиз-контроле нажмите педаль акселератора. Увеличение скорости не приведет к нарушению работы круиз-контроля или изменению заданной скорости.

Для возврата к заданной скорости снимите ногу с педали акселератора.

Чтобы задать увеличенную скорость в качестве новой скорости круиз-контроля переместите рычаг переключателя вниз (в положение SET-).

✻ К СВЕДЕНИЮ

При выполнении временного ускорения будьте осторожны, поскольку при этом автоматическое управление скоростью прекращается, даже при малой дистанции до впереди идущего транспортного средства.

Временное отключение интеллектуального круиз-контроля

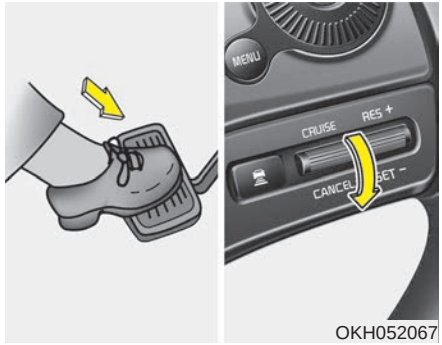

Ручное:

- нажатие педали тормоза;
- Переместите рычаг переключателя на рулевом колесе вверх (в положение CANCEL).

При выключении индикатора на ЖК-дисплее усовершенствованная интеллектуальная система круиз-контроля временно отключается.

Индикатор CRUISE горит непрерывно.

Ситуации, при которых осуществляется автоматический выход из режима:

- открытие двери водителя;
- установка рычага переключения передач в положение “N” (нейтраль), “R” (задний ход) или “D” (движение);
- применение электронного стояночного тормоза;
- превышение скорости 180 км/ч (113 миль/ч);
- остановка на крутом подъеме или спуске;
- работа систем ESC или АБС;
- выключение системы ESC;
- загрязнение или блокировка датчика или крышки;
- остановка более чем на 5 минут;
- движение в пробке;
- начало движения водителем путем нажатия педали акселератора или перемещения рычага вверх (в положение RES+) в случае остановки транспортного средства, идущего впереди на достаточно большом расстоянии;
- непрерывное нажатие педали акселератора в течение более 1 мин.

Каждое из этих действий прерывают работу системы интеллектуального круиз-контроля. (На ЖК-дисплее гаснут индикатор SET, заданная скорость и дистанция до впереди идущего транспортного средства.)

Если отключение интеллектуальной системы круиз-контроля произошло автоматически, для ее включения недостаточно просто переместить рычаг RES+ или SET-. Кроме того, во время остановки автомобиля будет применен электронный стояночный тормоз.

⚠ ВНИМАНИЕ

Если отключение системы интеллектуального круиз-контроля произошло по причинам, не упомянутым выше, рекомендуем обратиться к авторизованному дилеру Kia для проверки системы.

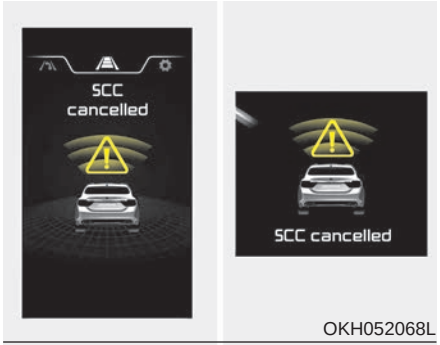

OKH052068L

OKH052068RU

В случае отключения системы прозвенит предупредительный колокольчик, и на дисплее в течение нескольких секунд будет отображаться сообщение.

Отрегулируйте скорость автомобиля с помощью педали акселератора или тормоза в соответствии с дорожной обстановкой. Всегда учитывайте дорожную обстановку. Не полагайтесь только на предупредительный колокольчик.

Порядок восстановления заданной скорости круиз-контроля:

OKH052066

Если выключение системы круиз-контроля выполнено не рычагом CRUISE, а любым другим способом, и система остается активной, то при перемещении рычага вверх/вниз (в положение RES+ или SET-) автоматически восстанавливается заданная скорость.

При перемещении рычага вверх (в положение RES+) возобновится последняя заданная скорость. Однако восстановления заданной скорости круиз-контроля не произойдет, если скорость автомобиля окажется ниже 30 км/ч (18,6 мили/ч).

✻ К СВЕДЕНИЮ

Всегда проверяйте дорожную обстановку, когда перемещаете рычаг вверх (к RES +) для восстановления сохраненной в памяти скорости.

Выключение круиз-контроля:

OKH052064

Переместите рычаг вверх (в положение CRUISE). (Индикатор CRUISE на комбинации приборов погаснет.)

Расстояние до впереди идущего транспортного средства при использовании интеллектуальной системы круиз-контроля

Задание дистанции до впереди идущего транспортного средства

OKH052069

Эта функция позволяет запрограммировать автомобиль на автоматическое поддержание постоянной дистанции до впереди идущего транспортного средства, контролируемой датчиком, при этом не требуется нажимать педаль акселератора или тормоза.

Функция поддержания дистанции автоматически активируется при включении интеллектуальной системы круиз-контроля.

Выберите приемлемую дистанцию в зависимости от дорожной обстановки и скорости автомобиля.

При каждом нажатии кнопки дистанция изменяется следующим образом:

Distance 4 → Distance 3 → Distance 2
(Расстояние 4) (Расстояние 3) (Расстояние 2)
Distance 1
(Расстояние 1)

Например, для скорости 90 км/ч предусмотрены следующие дистанции:

Distance 4 - прибл. 52.5 м
Distance 3 - прибл. 40 м
Distance 2 - прибл. 32.5 м
Distance 1 - прибл. 25 м

✻ К СВЕДЕНИЮ

При первом использовании системы после пуска двигателя всегда устанавливается дистанция “Distance 4”.

- Поддержание заданной скорости при отсутствии впереди идущих транспортных средств.
- Замедление или ускорение для поддержания выбранной дистанции при наличии впереди идущего транспортного средства. (Впереди идущее транспортное средство отображается на ЖК-дисплее только если оно имеется в реальности)
- Если идущее впереди транспортное средство начнет увеличивать скорость, то по достижении вашим автомобилем заданной скорости круиз-контроля он начнет ее поддерживать.

⚠ ВНИМАНИЕ

- ***Если поддерживать выбранную дистанцию до впереди идущего транспортного средства трудно, прозвучит предупредительный колокольчик, а индикатор неисправности начнет мигать.***
- ***Если звучит предупредительный колокольчик, отрегулируйте скорость автомобиля с помощью педали тормоза в соответствии с дорожной обстановкой.***
- ***Даже если предупредительный колокольчик не звучал, для предупреждения опасных ситуаций всегда следите за дорожной обстановкой.***

OKH052072L

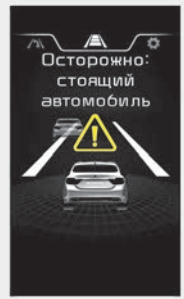

OKH052072RU

⚠ ВНИМАНИЕ

Если впереди идущее транспортное средство (на скорости менее 30 км/ч) перестроится на другую полосу, прозвенит предупредительный колокольчик, и на дисплее отобразится сообщение. При установке скорости следует учитывать вероятность внезапного появления спереди других транспортных средств или иных препятствий.

Отрегулируйте скорость автомобиля с помощью педали тормоза в соответствии с дорожной обстановкой.

Движение в транспортном потоке:

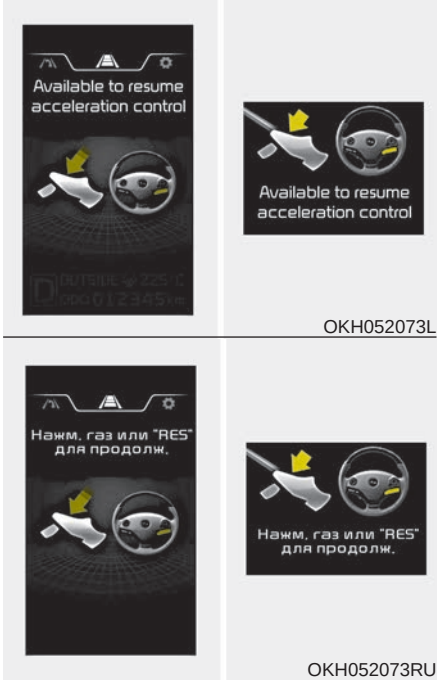

Если при движении в транспортном потоке впереди идущее транспортное средство остановится, ваш автомобиль тоже остановится.

Аналогичным образом, если впереди идущее транспортное средство начнет движение, ваш автомобиль тоже начнет движение. Однако, если продолжительность остановки превысит 3 с, для начала движения необходимо нажать педаль акселератора или переместить рычаг вверх (в положение RES+).

Датчик дистанции

Датчик определяет дистанцию до впереди идущего транспортного средства и используется для ее поддержания.

Управление дистанцией может нарушиться в случае загрязнения датчика.

Всегда поддерживайте чистоту зоны перед датчиком.

Индикатор неисправности датчика

Индикатор загорается в случае загрязнения (например, снегом) датчика или его крышки. Удалите загрязнения вокруг датчика с помощью мягкой ткани.

Индикатор неисправности системы SCC (интеллектуальная система круиз-контроля)

Контрольная лампа загорается в случае неисправности функции определения дистанции между автомобилями. Рекомендуем обратиться к авторизованному дилеру Kia для проверки системы.

⚠ ВНИМАНИЕ

- ***Не заграждайте датчик дополнительными принадлежностями и не заменяйте бампер самостоятельно. Это может привести к нарушению работы датчика.***
- ***Всегда поддерживайте чистоту датчика и бампера.***
- ***Во избежание повреждения крышки датчика мойте автомобиль мягкой тканью.***
- ***Не допускайте ударов по датчику и окружающим частям. Даже в случае небольшого смещения датчика интеллектуальная система круиз-контроля может функционировать неправильно. В этом случае рекомендуем обратиться к уполномоченному дилеру Kia для проверки системы.***

(продолжение)

(продолжение)

- ***Датчик должен закрываться только оригинальной крышкой Kia. Недопустимо окрашивать крышку датчика.***

Переход в режим круиз-контроля

■ Тип A

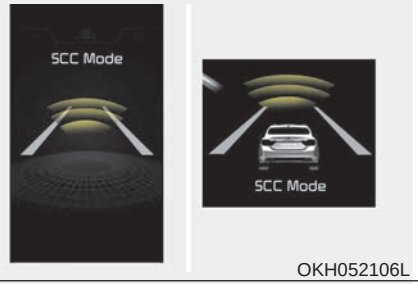

OKH052106L

■ Тип B

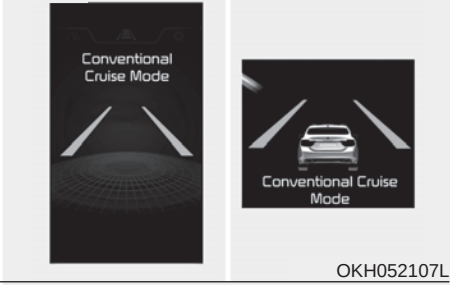

OKH052107L

■ Тип C

OKH052106RU

■ Тип D

OKH052107RU

Для движения только в режиме круиз-контроля:

1. Включите питание системы интеллектуального круиз-контроля (при этом загорится индикатор круиз-контроля, но сама система не активируется).
2. Нажмите выключатель дистанции и удерживайте его нажатым более 2 с.
3. Выберите между режимами “SCC” (интеллектуальный круиз-контроль) и “CC” (круиз-контроль).

⚠ ОСТОРОЖНО

При использовании режима круиз-контроля необходимо вручную оценивать дистанцию до других транспортных средств, поскольку автоматическое торможение по дистанции в системе не предусмотрено.

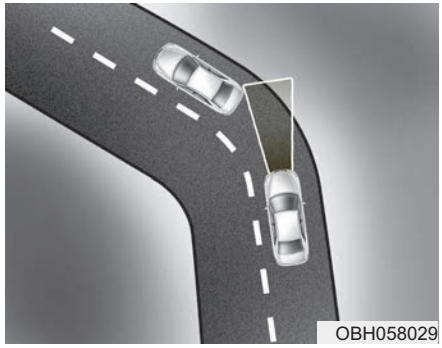

Ограничения системы

Интеллектуальная система круизконтроля может иметь ограничения по определению дистанции до впереди идущего транспортного средства, связанные с дорожной обстановкой.

На поворотах

- На поворотах интеллектуальная система круиз-контроля может не обнаружить транспортного средства, движущегося по вашей полосе. В результате этого возможно увеличение скорости до заданной скорости круиз-контроля. Кроме того, при внезапном обнаружении системой впереди идущего транспортного средства возможно резкое снижение скорости.
- Отрегулируйте желаемую скорость автомобиля, подходящую для поворотов, с помощью педали акселератора или тормоза в соответствии с дорожной обстановкой.

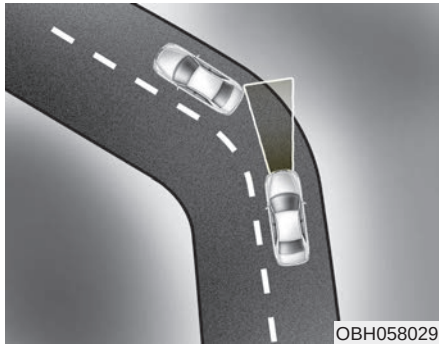

- Скорость вашего автомобиля может уменьшиться под влиянием транспортного средства, движущегося по соседней полосе. Отрегулируйте скорость автомобиля с помощью педали тормоза в соответствии с дорожной обстановкой. Выберите желаемую заданную скорость с помощью педали акселератора. Следите за дорожной обстановкой.

На уклонах

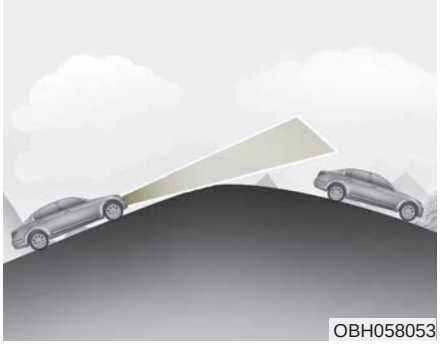

- На подъемах и спусках интеллектуальная система круиз-контроля может не обнаружить транспортного средства, движущегося по вашей полосе. В результате этого возможно увеличение скорости до заданной скорости круиз-контроля. Кроме того, при внезапном обнаружении системой впереди идущего транспортного средства возможно резкое снижение скорости.
- Отрегулируйте желаемую скорость автомобиля, подходящую для наклонных участков дороги, с помощью педали акселератора или тормоза в соответствии с дорожной обстановкой.

Смена полосы

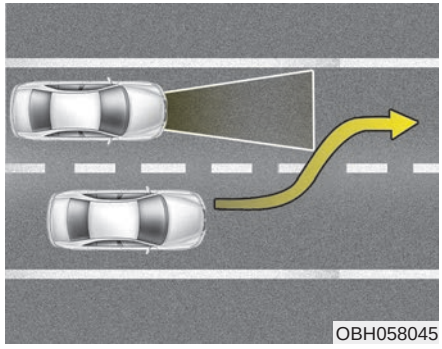

- Транспортное средство, перестраивающееся на вашу полосу с соседней полосы, не определяется датчиком до тех пор, пока не окажется в зоне его действия.
- Так датчик может не обнаружить мгновенно “подрезавший” вас автомобиль. Всегда следите за дорожной обстановкой.
- Если транспортное средство, перестраивающееся на вашу полосу, движется медленнее вас, скорость может уменьшиться для поддержания заданного расстояния до него.
- Если транспортное средство, перестраивающееся на вашу полосу, движется быстрее вас, скорость может увеличиться до заданной скорости круиз-контроля.

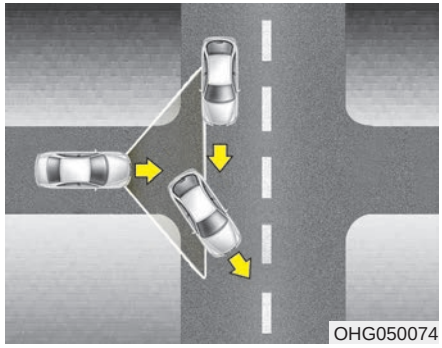
OHG050074

- В случае исчезновения впереди идущего транспортного средства ваша скорость может увеличиться.
- После получения предупреждении об отсутствии впереди идущего транспортного средства необходимо двигаться с повышенным вниманием.

Определение наличия впереди идущего транспортного средства

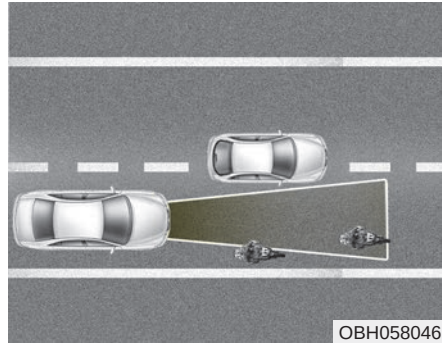
OBH058046

Датчик может не определять наличие следующих впереди идущих транспортных средств:
- Узких транспортных средств, например, мотоциклов и велосипедов;
- Транспортных средств, движущихся не по центру полосы;
- Медленно двигающихся или резко тормозящих транспортных средств;
- Припаркованных транспортных средств;
- Транспортных средств с небольшим размером задней части, например, негруженого прицепа.

Правильное определение датчиком впереди идущего транспортного средства невозможно в следующих обстоятельствах:
- Если транспортное средство направлено вверх из-за перегруза задней части кузова;
- На поворотах
- При смещении с центра полосы;
- При движении по узким полосам или на поворотах.

Отрегулируйте скорость автомобиля с помощью педали тормоза в соответствии с дорожной обстановкой.

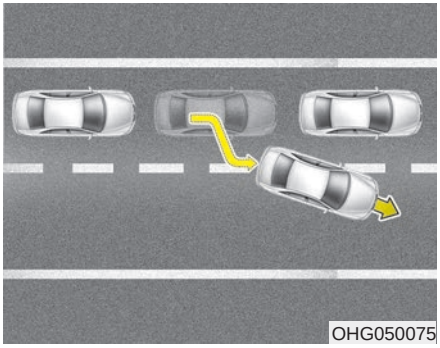

- Повышенного внимания требует ситуация, когда при движении в пробке остановившееся впереди идущее транспортное средство начинает перемещаться на другую полосу и останавливается, поскольку эта остановка может быть не распознана системой и ваш автомобиль может прийти в движение.

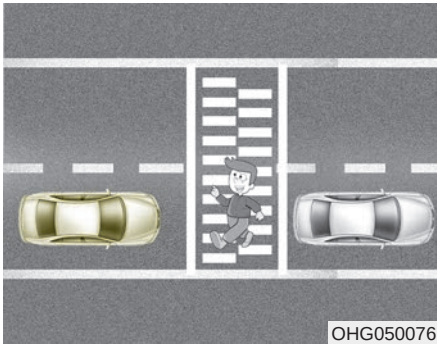

- Когда система работает в режиме сохранения дистанции до впереди идущего транспортного средства, всегда следите за пешеходами.

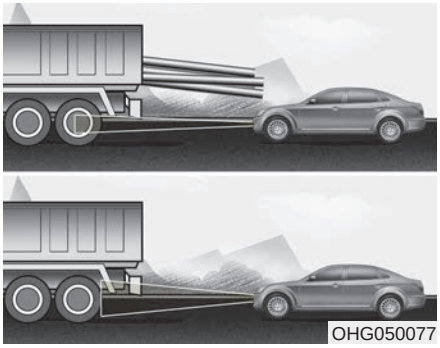

- Всегда берегитесь транспортных средств повышенной высоты а также перевозящих выступающие назад грузы.

⚠ ОСТОРОЖНО

- **Система интеллектуального круиз-контроля не гарантирует возможность остановки в каждой аварийной ситуации.**
  Для остановки в чрезвычайной ситуации пользуйтесь тормозами.
- **Поддерживайте безопасную дистанцию в зависимости от дорожной обстановки и скорости автомобиля. Выбор слишком малой дистанции при высокой скорости может привести к серьезному столкновению.**
- **Интеллектуальная система круиз-контроля не способна определять наличие остановленного или встречного транспортного средства, а также пешеходов. Для предупреждения неожиданных опасных ситуаций всегда внимательно смотрите вперед.**

(продолжение)

(продолжение)

- **В случае частых перестроений впереди идущих транспортных средств на другую полосу система интеллектуального круиз-контроля может функционировать неправильно. Для предупреждения неожиданных опасных ситуаций всегда внимательно смотрите вперед.**
- **Интеллектуальная система круиз-контроля не может заменить хорошего безопасного вождения, а является лишь дополнительной функцией. Водитель обязан всегда контролировать скорость и дистанцию до впереди идущего транспортного средства.**
- **Всегда помните о выбранной скорости и дистанции.**
- **Всегда поддерживайте достаточную для торможения дистанцию и при необходимости тормозите.**

(продолжение)

(продолжение)

- **Поскольку интеллектуальная система круиз-контроля не всегда способна адекватно оценивать сложную дорожную обстановку, в таких обстоятельствах всегда следите за дорогой и при необходимости управляйте скоростью вручную.**
- **Для обеспечения безопасности перед использованием системы внимательно прочитайте инструкции из настоящего руководства и применяйте их на практике.**

⚠ ВНИМАНИЕ

Работа интеллектуальной системы круиз-контроля может быть временно нарушена в результате воздействия сильных электромагнитных полей.

СИСТЕМА ПРЕДУПРЕЖДЕНИЯ О СМЕНЕ РЯДА ДВИЖЕНИЯ (LDWS) (ПРИ НАЛИЧИИ)

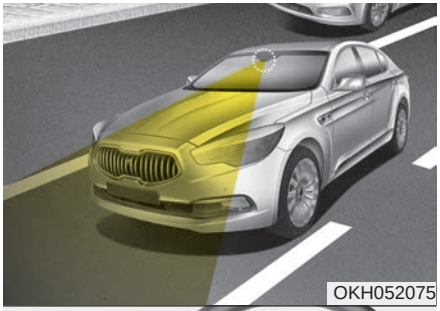

Эта система определяет ряд движения с помощью датчика, расположенного на переднем ветровом стекле и предупреждает, когда ваш автомобиль выходит на другой ряд.

⚠ ОСТОРОЖНО

- **LDWS не заставляет автомобиль менять полосы движения. Водитель должен всегда следить за условиями дорожного движения.**
- **Не поворачивайте рулевое колесо резко, когда система LDWS предупреждает о выезде за пределы полосы движения.**
- **Если датчик не определяет ряд движения или если скорость автомобиля не превышает 60км/час, LDWS не подает сигнал предупреждения даже если автомобиль поменял ряд движения.**
- **Если ветровое стекло имеет тонировку или другие типы покрытий и нанесений, система LDWS может не работать надлежащим образом.**
- **Следите за тем, чтобы на датчик LDWS не попадала вода или любая другая жидкость.**
- **Не снимайте детали LDWS и берегите датчик от сильных ударов.**

(продолжение)

(продолжение)

- **Не кладите на приборную панель предметы, которые могут отражать свет.**
- **Всегда следите за ситуацией на дороге, поскольку предупредительный колокольчик можно и не услышать по причине включенной музыки, шума или других внешних обстоятельств.**

Для включения системы LDWS нажмите на кнопку при включенном зажигании. На комбинации приборов загорается зеленый индикатор. Для отключения системы LDWS нажмите кнопку еще раз.

■ Если датчик обнаруживает разметку полосы

■ Если датчик не обнаруживает разметку полосы

Если автомобиль меняет ряд движения при включенной LDWS, и скорость автомобиля превышает 60км/час, срабатывают следующие сигналы:

■ Предупреждение о выходе за пределы полосы движения (Тип A)

■ Предупреждение о выходе за пределы полосы движения (Тип B)

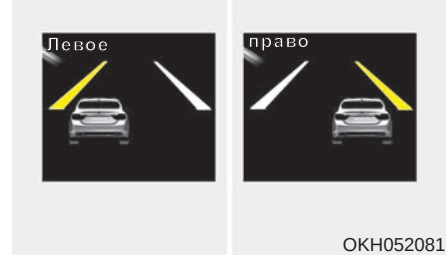

1. Визуальное предупреждение

Если автомобиль покидает полосу движения, эта полоса мигает на ЖК-дисплее желтым цветом.

2. Звуковое предупреждение

При выходе за пределы полосы подается предупредительный звуковой сигнал.

Предупредительный индикатор

OKH052077

Если загорается желтый индикатор LDWS FAIL (неисправность системы LDWS), система не работает надлежащим образом. В этом случае рекомендуем обратиться к официальному дилеру Kia для проверки системы.

LDWS не работает если:

- Водитель включает сигнал поворота для изменения полосы движения.

  Но если работает аварийная сигнализация, LDWS работает нормально.
- Стеклоочиститель работает на высокой скорости во время сильного дождя.
- Движение над линией разметки полосы.

✻ К СВЕДЕНИЮ

Перед тем, как поменять ряд движения включите сигнал поворота.

Система LDWS может не предупредить водителя о выезде с полосы или подать ложный сигнал о выезде с полосы в следующих случаях:

- Разделительные полосы между рядами не видны из-за снега, дождя, загрязнений, луж или по другим причинам.
- Наружная освещенность внезапно изменяется, например, при въезде в тоннель и выезде из него.
- Ночью или в туннеле не включены передние фары, или слишком слабое освещение.
- Трудно разпознать цвет ряда на дороге.
- При движении на крутых уклонах или по кривой.
- Освещение (уличное освещение, солнечное освещение или свет от приближающихся автомобилей) отражаются от воды на дороге.
- Линза или ветровое стекло загрязнены.
- Датчик не может определять ряд движения из-за тумана, проливного дождя или сильного снегопада.
- При высокой температуре в салоне в области заднего окра из-за воздействия прямых солнечных лучей.
- Полоса движения слишком широкая или слишком узкая.
- Разделительная полоса повреждена или нечетко очерчена.
- Ветровое стекло затуманено влажным воздухом салона.
- На полосу движения попадает тень от разделительной полосы.
- Датчик не может распознать полосу движения по причине пыли.
- Есть разметка, похожая на разделительную линию.
- Присутствуют разграничивающие конструкции.
- Расстояние до впередистоящего автомобиля слишком маленькое или он загораживает разделительную линию.
- Автомобиль сильно трясет.
- Количество полос увеличивается или уменьшается или разделительные линии имеют сложные пересечения.
- На панели инструментов что-то лежит.
- Вы ведете машину против солнца.
- Вы едите по дороге, на которой ведутся дорожные работы.
- Больше двух линий разметки с любой стороны (слева/справа).

СИСТЕМА ОБНАРУЖЕНИЯ ОБЪЕКТОВ ВНЕ ЗОНЫ ВИДИМОСТИ ВОДИТЕЛЯ (BSD) (ПРИ НАЛИЧИИ)

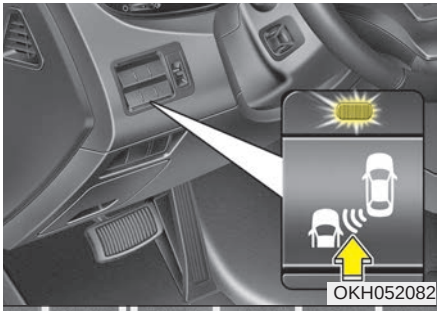

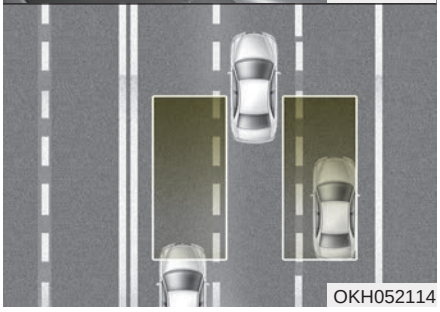

Система обнаружения объектов вне зоны видимости водителя BSD (Blind Spot Detection), основанная на использовании радиолокационного датчика, предназначена для предупреждения водителя во время движения.

Она контролирует заднюю боковую зону транспортного средства и передает информацию водителю.

⚠ ОСТОРОЖНО

- **Во время движения, даже если работает система обнаружения объектов вне зоны видимости водителя (BSD), необходимо постоянно следить за окружающей обстановкой, поскольку в любой момент может возникнуть непредвиденная ситуация.**
- **Система BSD разработана для удобства водителя. Нельзя полагаться только на эту систему; всегда управляйте транспортным средством безопасным образом.**

Необходимые условия для работы системы

При нажатии выключателя системы обнаружения объектов вне зоны видимости водителя (BSD) при включенном зажигании на выключателе загорится индикатор. Система активируется после превышения скорости 30 км/ч.

При выключении и включении зажигания система возвращается в предыдущее состояние.

Если система не используется, выключите ее выключателем.

При включении системы на боковом зеркале заднего вида на 2 с загорается контрольная лампа.

Тип предупреждения

Условия для активации системы:

1. Система включена.
2. Скорость выше 30 км/ч.
3. Обнаружение транспортных средств в задней боковой зоне.

При обнаружении транспортного средства в зоне действия системы на корпусе бокового зеркала заднего вида и верхнем дисплее загораются желтые контрольные лампы.

Условия подачи предупредительного сигнала второго уровня:

1. Включен предупредительный сигнал первого уровня.
2. Включен сигнал поворота для смены полосы движения или включены огни аварийной сигнализации.

В случае активации предупредительного сигнала второго уровня на корпусе бокового зеркала заднего вида и верхнем дисплее загораются контрольные лампы и подается звуковой сигнал тревоги.

Детектирующий датчик

OKH052085

Датчики находятся внутри заднего бампера.

Для обеспечения правильности работы системы всегда поддерживайте чистоту заднего бампера.

Предупреждающее сообщение

В случае загрязнения заднего бампера подается предупреждающее сообщение.

Индикатор на выключателе и система автоматически отключатся.

Очистите задний бампер.

Если система после удаления загрязнений не заработает штатным образом, рекомендуем обратиться к уполномоченному дилеру Kia для проверки системы.

OKH052087L

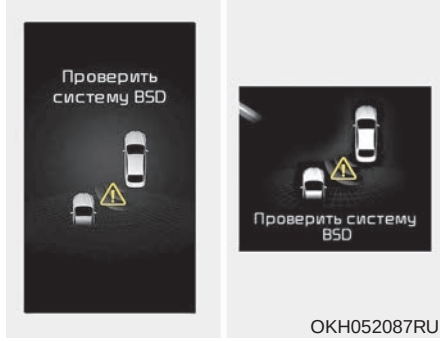

OKH052087RU

Если система не работает надлежащим образом, отобразится предупреждающее сообщение и погаснет индикатор на выключателе. Система автоматически выключится.

Рекомендуем обратиться к авторизованному дилеру Kia для проверки системы.

⚠ ОСТОРОЖНО

- **Контрольные лампы на корпусе бокового зеркала заднего вида и верхнем дисплее загораются при каждом обнаружении позади идущего транспортного средства.**

  Во избежание ДТП не фокусируйте свое внимание только на контрольной лампе, забывая следить за окружающей обстановкой.
- **Даже при наличии системы обнаружения объектов вне зоны видимости водителя (BSD) всегда управляйте транспортным средством безопасным образом. Нельзя полагаться только на эту систему; всегда проверяйте окружающую обстановку перед перестроением.**

  В некоторых ситуациях система может не подать предупреждающий сигнал, поэтому во время движения всегда следите за окружающей обстановкой.

⚠ ВНИМАНИЕ

- ***В случае замены бампера или выполнения каких-либо ремонтных операций вблизи датчика система может не функционировать должным образом.***
- ***Зона обнаружения зависит от ширины дороги.***

  На узкой дороге система может обнаруживать транспортные средства, идущие через одну полосу.
- ***С другой стороны, на очень широкой дороге система может не обнаружить транспортные средства.***
- ***Система может выключиться под воздействием сильных электромагнитных волн.***

Предостережения водителя о нерабочем состоянии системы

Водитель должен соблюдать осторожность в нижеследующих ситуациях, когда система не в состоянии помочь водителю и может работать ненадлежащим образом. Это следующие ситуации:

- извилистые дороги, шлагбаумы и т. п.;
- загрязнение зоны вблизи датчика дождем, снегом, глиной и т. п.;
- покрытие заднего бампера вблизи датчика посторонними материалами, такими как наклейки, бамперные ограждения, стойка для велосипедов и т. п.;
- повреждение заднего бампера или смещение датчика;
- значительное изменение дорожного просвета автомобиля вследствие большого груза, неправильного давления в шинах и т. п.;
- ненастная погода, например проливной дождь или снег;
- наличие поблизости закрепленных предметов, таких как ограждение и т. п.;
- множество металлоконструкций вблизи транспортных средств, как на стройплощадке;

- присутствие поблизости больших транспортных средств, например автобусов или грузовых автомобилей;
- присутствие поблизости мотоциклов или велосипедов;
- присутствие поблизости плоского транспортного средства типа прицепа;
- разгон с места одновременно с другим транспортным средством;
- обгон другим транспортным средством на большой скорости;
- перестроение на другую полосу;
- крутой спуск или подъем, когда меняется высота полосы;
- движение другого транспортного средства в непосредственной близости сзади или сбоку;
- наличие прицепа или навесного держателя.

Предупреждение через боковое зеркало заднего вида может не достигнуть водителя в следующих ситуациях:

- сильное загрязнение корпуса бокового зеркала заднего вида;
- сильное загрязнение окна;
- сильное тонирование окна.

ЭКОНОМИЧНАЯ ЭКСПЛУАТАЦИЯ

Экономия топлива автомобилем зависит, главным образом, от стиля вождения, от того, куда Вы ездите и когда Вы ездите.

От каждого из этих факторов зависит, сколько километров (миль) удастся проехать на одном литре (галлоне) топлива. Чтобы управлять автомобилем по возможности экономнее, следуйте следующим рекомендациям по вождению, способствующим экономии денежных средств как на топливе, так и на ремонтах:

- Ездите плавно. Резко на разгоняйтесь. Не трогайтесь с места “прыжком”, не переключайтесь при полностью открытой дроссельной заслонке и поддерживайте постоянную скорость движения. Не устраивайте гонки от светофора до светофора. Старайтесь придерживаться скорости дорожного потока, чтобы не пришлось излишне часто изменять скорость. По возможности избегайте интенсивного движения. Всегда соблюдайте безопасную дистанцию до других автомобилей, благодаря этому можно избежать излишнего торможения. Это также снижает износ тормозов.
- Поддерживайте умеренную скорость движения. Чем выше скорость, тем больше топлива требуется автомобилю. Езда с умеренной скоростью, особенно по автомагистралям, является одним из наиболее эффективных способов снижения расхода топлива.
- Не ездите “на тормозах”.

  Это приводит к повышению расхода топлива и преждевременному износу этих компонентов. Кроме того, при вождении с ногой, постоянно нажимающей на педаль, тормоза перегреваются и теряют эффективность, что может привести к более серьезным последствиям.
- Проявляйте заботу о шинах. Поддерживайте в них требуемое давление. Неправильное накачивание шины, как избыточное, так и недостаточное, ведет к повышенному износу шины. Проверяйте давление в шинах не реже одного раза в месяц.
- Следите за правильной регулировкой углов установки колес. Нарушения в регулировке могут быть результатом ударов о бордюр или слишком быстрой езды по неровным дорогам. Неправильная регулировка углов установки колес вызывает ускоренный износ шин и может привести к другим проблемам, в том числе, к повышению расхода топлива.
- Поддерживайте автомобиль в исправном состоянии. Для снижения расхода топлива и снижения затрат на техническое обслуживание проводите техобслуживание автомобиля в соответствии с графиком технического обслуживания, приведенным в разделе 7. Если автомобиль эксплуатируется в тяжелых условиях, необходимо более частое техническое обслуживание (подробнее см. раздел 7).
- Содержите автомобиль в чистоте. Для обеспечения максимального срока службы автомобиля постоянно следите за его чистотой и защитой от коррозии. Особенно важно не допускать налипания и скопления грязи, льда и т. п. на днище автомобиля. Этот дополнительный вес повышает расход топлива и способствует коррозии.

- Путешествуйте налегке. Не перевозите излишне тяжелые грузы. Вес сокращает экономию топлива.
- Не допускайте работу двигателя на холостом ходу дольше, чем необходимо. Если Вы кого-то (чего-то) ожидаете (но не в потоке движения), выключите двигатель и запустите его снова только перед возобновлением движения.
- Помните, что двигатель Вашего автомобиля не требует длительного прогрева. После того, как двигатель запустился, дайте двигателю поработать 10 - 20 секунд до включения передачи. В очень холодную погоду, тем не менее, время прогрева двигателя немного увеличьте.
- Не “дергайте” двигатель и не превышайте допустимое число оборотов двигателя. Дерганье – это слишком медленное движение на слишком высокой передаче, ведущее к противодействию двигателя. Если это происходит, перейдите на пониженную передачу. Превышение допустимого числа оборотов двигателя – это разгон двигателя выше безопасного предела. Этого можно избежать, переключением на рекомендуемые скорости движения.
- Экономно пользуйтесь воздушным кондиционированием. Система воздушного кондиционирования потребляет часть мощности двигателя, поэтому при ее использовании экономия топлива уменьшается.
- Открытые окна при движении с высокой скоростью могут повысить расход топлива.
- Расход топлива увеличивается при боковом и встречном ветре. Чтобы снизить эти потери, снизьте скорость при движении в этих условиях.

Поддержание хорошего эксплуатационного состояния автомобиля важно и для экономики, и для безопасности. Поэтому мы рекомендуем обратиться к уполномоченному дилеру Kia для проверки системы.

⚠ ОСТОРОЖНО
- Выключение двигателя во время движения

Никогда не выключайте двигатель для движения накатом на спусках или в любое время во время движения автомобиля. Рулевой привод с усилителем и усилитель тормозов не будут работать должным образом при неработающем двигателе. Вместо этого держите двигатель включенным и перейдите на соответствующую пониженную передачу, чтобы эффективно использовать торможение двигателем. Кроме того, при выключении зажигания во время движения может включиться блокировка рулевого колеса (при наличии), ведущая к потере управления автомобилем, что может стать причиной серьезной травмы или смерти.

ОСОБЫЕ УСЛОВИЯ ДВИЖЕНИЯ

Опасные условия движения

Если оказались в опасных для движения условиях, таких как вода, снег, лед, грязь, песок или подобные опасности, выполняйте следующие рекомендации:

- Ездите осторожно и соблюдайте увеличенную дистанцию для торможения.
- Не допускайте внезапного торможения или резкого рулевого управления.

⚠ ОСТОРОЖНО - АБС

Не качайте педаль тормоза на автомобиле, оборудованном АБС.

- Если остановились в снегу, грязи или на песке, используйте вторую передачу. Разгоняйтесь медленно во избежание пробуксовки приводных колес.
- Используйте песок, каменную соль, колесные цепи или другие нескользкие материалы под ведущими колесами для обеспечения сцепления с поверхностью при остановке на льду, в снегу или в грязи.

⚠ ОСТОРОЖНО - Включение понижающей передачи

Включение понижающей передачи на автоматической коробке передач при езде на скользких поверхностях может привести к аварии.

Внезапное изменение скорости шин может привести к скольжению шин. Будьте внимательны при переключении на пониженную передачу на скользких поверхностях.

Раскачивание автомобиля

Если необходимо “враскачку” освободить автомобиль от снега, песка, или грязи, сначала повращайте рулевое колесо вправо-влево, чтобы очистить пространство вокруг передних колес. Затем, для автомобилей с АКПП, переключайтесь между режимом заднего хода (R) и любым режимом переднего хода. Не «гоняйте» двигатель на максимальных оборотах, и вращайте колеса по возможности медленнее. Если после нескольких попыток не удается освободить автомобиль, вытащите его тягачом во избежание перегрева двигателя и возможного повреждения коробки передач.

⚠ ВНИМАНИЕ

Продолжительное раскачивание может привести к перегреву двигателя, повреждению или отказу коробки передач и повреждению шин.

⚠ ОСТОРОЖНО

- Пробуксовывание колес

Не допускайте пробуксовывания колес, особенно на скоростях выше 56 км/ч (35 миль/ч). Вращение колес с высокими скоростями, когда автомобиль неподвижен, может вызвать перегрев и взрыв шины, от которого могут пострадать случайно оказавшиеся рядом люди.

✻ К СВЕДЕНИЮ

Система ESC должна быть выключена перед раскачиванием автомобиля.

⚠ ОСТОРОЖНО

Если автомобиль застрял в снегу, грязи, в песках и др., попытайтесь освободить автомобиль “враскачку” движением вперед-назад. Эта процедура недопустима, если люди или предметы находятся рядом с автомобилем. Во время раскачивания автомобиль может освободиться и внезапно двинуться вперед или назад, что может привести к травмам находящихся рядом людей или повредить имущество.

Выполнение плавных поворотов

Избегайте тормозить или переключать передачи на поворотах, особенно на мокром дорожном покрытии.

Идеально, повороты следует проходить с небольшим ускорением. Если следовать этим рекомендациям, износ шин будет сведен к минимуму.

Управление автомобилем в ночное время

OVI059045

Поскольку вождение ночью представляет собой большую опасность, чем вождение при дневном свете, ниже даны важные советы, которые следует запомнить:

- Замедлитесь и держите увеличенную дистанцию между своим и другими автомобилями, так как ночью видимость резко снижается, особенно там, где отсутствует уличное освещение.
- Отрегулируйте зеркала, чтобы уменьшить блики от фар других автомобилей.
- Содержите свои фары в чистоте и отрегулируйте фары должным образом, если автомобиль не оснащен автоматической регулировкой угла наклона фар. Грязные или ненадлежащим образом отрегулированные фары намного ухудшат видимость ночью.
- Старайтесь не смотреть непосредственно в фары встречных автомобилей. Можно временно ослепнуть, и глазам потребуется несколько секунд, чтобы снова привыкнуть к темноте.

Управление автомобилем под дождем

OKH052093L

Дождь и мокрые дороги могут сделать вождение опасным, особенно если Вы не подготовлены к езде по скользкому дорожному покрытию. При вождении в дождливую погоду необходимо учитывать следующие обстоятельства.

- Сильный ливень может ухудшить видимость и увеличить расстояние, необходимое для остановки автомобиля, поэтому уменьшите скорость движения.

- Держите стеклоочиститель ветрового стекла в хорошем состоянии. Замените щетки стеклоочистителя ветрового стекла, если они образуют полосы или оставляют пропуски на ветровом стекле.
- Если шины в ненадлежащем состоянии, быстрая остановка на мокром дорожном покрытии может вызвать занос и, возможно, несчастный случай. Убедитесь, что шины в хорошем состоянии.
- Включите передние фары, чтобы автомобиль был лучше виден другим участникам движения.
- Слишком быстрое движение по большим лужам может негативно повлиять на тормоза. Если необходимо проехать по лужам, постарайтесь двигаться медленнее.
- Если тормоза намокли, слегка притормаживайте при движении, пока не восстановится нормальная работа тормозов.

Управление автомобилем в затопленных местах

Избегайте проезжать затопленные участки дороги, если нет уверенности в том, что уровень воды доходит только до колесной ступицы.

Проезжайте через воду медленно. Поскольку рабочие характеристики тормозов могут быть ухудшены, выбирайте соответствующую дистанцию.

После поездки по воде высушите тормоза неоднократным плавным торможением, когда автомобиль движется медленно.

Движение по бездорожью

По бездорожью следует двигаться аккуратно, так как можно повредить автомобиль камнями или корнями деревьев. Ознакомьтесь с условиями движения по бездорожью до начала движения.

Продолжительное движение на высокой скорости

Шины

Отрегулируйте давление в шинах согласно спецификации. Низкое давление в шине приводит к перегреву и возможному разрушению шины. Не используйте изношенные или поврежденные шины, так как это может привести к снижению силы сцепления колес с дорогой или разрушению шины.

✻ К СВЕДЕНИЮ

Никогда не превышайте максимальное давление, указанное на шине.

⚠ ОСТОРОЖНО

- **Недокачанные или перекаченные шины могут ухудшить их функционирование, привести к потере управления автомобилем и внезапному разрушению шины, ведущему к авариям, травмам и даже смерти. Всегда проверяйте давление в шинах перед поездкой. Рекомендованные давления в шинах см. в разделе 8 “Шины и колеса”.**
- **Вождение автомобиля на шинах без протектора или с неподходящим протектором опасно. Изношенные шины могут привести к потере управления транспортным средством, столкновениям, травмам и даже смерти. На старых шинах нельзя ездить, их следует заменять как можно быстрее. Всегда проверяйте протектор шин перед поездкой. Более подробную информацию по допустимому износу протектора см. в разделе 7 “Шины и колеса”.**

Топливо, охлаждающая жидкость двигателя и моторное масло

Для загородного путешествия с высокой скоростью требуется больше топлива, чем для движения в городском потоке. Не забудьте проверить уровень охлаждающей жидкости двигателя, а также уровень моторного масла.

Приводной ремень

Ослабленный или поврежденный ремень двигателя может привести к перегреву двигателя.

ЕЗДА В ЗИМНИХ УСЛОВИЯХ

Следствием неблагоприятных погодных условий в зимний период является повышенный износ и возникновение других проблем.

Чтобы минимизировать проблемы зимнего вождения, выполняйте следующие рекомендации.

Вождение по снегу и льду

Чтобы вести автомобиль по глубокому снегу, может потребоваться монтаж зимних шин или установка колесных цепей на имеющиеся шины. Если требуются зимние шины, необходимо подобрать шины, размер которых соответствует размеру и типу шин исходной комплектации. В противном случае могут возникнуть проблемы с безопасностью и управлением автомобиля. Кроме того, представляют большую опасность езда с повышенной скоростью, резкие разгоны и торможения и крутые развороты.

Для замедления максимально используйте торможение двигателем. Резкие торможения на заснеженных и обледенелых дорогах могут привести к заносам. Соблюдайте достаточную дистанцию до идущего впереди автомобиля. Тормозите плавно. Имейте в виду, что установка цепей противоскольжения обеспечивает увеличенную движущую силу, но не предотвращает заносы.

✻ К СВЕДЕНИЮ

В некоторых странах использование цепей противоскольжения запрещено. Перед их установкой сверьтесь с местным законодательством.

Зимние шины

При установке зимних шин на автомобиль убедитесь в том, что это радиальные шины того же размера и диапазона нагрузок, что и оригинальные шины. Устанавливайте зимние шины на все четыре колеса для того, чтобы сбалансировать управление автомобилем при любых погодных условиях. Помните о том, что сила сцепления, которую обеспечивают зимние шины на сухих дорогах, меньше, чем у оригинальных шин. Вести автомобиль нужно с осторожностью даже на чистых дорогах. Уточните у продавца шин максимальную скорость, рекомендуемую для езды на зимних шинах. Не устанавливайте шипованные шины не уточнив предварительно местные, национальные и муниципальные правила относительно возможных ограничений на использование шипованных шин.

⚠ ОСТОРОЖНО - Размер зимних шин

Размер и тип зимних шин должен быть таким же, что и у стандартных шин автомобиля. Несоблюдение этого правила окажет отрицательное влияние на безопасность и управляемость автомобиля.

Не устанавливайте шипованные шины не уточнив предварительно местные, национальные и муниципальные правила относительно возможных ограничений на использование шипованных шин.

Колесные цепи

OKH052098

Поскольку боковины радиальных шин тоньше, они могут быть повреждены при установке на них некоторых типов цепей противоскольжения. Поэтому вместо цепей противоскольжения рекомендуется использовать зимние шины. Не устанавливайте колесные цепи на автомобили с алюминиевыми дисками, цепи могут повредить такие колеса. Если требуется применение цепей противоскольжения, используйте AutoSock (текстильные цепи противоскольжения).

Повреждения автомобиля, вызванные использованием ненадлежащих цепей, не покрываются гарантией производителя автомобиля.

Устанавливайте AutoSock (текстильные цепи противоскольжения) только на задние колеса.

⚠ ВНИМАНИЕ

- ***Убедитесь, что AutoSock (текстильные цепи противоскольжения) соответствуют шинам по размеру и типу. Неправильные цепи противоскольжения могут привести к повреждению кузова автобуса и подвески, и на такие повреждения не распространяется гарантия производителя автомобиля.***
- ***Всегда проверяйте монтаж AutoSock (текстильных цепей противоскольжения) через каждые 0,5 – 1 км (0,3 – 0,6 мили) пробега, чтобы убедиться в надежности креплений. Если AutoSock (текстильные цепи противоскольжения) ослабли, затяните их или установите по новой.***

Установка цепи

При установке AutoSock (текстильных цепей противоскольжения) следуйте инструкциям производителя и установите их как можно плотнее. Если установлены AutoSock (текстильные цепи противоскольжения), следует двигаться медленно. Если слышите звук контакта AutoSock (текстильных цепей противоскольжения) с кузовом или шасси автомобиля, остановитесь и затяните их. Если это не решило проблему, сбросьте скорость, чтобы устранить контакт. Снимите AutoSock (текстильные цепи противоскольжения), как только выйдете на чистую дорогу.

⚠ ОСТОРОЖНО
- Установка цепей

Для установки AutoSock (текстильных цепей противоскольжения) припаркуйте автомобиль на ровной поверхности в стороне от проходящего транспорта. Включите аварийные сигналы и установите за автомобилем предупреждающий треугольный знак аварийной остановки, если таковой имеется. Перед установкой AutoSock (текстильных цепей противоскольжения) устанавливайте коробку передач в положение P (парковка), задействуйте стояночный тормоз и останавливайте двигатель.

⚠ ОСТОРОЖНО
- колесные цепи

- **Использование AutoSock (текстильных цепей противоскольжения) может отрицательно повлиять на управление автомобилем.**
- **Двигайтесь со скоростью не более 30 км/ч (20 миль/час) или со скоростью, рекомендованной производителем AutoSock (текстильных цепей противоскольжения), в зависимости от того, что меньше.**
- **Управляйте автомобилем аккуратно, избегайте неровностей на дороге, крутых поворотов и других препятствий, которые могут привести к потере устойчивости автомобиля.**
- **Избегайте крутых поворотов или блокировки колес при торможении.**

⚠ **ВНИМАНИЕ**

- ***Неправильно подобранный размер AutoSock (текстильных цепей противоскольжения) или их неправильная установка могут повредить тормозную систему, подвеску, кузов и колеса.***
- ***Останавливайтесь и подтягивайте AutoSock (текстильные цепи противоскольжения) всякий раз, когда услышите их удары по автомобилю.***

Используйте высококачественный этиленгликоль в качестве охлаждающей жидкости

Ваш автомобиль поставляется с высококачественным этиленгликолем в системе охлаждения. Используйте охлаждающую жидкость только этого типа, поскольку она предотвращает коррозию и замерзание, и смазывает водяной насос. Не забывайте заменять и доливать охлаждающую жидкость в соответствии с графиком технического обслуживания, приведенным в разделе 7. Перед наступлением зимы проведите испытания охлаждающей жидкости, чтобы убедиться, что ее точка замерзания приемлема для зимних условий.

Проверьте аккумуляторную батарею и электропроводку

Зимой возрастает нагрузка на систему электропитания автомобиля.

Визуально осмотрите аккумуляторную батарею и электропроводку как описано в разделе 7. Рекомендуем обратиться к уполномоченному дилеру Kia для проверки заряда АКБ.

При необходимости залейте зимнее масло

В некоторых климатических зонах в холодную погоду рекомендуется использовать зимнее масло пониженной вязкости.

Соответствующие рекомендации см. в разделе 8. За консультацией относительно количества используемого масла, необходимого для вашего региона, обратитесь к уполномоченному дилеру Kia.

Проверьте свечи зажигания и систему зажигания

Осмотрите свечи зажигания, как описано в разделе 7, и замените их при необходимости. Также проверьте всю электропроводку и компоненты системы зажигания на наличие трещин, следов износа или иных повреждений.

Предохраните замки дверей от замерзания

Для предотвращения замерзания замков впрысните разрешенную к применению противообледенительную жидкость или глицерин в скважину замка. Если замок обледенел снаружи, напылите на него указанную противообледенительную жидкость, чтобы удалить лед. Если замок замерз внутри, его можно разморозить нагретым ключом. Обращайтесь с горячим ключом осторожно, чтобы не обжечься.

Используйте разрешенный к применению антифриз в системе стеклоомывателя

Для предотвращения замерзания воды в системе стеклоомывателя смешайте ее с разрешенным к применению антифризом в соответствии с инструкцией на упаковке. Антифриз для стеклоомывателя можно приобрести у авторизованного дилера Kia и в большинстве магазинов автозапчастей. Не используйте охлаждающую жидкость для двигателей или анитифризы другого типа, так как они могут повредить лакокрасочные покрытия.

Не допускайте примерзания стояночного тормоза

В некоторых условиях может произойти примерзание включенного стояночного тормоза. Чаще всего это происходит при скоплении снега или льда вокруг или рядом с задними тормозами, а также при попадании воды в тормоза. Если есть опасность примерзания стояночного тормоза, используйте его только кратковременно при установке рычага переключения передач в положение “P”, а для удержания автомобиля на месте подложите колодки под задние колеса. После этого отпустите стояночный тормоз.

Не допускайте накопления снега и льда под днищем

В некоторых условиях под крыльями автомобиля может набиться снег и образоваться лед, которые мешают управлению. В условиях зимней езды, когда это может произойти, периодически проверяйте днище автомобиля на наличие помех для поворота передних колес и перемещения элементов рулевого управления.

Имейте в автомобиле аварийное оснащение

В автомобиле должно иметься аварийное оснащение, соответствующее суровости погодных условий. В его состав могут входить цепи противоскольжения, буксировочные ленты или цепи, карманный фонарь, сигнальные огни, песок, лопата, провода для запуска двигателя от внешней аккумуляторной батареи, скребок для очистки стекол, перчатки, подстилка, чехлы, одеяло и т. д..

МАССА АВТОМОБИЛЯ

В этом разделе содержится информация о надлежащей загрузке автомобиля и/или прицепа, обеспечивающей соответствие нагрузки груженого автомобиля его конструктивным характеристикам, с прицепом или без него. Правильно загруженный автомобиль обеспечивает максимальное соответствие расчетным характеристикам. Перед загрузкой автомобиля ознакомьтесь со следующими терминами, относящимися к характеристикам массы автомобиля (с прицепом или без него), указанным в автомобильных спецификациях и сертификационной табличке:

Собственная масса полностью снаряженного автомобиля

Это масса автомобиля, включая полностью заправленный топливный бак и все стандартное оборудование. Она не включает пассажиров, груз или дополнительное оборудование.

Собственная масса автомобиля

Это масса нового автомобиля, полученного от дилера, плюс некоторое неоригинальное оборудование.

Масса груза

Эта масса содержит все массы, добавленные к собственной массе полностью снаряженного автомобиля, включая груз и дополнительное оборудование.

Полная нагрузка на мост (GAW)

Это полная масса, приходящаяся на каждый мост (передний и задний) - включая собственную массу автомобиля и все полезные нагрузки.

Полная номинальная нагрузка на мост (GAWR)

Это максимально допустимая масса, которую может нести один мост (передний или задний). Эти числа указаны на сертификационной табличке. Полная нагрузка на каждый мост никогда не должна превышать GAWR.

Полная масса автомобиля (GVW)

Это собственная масса полностью снаряженного автомобиля плюс фактическая масса груза плюс пассажиры.

Номинальная полная масса автомобиля (GVWR)

Это максимально допустимая масса полностью груженого автомобиля (включая все опции, оборудование, пассажиров и груз). Масса GVWR указана на сертификационной табличке.

Перегрузка

⚠ ОСТОРОЖНО
- Масса автомобиля

Полная номинальная нагрузка на мост (GAWR) и номинальная полная масса автомобиля (GVWR) для Вашего автомобиля указаны на сертификационной табличке, закрепленной на двери водителя (или переднего пассажира). Превышение этих номинальных нагрузок может привести к аварии или повреждению автомобиля. Можно рассчитать массу нагрузки, взвесив предметы (и людей) перед тем, как поместить их в автомобиль. Старайтесь не перегружать автомобиль.

Действия в непредвиденных случаях

Сигнализация при остановке на дороге 6-2
• Аварийная световая сигнализация 6-2
В случае непредвиденного случая во время движения 6-3
• Если двигатель заглох на перекрестке или переезде 6-3
• Если на ходу спустила шина 6-3
• Если двигатель заглохнет на ходу 6-3
Если не удается запустить двигатель. 6-4
• Если двигатель не запускается или вращается медленно 6-4
• Если двигатель вращается нормально, но не запускается. 6-4
Запуск двигателя от внешнего источника электроэнергии. 6-5
• Запуск двигателя от внешнего источника 6-5
• Запуск двигателя буксировкой 6-8
В случае перегрева двигателя 6-9
Система контроля давления в шинах (СКДШ). . 6-10
• Индикаторное устройство низкого давления в шине 6-12
• Индикатор неисправности системы TPMS 6-13
• Замена шины с использованием СКДШ 6-14
Если спущена шин 6-16
• Домкрат и инструменты 6-16
• Извлечение и хранение запасной шины 6-17
• Замена шин 6-18
• Момент затяжки колесных гаек. 6-22
Буксировка. 6-23
• Служба буксировки 6-23
• Снимаемый буксирный крюк. 6-25
• Аварийная буксировка. 6-26
Устройства для экстренных ситуаций 6-29
• Огнетушитель 6-29
• Аптечка 6-29
• Знак аварийной остановки 6-29
• Манометр 6-29

СИГНАЛИЗАЦИЯ ПРИ ОСТАНОВКЕ НА ДОРОГЕ

Аварийная световая сигнализация

Аварийная световая сигнализация предупреждает других водителей о необходимости повышенного внимания при приближении, обгоне и проезде мимо автомобиля.

Ее нужно использовать при любых аварийных работах или остановках на обочине.

Нажать выключатель световой сигнализации можно при любом положении ключа зажигания. Выключатель световой сигнализации находится на центральной консоли панели выключателей. Все указатели поворота включатся одновременно.

- Аварийная световая сигнализация действует независимо от движения автомобиля.
- Во время работы аварийной световой сигнализации указатели поворота не работают.
- Будьте внимательны при использовании аварийной световой сигнализации во время буксировки автомобиля.

В СЛУЧАЕ НЕПРЕДВИДЕННОГО СЛУЧАЯ ВО ВРЕМЯ ДВИЖЕНИЯ

Если двигатель заглох на перекрестке или переезде

Если двигатель заглох на перекрестке или переезде, установите рычаг переключения передач в положение N (Нейтраль) и затем вручную переместите автомобиль в безопасное место.

Если на ходу спустила шина

Если шина спускает прямо на ходу:

1. Уберите ногу с педали газа и дайте автомобилю сбавить ход, продолжая ехать прямо. Не пытайтесь сразу же тормозить и съехать с дороги, это может привести к потере управления. После снижения скорости автомобиля до безопасного уровня начинайте осторожно тормозить и съезжать с дороги. Припаркуйтесь на твердом и ровном участке земли как можно дальше от дороги. Если Вы на разделенном скоростном шоссе, не паркуйтесь между двумя полосами.
2. После остановки автомобиля включите аварийную световую сигнализацию и стояночный тормоз, а коробку передач поставьте в положение P (автоматическая коробка передач).
3. Высадите всех пассажиров из автомобиля. Проследите, чтобы все они вышли на сторону, где нет дорожного движения.
4. При замене спущенной шины следуйте указаниям в этом разделе.

Если двигатель заглохнет на ходу

1. Постепенно снизьте скорость, продолжая ехать прямо. Осторожно съезжайте с дороги в безопасное место.
2. Включите аварийную световую сигнализацию.
3. Попытайтесь снова запустить двигатель. Если двигатель не запускается, рекомендуем обратиться к авторизованному дилеру Kia.

ЕСЛИ НЕ УДАЕТСЯ ЗАПУСТИТЬ ДВИГАТЕЛЬ

Если двигатель не запускается или вращается медленно

1. Если в автомобиле установлена автоматическая коробка передач, поставьте рычаг переключения передач в положение N (Нейтраль) или P (Парковка), и включите аварийный тормоз.
2. Проверьте чистоту и надежность подключения контактов батарейного кабеля.
3. Включите освещение салона. Если свет тускнеет или гаснет при работе стартера, батарея разряжена.
4. Проверьте контакты стартера, они должны быть прочно соединены.
5. Не толкайте и не тяните автомобиль для запуска двигателя. См. инструкции “Запуск двигателя от внешнего источника электроэнергии”.

⚠ ОСТОРОЖНО

Если двигатель не запускается, не толкайте и не тяните автомобиль для его запуска. Это может привести к столкновению или другим повреждениям.

Если двигатель вращается нормально, но не запускается

1. Проверьте уровень топлива.
2. Установив переключатель зажигания в положение LOCK/OFF, проверьте все контакты катушек зажигания и свечей. Подсоедините заново любые контакты, которые могут быть отсоединены или ослаблены.
3. Если двигатель по прежнему не запускается, рекомендуем обратиться по телефону к авторизованному дилеру Kia.

ЗАПУСК ДВИГАТЕЛЯ ОТ ВНЕШНЕГО ИСТОЧНИКА ЭЛЕКТРОЭНЕРГИИ

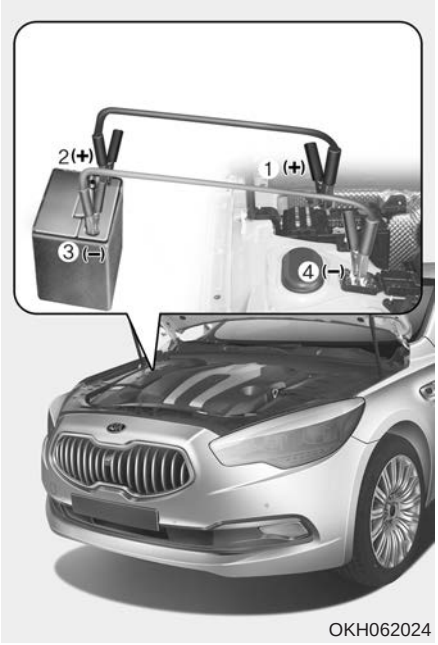

OKH062024

Подключайте кабели в прямой последовательности нумерации, а отсоединяйте - в обратной.

Запуск двигателя от внешнего источника

Такой способ запуска двигателя может представлять опасность, если он производится неправильно. Поэтому, чтобы при запуске двигателя от внешнего источника не нанести вред себе, автомобилю и аккумуляторной батарее, делайте это приведенным ниже образом. При наличии сомнений, мы настоятельно рекомендуем доверить эти операции опытному специалисту или службе буксировки.

⚠ ВНИМАНИЕ

Используйте только 12-вольтную систему внешнего питания. Если Вы подадите 24-вольтовое питание (две 12-вольтовые батареи, соединенные последовательно, или 24-вольтовый мотор-генераторный агрегат) на 12-вольтовые стартер, систему зажигания и другие части электрооборудования, то это может привести к неисправимому повреждению последних.

⚠ ОСТОРОЖНО

- Аккумуляторная батарея

Никогда не пытайтесь проверить уровень электролита в аккумуляторной батарее, поскольку это может привести к ее разрыву или взрыву, опасному получением тяжелой травмы.

⚠ ОСТОРОЖНО

- Аккумуляторная батарея

- **Не допускайте открытого огня или искр вблизи аккумуляторной батареи. Она выделяет газообразный водород, который может взорваться в их присутствии.**

  Во избежание серьезных травм и повреждения автомобиля исполняйте эти указания в точности! Если вы не уверены, как правильно выполнять данную операцию, обратитесь за квалифицированной помощью. Автомобильные аккумуляторные батареи содержат серную кислоту.

(Продолжение)

(Продолжение)

Она ядовита и обладает коррозионным действием. При запуске двигателя от внешнего источника, надевайте защитные очки и следите за тем, чтобы кислота не попала на кожу, одежду или автомобиль.

- **Не пытайтесь запустить двигатель от внешнего источника в случаях замерзания или низкого уровня электролита разряженной батареи; она может разорваться или взорваться.**

Процедура запуска двигателя от внешнего источника

✻ К СВЕДЕНИЮ

Ваше транспортное средство оборудовано аккумулятором в багажном отделении, но в случае запуска двигателя с внешнего источника используйте перемычки в моторном отсеке.

1. Убедитесь, что напряжение внешней батареи равно 12 В, и заземлите ее минусовой вывод.
2. Если внешняя батарея находится на другом автомобиле, не допускайте их соприкосновения.
3. Отсоедините все электрические нагрузки, ненужные в данный момент.
4. Откройте капот.

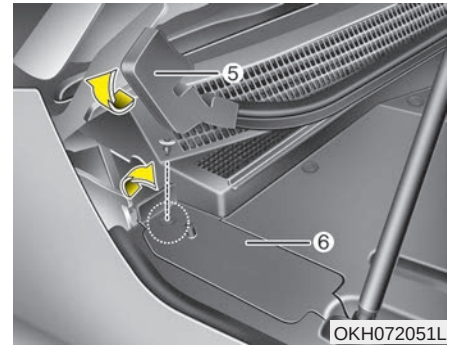

5. Поднимите торец уплотнителя (5) вверх.
6. Нажмите на головку фиксатора отверткой, затем извлеките фиксатор.
7. Поднимите заднюю часть небольшой сервисной крышки (6) вверх, затем снимите крышку.

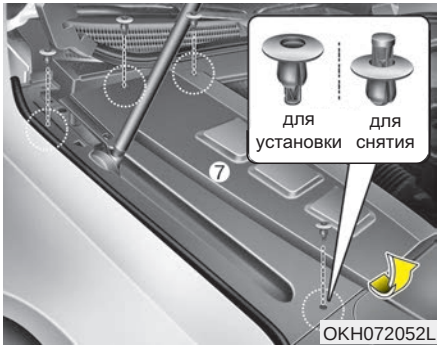

(A): для установки, (B): для снятия

8. Нажмите на головку фиксатора отверткой, затем извлеките фиксатор из главной сервисной крышки (7).
9. Сдвиньте главную сервисную крышку на 7 мм (0,28 дюйма) в сторону передней части автомобиля.
10. Поднимите главную сервисную крышку вверх и снимите ее. Соблюдайте осторожность, чтобы не повредить держатель под главной сервисной крышкой.
11. Присоедините кабели для запуска двигателя от внешнего источника (соединительные кабели) в точно такой последовательности, как показано на рисунке. Сначала присоедините один конец соединительного кабеля к плюсовому выводу разряженной аккумуляторной батареи (1), затем присоедините другой его конец к плюсовому выводу внешней батареи (2).

    Затем присоедините один конец другого соединительного кабеля к минусовому выводу внешней батареи (3), а другой ее конец - к твердой неподвижной металлической части (например, кронштейну подъема двигателя), расположенной вдали от нее (4).

    Не присоединяйте его к частям, которые придут в движение после начала проворачивания коленвала, а также вблизи таких частей.

    Не дотрагивайтесь концами соединительных кабелей до чего-либо, кроме соответствующих выводов батарей и точек заземления. Присоединяя кабели, не наклоняйтесь над батареей.

⚠ ВНИМАНИЕ
- Кабели аккумуляторной батареи

Не соединяйте минусовые выводы разряженной и внешней аккумуляторных батарей. Это может привести к перегреву и растрескиванию разряженной батареи, сопровождаемому выбросом кислоты.

12. Запустите двигатель от внешней батареи и дайте ему поработать с частотой вращения 2 000 об/мин, после чего запустите двигатель от разряженной батареи.

Если причина разряда АКБ не очевидна, рекомендуем обратиться к авторизованному дилеру Kia для проверки системы.

Запуск двигателя буксировкой

Таким способом нельзя запускать двигатели автомобилей с автоматической коробкой передач.

Следуйте инструкциям, приведенным в этом разделе относительно запуска двигателя от внешнего источника.

⚠ ОСТОРОЖНО

Никогда не буксируйте автомобиль для запуска его двигателя, поскольку в результате резкого броска вперед после запуска возможно его столкновение с буксирующим автомобилем.

В СЛУЧАЕ ПЕРЕГРЕВА ДВИГАТЕЛЯ

Если датчик температуры показывает перегрев двигателя, произошла потеря мощности, слышен громкий свистящий звук или стук, то возможно, двигатель перегрелся. Если это произошло Вы должны:

1. Как можно скорее съехать с дороги и остановиться в безопасном месте.
2. Переведите рычаг селектора в положение P (парковка) и задействуйте стояночный тормоз. Если работает кондиционер, отключите его.
3. Если из-под автомобиля вытекает охлаждающая жидкость или вырывается пар из-под капота, следует выключить двигатель. Не открывайте капот до прекращения вытекания охлаждающей жидкости или прекращения образования пара. Если утечки охлаждающей жидкости или пара не наблюдается, оставьте двигатель работающим и проверьте функционирование вентилятора охлаждения двигателя. Если вентилятор не работает, следует выключить двигатель.
4. Проверьте, на месте ли приводной ремень водяного насоса. Если ремень на месте, проверьте его натяжение. Если приводной ремень выглядит удовлетворительно, проверьте наличие утечки из радиатора, шлангов или под автомобилем. (При использовании системы кондиционирования воздуха при остановке автомобиля под ним образуются натеки холодной воды. Это нормальное состояние.)

⚠ ОСТОРОЖНО

Для предотвращения травмы следите за тем, чтобы волосы, руки и одежда не контактировали с движущимися деталями работающего двигателя, такими как вентилятор и приводные ремни.

5. Если приводной ремень водяного насоса поврежден или подтекает охлаждающая жидкость, немедленно остановите двигатель. Рекомендуем обратиться по телефону к авторизованному дилеру Kia.

⚠ ОСТОРОЖНО

Не снимайте крышку радиатора, если двигатель горячий. Это может привести к выбросу охлаждающей жидкости из отверстия и стать причиной тяжелых ожогов.

6. Если Вы не можете обнаружить причину перегрева, подождите до достижения двигателем нормальной температуры. Затем в случае недостатка охлаждающей жидкости осторожно добавьте ее в бачок до достижения средней метки.
7. Осторожно продолжите движение, следя за признаками перегрева. При повторном закипании, рекомендуем обратиться к авторизованному дилеру Kia.

⚠ ВНИМАНИЕ

Значительный недостаток охлаждающей жидкости указывает на наличие утечки в системе охлаждения, которую следует как можно скорее проверить у авторизованного дилера Kia.

СИСТЕМА КОНТРОЛЯ ДАВЛЕНИЯ В ШИНАХ (СКДШ) (ПРИ НАЛИЧИИ)

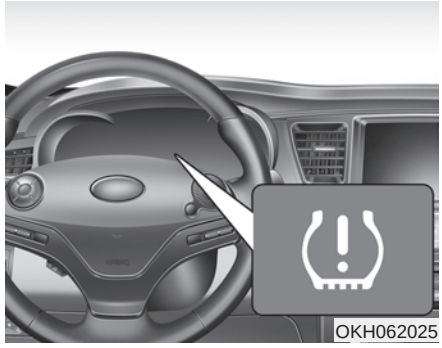

(1) Индикаторное устройство низкого давления в шинах / индикатор неисправности СКДШ

(2) Индикаторное устройство положения шины с низким давлением (см. на ЖК-дисплее)

Каждая шина, включая запасную (при наличии), должна ежемесячно проверяться в холодном состоянии, и должна быть накачана до давления, рекомендованного производителем автомобиля (рекомендованные значения указаны на информационной табличке автомобиля или наклейке с информацией о давлении в шинах). (Если на автомобиле установлены шины другого размера, отличного от указанного информационной табличке или наклейке с информацией о давлении в шинах, Вы должны определить надлежащее давление накачивания этих шин.)

В качестве дополнительной меры обеспечения безопасности Ваш автомобиль оснащен системой контроля давления в шинах (СКДШ), которая включает индикаторное устройство низкого давления в шинах, когда одна или более шин сдувается значительно ниже рекомендованного давления. Соответственно, когда включается индикаторное устройство низкого давления в шинах, Вы должны как можно скорее остановить автомобиль, проверить давление в шинах и накачать их до рекомендованного значения. Управление автомобилем с сильно сдутыми шинами может привести к перегреву шин и неисправности. Слабо накачанные шины также снижают эффективность расхода топлива, срок службы шин, и могут негативно повлиять на управляемость автомобиля и его тормозные качества.

Обратите внимание, что СКДШ не заменяет надлежащего технического обслуживания колес, и что водитель несет ответственность за поддержание надлежащего давления в шинах, даже если слабо накачанные шине не достигают уровня давления, при котором включается индикаторное устройство низкого уровня давления.

Ваш автомобиль также оснащен индикатором неисправности СКДШ для индикации того, что система работает неправильно. Индикатор неисправности СКДШ объединен с индикаторным устройством низкого давления воздуха в шинах. При обнаружении неисправности в системе индикаторное устройство будет мигать в течение примерно 1 минуты, затем станет гореть постоянно. Эта последовательность будет повторяться при последующих пусках двигателя, пока неисправность присутствует. Если индикатор неисправности СКДШ остается включенным после мигания примерно в течение 1 минуты, система может быть неспособна правильно распознавать или сигнализировать о низком давлении в шинах.

Неисправности СКДШ могут возникать по разным причинам, в том числе, в результате установке запасных или других шин или колес на автомобиль, что может препятствовать правильной работе СКДШ.

Всегда проверяйте индикаторное устройство неисправности СКДШ после замены одной или нескольких шин или колес на автомобиле, чтобы убедиться, что замена либо установка других шин или колес позволяет системе СКДШ правильно работать.

✻ К СВЕДЕНИЮ

В случае возникновения любого из перечисленных ниже обстоятельств рекомендуем обратиться к авторизованному дилеру Kia для проверки системы.

1. **После перевода ключа зажигания в положение ON или запуска двигателя на 3 с загорается контрольная лампа низкого давления в шинах/СКДШ.**
2. **Индикатор неисправности СКДШ остается включенным после мигания в течение примерно 1 минуты.**
3. **Индикаторное устройство положения шины с низким давлением остается включенным.**

Индикаторное устройство низкого давления в шине

Индикаторное устройство положения колеса с низким давлением

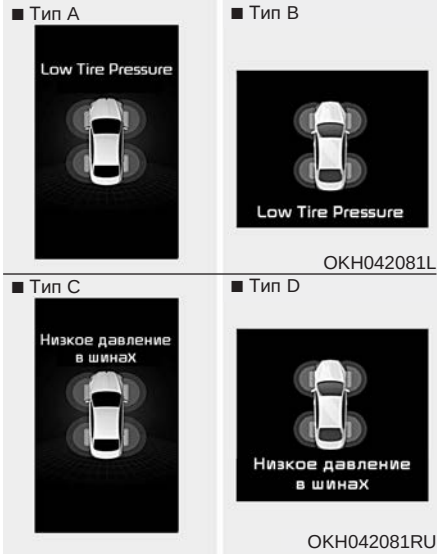

Когда загораются предупреждающие индикаторы системы контроля давления в шинах и на ЖК-дисплее комбинации приборов отображается предупреждающее сообщение, это означает, что в одной или нескольких шинах давление значительно ниже рекомендованного.

Индикаторное устройство положения колеса с низким давлением указывает, в какой шине давление ниже нормы, включая соответствующую лампу положения.

При включении любой из ламп индикаторного устройства немедленно сбавьте скорость, избегая резких поворотов и учитывая то, что тормозной путь может быть увеличен. Следует как можно скорее остановиться и проверить шины.

Накачайте шины до надлежащего уровня давления, указанного на информационной табличке автомобиля или наклейке с информацией о давлении в шинах, расположенной на внешней панели центральной стойки со стороны водителя.

Если невозможно добраться до станции технического обслуживания или если давление в шине не поддерживается на должном уровне после накачивания воздуха, замените колесо со сдутой шиной на запасное.

Если после замены колеса с низким давлением в шине на запасное колесо проехать 10 минут со скоростью выше 25 км/ч, произойдет одно из следующих событий.

- Индикатор неисправности СКДШ может мигать примерно в течение 1 минуты, затем будет непрерывно гореть, поскольку датчик СКДШ не вмонтирован в запасное колесо.

✻ К СВЕДЕНИЮ

Запасная шина не оснащена датчиком давления в шинах.

⚠ ВНИМАНИЕ

В зимнее время или в холодную погоду индикаторное устройство низкого давления в шинах может включаться, если давление в шинах было отрегулировано до рекомендованного значения в теплую погоду. Это не означает, что СКДШ неисправна, поскольку снижение температуры приводит к пропорциональному снижению давления в шинах.

При переезде на автомобиле из региона с высокой температурой окружающей среды в регион с низкой температурой и наоборот, или в случае значительного повышения или понижения температуры окружающей среды, следует проверить давление накачки в шинах и отрегулировать его до рекомендованного значения.

⚠ ОСТОРОЖНО

- Повреждения, вызванные низким давлением шин

Значительно сниженное давление в шинах может стать причиной нестабильности автомобиля, потере контроля над автомобилем и увеличенному тормозному пути.

Длительное управление автомобилем с низким давлением в шинах может стать причиной перегрева и разрыва шин.

Индикатор неисправности системы TPMS (система контроля давления в шинах)

В случае неисправности системы контроля давления в шинах индикатор СКДШ будет мигать в течение одной минуты и затем будет гореть постоянно. Для определения причины неисправности рекомендуем обратиться к авторизованному дилеру Kia для проверки системы.

✻ К СВЕДЕНИЮ

В случае неисправности в системе СКДШ индикатор низкого давления в шинах не будет отображаться даже при недостаточном давлении в шинах автомобиля.

⚠ **ВНИМАНИЕ**

- **Индикатор неисправности СКДШ может мигать примерно в течение 1 минуты, а затем оставаться включенным, если автомобиль находится рядом с кабелями электроснабжения или радиопередатчиками, такими как полицейские участки, правительственные или государственные учреждения, широковещательные радиостанции, военные объекты, аэропорты или передающие вышки, и т. д. Это может помешать нормальной работе системы контроля давления в шинах (СКДШ).**

(продолжение)

(продолжение)

- **Индикатор неисправности СКДШ может мигать примерно в течение 1 минуты, а затем оставаться включенным, если используются цепи противоскольжения или если в автомобиле используется несколько различных электронных устройств, таких как ноутбук, зарядное устройство для мобильного телефона, дистанционный стартер или устройство навигации, и т. д. Это может помешать нормальной работе системы контроля давления в шинах (СКДШ).**

Замена шины с использованием СКДШ

Если шина спущена, включится индикаторное устройство низкого давления в шинах и положения шины с низким давлением. Обратитесь к авторизованному дилеру Kia для проверки системы.

⚠ **ВНИМАНИЕ**

Если использовать средства для ремонта проколов для ремонта и/или надувания шины с низким давлением, шинный герметик может повредить датчик давления в шине. Рекомендуется использовать герметик, одобренный Kia. В случае использования рекомендуется обратиться к уполномоченному дилеру Kia для проверки системы СКДШ.

Каждое колесо оснащено датчиком давления в шине, вмонтированным внутрь шины позади ниппеля камеры. Вы должны использовать специальные колеса с СКДШ. Рекомендуем обратиться к авторизованному дилеру Kia для проведения техобслуживания колес.

Если после замены колеса с низким давлением в шине на запасное колесо проехать 10 минут со скоростью выше 25 км/ч, произойдет одно из следующих событий.

- Индикатор неисправности СКДШ может мигать примерно в течение 1 минуты, затем будет непрерывно гореть, поскольку датчик СКДШ не вмонтирован в запасное колесо.

Вы можете не определить шину с низким давлением, просто посмотрев на нее. Всегда используйте исправный манометр для шин для измерения давления в шинах. Обратите внимание, что горячая шина (после движения автомобиля) будет иметь более высокое давление, чем холодная шина (находившаяся в неподвижном состоянии в течение, как минимум, 3 часов, или прошедшая менее 1 мили (1,6 км) за этот 3-часовой период).

Дайте шине остыть перед измерением давления. Всегда следите за тем, чтобы перед накачиванием до рекомендованного давления шина была холодной.

Выражение «холодная шина» означает, что автомобиль простаивал в течение 3 часов или проехал менее 1 мили (1,6 км) за этот 3-часовой период.

⚠ ОСТОРОЖНО - СКДШ

- **СКДШ не может предупредить Вас о сильном и внезапном повреждении шины, вызванном внешними факторами, такими как гвозди или посторонние предметы на дороге.**
- **Если Вы ощутили нестабильность автомобиля, немедленно уберите ногу с педали акселератора, постепенно и с небольшим усилием нажмите на тормоз и медленно съедьте с дороги в безопасное место.**

⚠ ОСТОРОЖНО - Защита СКДШ

Вскрытие, изменение или отключение компонентов системы контроля давления в шинах (СКДШ) может нарушить способность системы предупреждать водителя о состоянии низкого давления в шинах и/или стать причиной неисправности СКДШ. Вскрытие, изменение или отключение компонентов системы контроля давления в шинах (СКДШ) может привести к утрате гарантии на эту часть автомобиля.

ЕСЛИ СПУЩЕНА ШИНА

Домкрат и инструменты

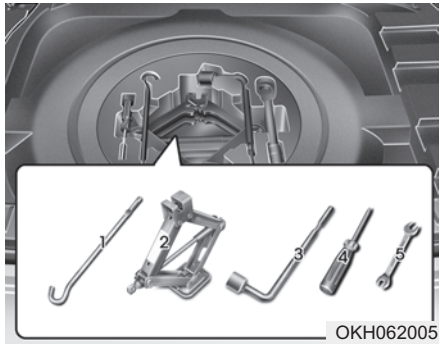

Домкрат, рукоятка домкрата и колесный ключ хранятся в багажнике.

Для доступа к оборудованию, приподнимите крышку багажника.

(1) Рукоятка домкрата

(2) Домкрат

(3) Колесный ключ

(4) Отвертка (с крестообразной и плоской головкой)

(5) Рожковый ключ

Инструкции по эксплуатации домкрата

Домкрат предназначен только для аварийной замены колеса.

Правильное хранение домкрата предотвратит его “громыхание” при движении автомобиля.

Выполнение инструкций по эксплуатации домкрата уменьшит риск получения травмы.

⚠ ОСТОРОЖНО - Замена шин

- **Никогда не проводите ремонт автомобиля на полосе дороги или шоссе.**
- **Для замены шины всегда съезжайте с дороги на обочину. Домкратом можно пользоваться на ровном, твердом грунте. При отсутствии твердого, ровного места на обочине обратитесь за помощью в службу буксировки.**
- **Пользуйтесь специально предназначенными для домкрата местами спереди и сзади автомобиля; никогда не упирайте поддомкрачивание в бамперы и любые другие части автомобиля.**

(Продолжение)

(Продолжение)

- **Автомобиль может легко скатиться с домкрата и стать причиной серьезной травмы или смерти.**
- **Не подлезайте под автомобиль, если он подвешен на домкрате.**
- **Нельзя включать зажигание и запускать двигатель, пока автомобиль стоит на домкрате.**
- **Никому нельзя оставаться в стоящем на домкрате автомобиле.**
- **Убедитесь, что все дети находятся в безопасном месте вдали от дороги и от автомобиля, который собираются поднять домкратом.**

Извлечение и хранение запасной шины

OKH062006

Поверните барашковый болт, держащий запасную шину, против часовой стрелки.

Установите шину в порядке, обратном порядку снятия.

Для предотвращения шума, возникающего при соприкосновении инструментов и запасной шины во время движения автомобиля, следует хранить их правильно.

⚠ ВНИМАНИЕ

Во время извлечения запасного колеса или его размещения не ударьте аккумуляторную батарею.

Это может привести к неисправности электрооборудования.

Замена шин

1. Припаркуйтесь на ровном участке и надежно включите стояночный тормоз.
2. Переведите рычаг переключения передач в положение P (Парковка).
3. Включите аварийную световую сигнализацию.

4. Достаньте из автомобиля колесный ключ, домкрат, рукоятку домкрата и запасное колесо.
5. Заблокируйте спереди и сзади колесо, диагонально противоположное месту установки домкрата.

⚠ ОСТОРОЖНО
- Замена шины

- **Для предотвращения движения автомобиля во время замены колеса всегда включайте ручной тормоз полностью и блокируйте колесо, диагонально противоположное заменяемому.**
- **Рекомендуется подпирать колеса автомобиля тормозными колодками и не оставлять в нем никого при подъеме автомобиля домкратом.**

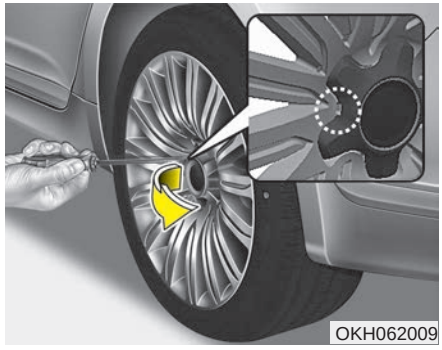

6. Вставьте отвертку в паз колпака колеса и осторожно подденьте его для снятия.

7. Ослабьте каждую колесную гайку одним оборотом против часовой стрелки, но не откручивайте их до конца до отрыва колеса от земли.

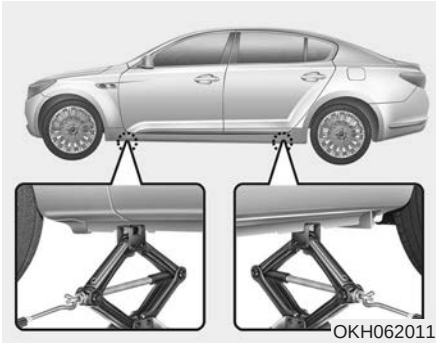

8. Установите домкрат в переднее или заднее положение для домкрата, ближайшее к заменяемому колесу. Ставьте домкрат в специально предназначенных местах под рамой. Места для установки домкрата представляют собой приваренные к раме пластины с двумя выступами и приподнятым краем для контакта с домкратом.

⚠ ОСТОРОЖНО
- Место расположения домкрата

Для уменьшения риска получения травмы не используйте ничего, кроме домкрата из комплекта автомобиля, установленного в специально предназначенном для него месте; никогда не ставьте домкрат под какой-либо другой частью автомобиля.

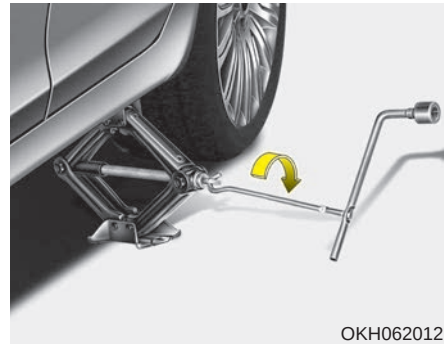
OKH062012

9. Вставив рукоятку домкрата и поворачивая ее по часовой стрелке, поднимайте автомобиль до тех пор, пока колесо не оторвется от земли. Это расстояние составляет примерно 30 мм (1,2 дюйма). Перед тем как откручивать колесные гайки, убедитесь в устойчивости автомобиля и в отсутствии возможностей его передвижения или соскальзывания.
10. Ослабьте колесные гайки и открутите их вручную. Плавно снимите колесо со шпилек и положите его плашмя, чтобы оно не укатилось. Для установки колеса на ступицу возьмите запасное колесо, совместите отверстия со шпильками и надвиньте колесо на них. При возникновении затруднений слегка наклоните колесо и совместите верхнее отверстие в колесе с верхней шпилькой. Затем покачайте колесо из стороны в сторону и надвиньте его на другие шпильки.

⚠ ОСТОРОЖНО

- **Колеса и декоративные колпаки могут иметь острые края. Чтобы избежать возможных тяжелых травм, обращайтесь с ними осторожно.**

(продолжение)

(продолжение)

- **Колеса и декоративные колпаки могут иметь острые края. Чтобы избежать возможных тяжелых травм, обращайтесь с ними осторожно.**
- **У колес могут быть острые края. Чтобы не получить тяжелую травму, обращайтесь с ними осторожно. Перед установкой убедитесь в отсутствии инородных тел на ступице или на колесе (например, грязи, смолы, гравия и т.д.), что может помешать прочному соединению колеса со ступицей.**

  Если что-то такое имеется, уберите. При плохом соприкосновении монтажных поверхностей колеса и ступицы возможно ослабление колесных гаек с потерей колеса. Потеря колеса может привести к потере управления автомобилем. Это может стать причиной тяжелой травмы или смерти.

11. Для переустановки колеса придерживайте его на шпильках, накрутите на них колесные гайки и затяните их вручную. Гайки следует накручивать стороной с малым диаметром внутрь. Для уверенности в плотной посадке подергайте колеса, затем снова как можно сильнее затяните гайки вручную.
12. Поворачивая колесный ключ против часовой стрелки, опустите автомобиль на землю.

OBK069016

Затем установите ключ в соответствии с рисунком и затяните колесные гайки. Следите, чтобы торцевая насадка плотно обхватывала гайку. Не вставайте на рукоятку ключа и не удлиняйте ее трубой. Пройдите колесо по кругу, затягивая каждую гайку, пока все не будут плотно затянуты. Затем дважды проверьте затяжку каждой гайки. После замены колес рекомендуем обратиться к авторизованному дилеру Kia для проверки системы.

Момент затяжки колесных гаек:

Колесо из стали и алюминиевого сплава:

9 - 11 кгс м (65 - 79 фунт-фут)

При наличии манометра снимите колпачок с ниппеля и проверьте давление в шине. Если давление ниже нормы, доедьте на небольшой скорости до ближайшей станции техобслужи-вания и накачайте шину до нужного давления. Если оно слишком высокое, доведите его до нормы. После проверки и корректировки давления в шине не забывайте надевать колпачок ниппеля. Без колпачка возможна утечка воздуха из шины. При потере колпачка ниппеля купите новый и наденьте его как можно скорее.

После замены шины закрепите спущенное колесо в предназначенном для него месте и положите обратно на свои места домкрат и инструменты.

⚠ ВНИМАНИЕ

У колесных шпилек и гаек вашего автомобиля метрическая резьба. Во время снятия колеса проследите, чтобы затем установить те же самые гайки, а при их замене - гайки с метрической резьбой и аналогичным типом фаски. Установка гайки с неметрической резьбой на шпильку с метрической резьбой, или наоборот, не обеспечит надежного соединения колеса со ступицей и испортит шпильку так, что ее нужно будет заменить.

Имейте в виду, что у большинства колесных гаек неметрическая резьба. Будьте очень внимательны при проверке типа резьбы перед установкой купленных впоследствии колесных гаек или колес. Если сомне-ваетесь, проконсульти-руйтесь у авторизованного дилера Kia.

⚠ ОСТОРОЖНО

- Колесные шпильки

Повреждение шпилек может приводить к потере их способности удерживать колесо. Это может привести к потере колеса, столкновению и тяжелым травмам.

Для предотвращения “громыхания” домкрата, рукоятки домкрата, колесного ключа и запасного колеса складывайте их правильно.

⚠ ОСТОРОЖНО

- Не отвечающее требованиям давление в шине запасного колеса

Как можно скорее после установки запасного колеса проверьте давление в шине. При необходимости отрегули-руйте его до заданного значения. Обратитесь к разделу 8 “Шины и колеса”.

БУКСИРОВКА

Служба буксировки

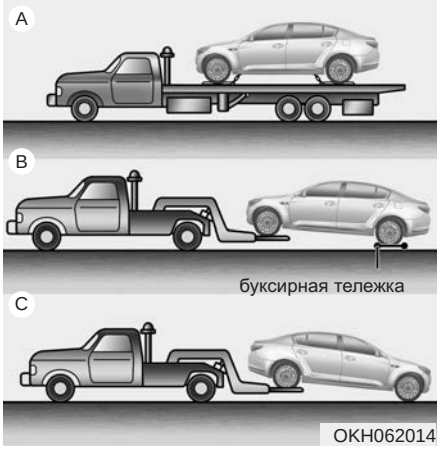

Если необходима аварийная буксировка, рекомендуется пользоваться услугами авторизованного дилера Kia или коммерческой службы техпомощи. Для предотвращения повреждений автомобиля необходимо правильно проводить процедуры подъема и буксировки. Рекомендуется использовать буксирные тележки для колес или эвакуаторы.

Можно буксировать автомобиль, оставив передние колеса на земле (без буксирных тележек) и приподняв задние колеса.

Подложите под задние колеса буксирные тележки, если повреждены какие-либо из нагруженных колес или компонентов подвески, а также, если автомобиль буксируется с задними колесами на земле.

При использовании коммерческого буксирного тягача и отсутствии буксирных тележек подниматься должна всегда задняя часть автомобиля, а не передняя.

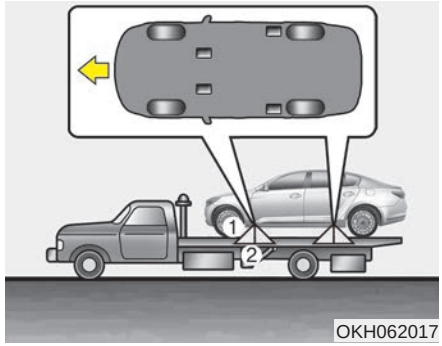

✻ К СВЕДЕНИЮ

При буксировке автомобиля в соответствии с приведенной иллюстрацией (A) прикрепление троса к буксирному крюку автомобиля (1) следует производить так, как показано на рисунке. Если для крепления автомобиля используются цепи или тросы, угол (2) должен составлять 45°. Не затягивайте крепления слишком туго, иначе автомобиль может получить повреждения.

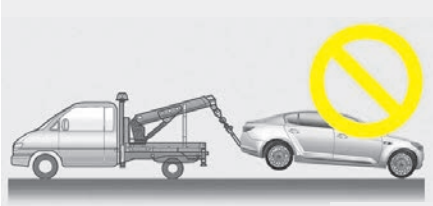

OKH062016

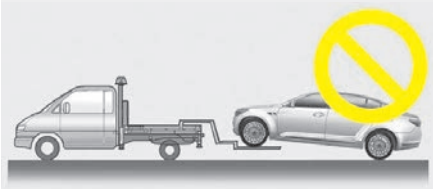

OKH062015

⚠ ВНИМАНИЕ

- ***Не буксируйте автомобиль передом, оставив задние колеса на земле, так можно повредить автомобиль.***
- ***Не буксируйте автомобиль с помощью гибкой сцепки. Используйте оборудование для подъема колес или эвакуаторы.***

При аварийной буксировке автомобиля без использования буксирных тележек для колес:

1. Переведите ключ зажигания в положение ACC (Вспомогательное).
2. Установите рычаг переключения передач в положение N (Нейтраль).
3. Снимите автомобиль со стояночного тормоза.

⚠ ВНИМАНИЕ

Не поставив рычаг переключения передач в положение N (Нейтраль), можно испортить коробку передач.

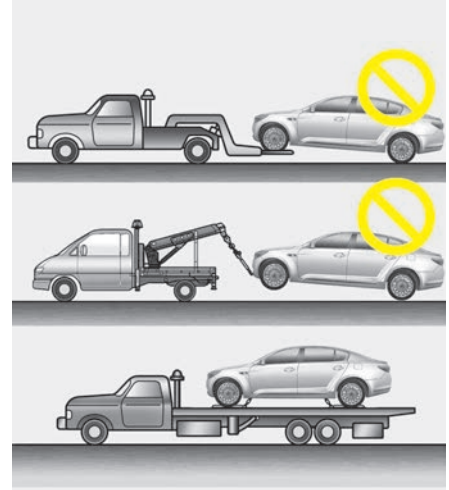

OKH052104

⚠ ВНИМАНИЕ

Если при отсутствии воздуха в подвеске загорится индикатор неисправности ECS, клиренс автомобиля будет очень небольшим.

(продолжение)

(продолжение)
Поэтому не рекомендуется управлять автомобилем для предотвращения его повреждения о выступы на поверхности дороги.
Рекомендуется отбуксировать автомобиль к авторизованному дилеру Kia для проверки системы. Автомобиль необходимо отбуксировать как показано на рисунке.

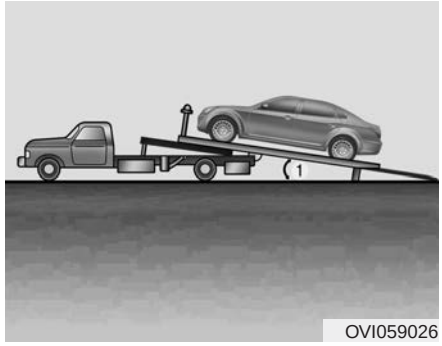

При погрузке автомобиля на эвакуатор угол погрузки (1) должен составлять менее 5°.

Снимаемый буксирный крюк

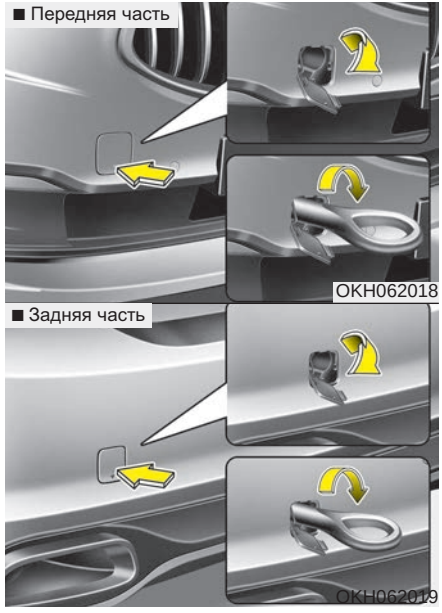

1. Откройте багажник и достаньте буксирный крюк из ящика с инструментами.
2. Снимите крышку отверстия переднего или заднего бампера, нажав на ее нижнюю часть.

3. Установите буксирный крюк, вкручивая его по часовой стрелке до полного закрепления.
4. После использования вытащите буксирный крюк и поставьте крышку на место.

Аварийная буксировка

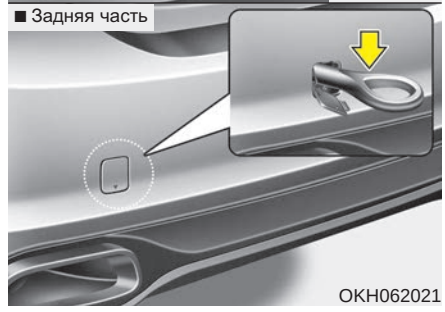

Если необходима аварийная буксировка, рекомендуется пользоваться услугами авторизованного дилера Kia или коммерческой службы техпомощи.

Если при аварии буксирная служба помочь не может, автомобиль можно какое-то время буксировать с помощью троса или цепи, которые крепятся к аварийному буксирному крюку внизу передней части автомобиля. Будьте очень осторожны при буксировке автомобиля. Водитель должен сидеть в автомобиле, чтобы управлять им и нажимать педали.

Такой способ буксировки допустим только на дорогах с твердым покрытием на небольших расстояниях и малой скорости. Колеса, мосты, трансмиссия, рулевое управление и тормоза должны быть в хорошем состоянии.

- Не используйте буксирные крюки для вытаскивания автомобиля из грязи, песка или другой среды, из которой он не может выбраться самостоятельно.
- Избегайте ситуаций буксировки более тяжелого автомобиля более легким.
- Водителям обоих автомобилей нужно часто общаться друг с другом.

ВНИМАНИЕ

- ***Прикрепите буксирный трос к буксирному крюку.***
- ***Использование для буксировки вместо буксирного крюка другой части автомобиля может испортить его кузов.***
- ***Пользуйтесь только теми тросами или цепями, которые специально предназначены для буксировки автомобилей. Надежно прикрепите трос или цепь к имеющемуся буксирному крюку.***

- Перед аварийной буксировкой убедитесь, что крюк не сломан и не поврежден.
- Надежно прикрепите трос или цепь к крюку.
- Не дергайте крюк. Прикладывайте постепенное и равномерное усилие.
- Во избежание повреждения крюка не тяните его в стороны или в вертикальном направлении. Всегда тяните прямо вперед.

ОСТОРОЖНО

Будьте очень осторожны при буксировке автомобиля.

- **Избегайте резких стартов и других маневров, накладывающих дополнительную нагрузку на аварийный буксирный крюк, трос или цепь. Крюк, буксирный трос или цепь могут сломаться и причинить серьезные травмы или повреждения.**
- **Если нерабочий автомобиль не способен двигаться самостоятельно, не пытайтесь продолжать буксировку. Рекомендуем обратиться за поддержкой к авторизованному дилеру Kia или воспользоваться услугами фирмы по эвакуации автомобилей.**
- **Буксируйте автомобиль как можно более прямо.**
- **Не стойте рядом с автомобилем во время буксировки.**

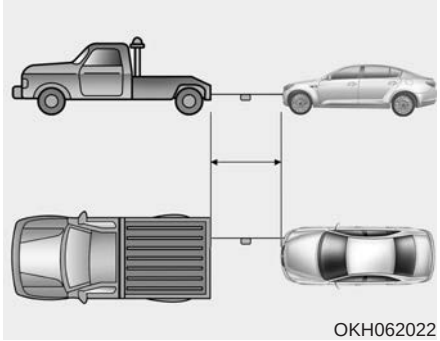

- Длина буксирного троса не должна превышать 5 м (16 футов). Для заметности прикрепите белую или красную ткань (шириной около 30 см (12 дюймов)) посередине троса.
- Едьте аккуратно, чтобы при буксировке не ослабевал буксирный трос.

Меры предосторожности при буксировке аварийного автомобиля

- Поверните ключ зажигания в положение ACC (Вспомогательное), чтобы не заблокировалось рулевое колесо.
- Установите рычаг переключения передач в положение N (Нейтраль).
- Снимите автомобиль со стояночного тормоза.
- Нажимайте педаль тормоза с силой больше обычной из-за ослабления работы тормоза.
- Для рулевого управления потребуется больше усилий из-за отключения системы гидроусиления руля.
- Если Вы спускаетесь вниз по длинному склону, эффективность работы тормозов снизится из-за их перегрева. Чаще останавливайтесь и давайте тормозам остыть.

⚠ ВНИМАНИЕ
- Автоматическая коробка передач

- ***Буксировка автомобиля на всех четырех колесах допускается только передним ходом. Убедитесь, что ключ зажигания находится в положении ACC (Вспомогательное) и рулевое колесо разблокировано. Водитель должен сидеть в буксируемом автомобиле, чтобы управлять им и нажимать педали.***
- ***Во избежание серьезных повреждений автоматической коробки передач, скорость движения автомобиля при буксировке не должна превышать 15 км/ч (10 миль/ч), а пройденное расстояние - 1,5 км (1 мили).***
- ***Перед буксировкой проверьте наличие утечек жидкости автоматической коробки передач под автомобилем. При наличии утечек жидкости автоматической коробки передач необходимо использовать кузов-платформу или буксировочную тележку.***

УСТРОЙСТВА ДЛЯ ЭКСТРЕННЫХ СИТУАЦИЙ (ПРИ НАЛИЧИИ)

Автомобиль оснащен несколькими устройствами для экстренных ситуаций, которые помогают реагировать в аварийной ситуации.

Огнетушитель

Если вы умеете пользоваться огнетушителем, при возникновении небольшого пожара примите следующие меры.

1. Вытяните в верхней части огнетушителя штифт, предотвращающий нажатие рукоятки.
2. Направьте сопло на очаг пожара.
3. Находитесь на расстоянии приблизительно 2,5 м (8 футов) от огня и сожмите рукоятку, чтобы задействовать огнетушитель. Если отпустить рукоятку, работа огнетушителя прекратится.
4. Перемещайте сопло вперед и назад в сторону очага пожара. По окончании тушения осмотрите очаг, так как возгорание может возобновиться.

Аптечка

Аптечка содержит предметы, необходимые для оказания первой помощи, такие как ножницы, бинт, пластырь и т. п.

Знак аварийной остановки

Установите знак аварийной остановки на дорогу, чтобы уведомить водителей проезжающих мимо автомобилей об аварийной ситуации, если ваш автомобиль припаркован на обочине.

Манометр (при наличии)

В результате ежедневного использования давление в шинах незначительно снижается. Его необходимо периодически восстанавливать. Это не указывает на утечку и является нормальным износом. Проверяйте давление в холодных шинах, так как с повышением температуры давление в шинах увеличивается.

Для проверки давления в шинах выполните следующее:

1. Открутите колпачок ниппеля на ободе колеса.
2. Прижмите манометр к ниппелю и удерживайте. Сначала будет выпущено некоторое количество воздуха. Воздух будет продолжать выходить, если не прижать манометр плотно.
3. Манометр активируется при плотном прижатии.
4. Для проверки давления в шине поверьте показание манометра.
5. Установите давление в шинах согласно спецификации. См. «Шины и колеса» в разделе 8.
6. Установите колпачок ниппеля на место.

Техническое обслуживание

Отсек двигателя 7-3
Комплекс работ по техническому обслуживанию. 7-4
• Ответственность владельца 7-4
• Меры предосторожности при проведении технического обслуживания владельцем автомобиля 7-5
Техническое обслуживание, выполняемое владельцем автомобиля 7-6
• График технического обслуживания, проводимого владельцем автомобиля 7-6
Комплекс работ по периодическому техническому обслуживанию. 7-8
• Кроме европы, для россии. 7-9
Позиции периодического технического обслуживания 7-23
Система смазки двигателя 7-28
• Проверка уровня моторного масла 7-28
• Замена моторного масла и фильтра 7-29
Жидкость системы охлаждения 7-30
• Проверка уровня охлаждающей жидкости . . . 7-30
• Замена охлаждающей жидкости. 7-33
Тормозная жидкость 7-34
• Проверка уровня тормозной жидкости. 7-34
Жидкость усилителя рулевого управления . . 7-36
• Проверка уровня жидкости усилителя рулевого управления 7-36
• Проверка шланга усилителя рулевого управления 7-37
Жидкость омывателя ветрового стекла 7-38
• Проверка уровня жидкости в бачке омывателя ветрового стекла 7-38
Воздушный фильтр 7-39
• Замена фильтра 7-39
Воздушный фильтр системы управления микроклиматом 7-41
• Состояния фильтра. 7-41
• Замена фильтра 7-41
Щетки стеклоочистителя 7-43
• Проверка состояния щеток 7-43
• Замена щеток 7-43
Аккумуляторная батарея 7-45
• Рекомендации по обращению с аккумуляторной батареей. 7-45
• Наклейка с указанием емкости аккумуляторной батареи (см. пример). 7-47
• Подзарядка аккумуляторной батареи. 7-47
• Сброс параметров приборов 7-49

Колеса и шины 7-50
• Уход за шинами 7-50
• Рекомендуемое давление воздуха в холодных шинах 7-50
• Проверка давления воздуха в шинах 7-52
• Перестановка колес 7-54
• Регулировка углов установки колес и балансировка шин 7-55
• Замена шин 7-56
• Замена колес 7-58
• Сцепление шин с дорогой 7-58
• Техническое обслуживание шин 7-58
• Маркировка на боковой поверхности шины 7-59
Плавкие предохранители 7-64
• Описание панели плавких предохранителей и реле 7-69
Лампы освещения 7-85
• Замена ламп фар, передних габаритных огней, передних указателей поворота, противотуманных фар 7-86
• Замена лампы бокового повторителя указателя поворота 7-88
• Замена лампы заднего комбинированного фонаря 7-88
• Задний противотуманный фонарь, стоп-сигнал и задний фонарь, указатель поворота, фонарь заднего хода 7-89
• Замена дополнительного сигнала торможения . . . 7-89
• Замена лампы освещения номерного знака 7-89
• Замена лампы освещения салона 7-90
Уход за внешним видом автомобиля 7-91
• Внешний уход 7-91
• Уход за салоном 7-98
Система снижения токсичности выбросов . . 7-100

ОТСЕК ДВИГАТЕЛЯ

■ **Бензиновый двигатель (Lambda II 3,8L) - MPI**

1. Масляный щуп
2. Крышка маслозаливной горловины двигателя
3. Расширительный бачок для жидкости системы охлаждения
4. Крышка радиатора
5. Бачок для тормозной жидкости
6. Бачок для жидкости усилителя рулевого управления
7. Бачок омывателя ветрового стекла
8. Воздушный фильтр
9. Блок плавких предохранителей
10. Отрицательная клемма аккумуляторной батареи
11. Положительная клемма аккумуляторной батареи

❊ Моторныи отсек конкретнго аьтомобиля может отличаться, от приведенного на данной иллюстрации.

OKH012007

КОМПЛЕКС РАБОТ ПО ТЕХНИЧЕСКОМУ ОБСЛУЖИВАНИЮ

При выполнении любых работ по техническому обслуживанию или проверке необходимо соблюдать максимальную осторожность, чтобы не повредить автомобиль и не травмировать себя.

Ненадлежащее, неполное или недостаточное техническое обслуживание может привести к проблемам в эксплуатации автомобиля, способным привести к его повреждению, дорожно-транспортному происшествию или травме.

Ответственность владельца

✻ К СВЕДЕНИЮ

Владелец автомобиля отвечает за обслуживание и хранение документации.

Рекомендуется проводить обслуживание автомобиля у авторизованного дилера Kia.

Храните документы о надлежащем техническом обслуживании, проведенном в соответствии с запланированным графиком технического обслуживания, указанным на следующих страницах. Эта информация необходима для подтверждения того, техническое и профилактическое обслуживание автомобиля соответствует требованиям, предъявляемым для сохранения гарантийных обязательств на автомобиль.

Подробная информация о гарантийных обязательствах представлена в паспорте технического обслуживания автомобиля.

Гарантия не распространяется на ремонтные и регулировочные работы, явившиеся следствием ненадлежащего обслуживания или невыполнения требуемого обслуживания.

Меры предосторожности при проведении технического обслуживания владельцем автомобиля

Неправильное или неполное проведение технического обслуживания может привести к возникновению неисправностей. В данном разделе даны указания по выполнению только наиболее простых операций по техническому обслуживанию.

✻ К СВЕДЕНИЮ

Неправильное техническое обслуживание, проводимое владельцем автомобиля в течение гарантийного срока, может сказываться на действии гарантии. Для получения более подробной информации обращайтесь к отдельному паспорту технического обслуживания, который выдается при покупке автомобиля. Если вы не уверены, что можете правильно выполнить какую-либо процедуру ремонта или технического обслуживания автомобиля, рекомендуем обратиться к авторизованному дилеру Kia для обслуживания системы.

⚠ ОСТОРОЖНО - Работы по техническому обслуживанию

- **Проведение работ по техническому обслуживанию автомобиля может быть сопряжено с опасностью для здоровья. При выполнении некоторых видов работ вы можете получить серьезные травмы. Если у вас недостаточно знаний или опыта или отсутствуют инструменты и оборудование, необходимые для выполнения работы, рекомендуем проводить обслуживание системы у авторизованного дилера Kia.**
- **Выполнение работ под капотом при работающем двигателе может представлять опасность для здоровья. Опасность усиливается, если на вас надеты ювелирные изделия или свободная одежда. Они могут попасть в движущиеся детали и стать причиной травмы.**

(продолжение)

(продолжение)

Таким образом, если вам необходимо держать двигатель включенным при выполнении работ под капотом, убедитесь, что вы сняли все ювелирные изделия (особенно кольца, браслеты, часы и ожерелья), а также галстук, шарф и аналогичные элементы одежды, прежде чем приближаться к работающему двигателю или вентиляторам охлаждения.

- **После выполнения технического обслуживания нужно закрыть крышку A и крышку блока предохранителей. Разъем также должен быть подсоединен. В противном случае может возникнуть неисправность, так как электрические компоненты будут подвержены воздействию влаги.**

ТЕХНИЧЕСКОЕ ОБСЛУЖИВАНИЕ, ВЫПОЛНЯЕМОЕ ВЛАДЕЛЬЦЕМ АВТОМОБИЛЯ

Ниже представлены списки проверок автомобиля и проверок, которые должны быть проводиться с указанной периодичностью, позволяющей обеспечить безопасную и длительную эксплуатацию автомобиля.

При возникновении вопросов рекомендуем обратиться к авторизованному дилеру Kia.

Данные проверки технического состояния, выполняемые владельцем автомобиля, в основном, не подпадают под действие гарантийных обязательств. В связи с этим, в некоторых случаях владелец должен будет оплатить выполнение работ, а также использованные детали и смазочные материалы.

График технического обслуживания, проводимого владельцем автомобиля

При заправке автомобиля топливом:

- Проверьте уровень моторного масла.
- Проверьте уровень охлаждающей жидкости в бачке.
- Проверьте уровень жидкости в бачке омывателя ветрового стекла.
- Убедитесь, что все шины накачаны до нормального давления.

⚠ ОСТОРОЖНО

Соблюдайте осторожность, проверяя уровень охлаждающей жидкости при горячем двигателе. Горячая охлаждающая жидкость и пар, выходящие под давлением из бачка, могут стать причиной ожога или другой травмы.

В процессе эксплуатации автомобиля:

- Отмечайте все изменения в звуке выхлопа, а также появление запаха выхлопных газов в салоне.
- Следите за вибрацией рулевого колеса. Обращайте внимание на возрастание усилия, требуемого для поворота рулевого колеса, появление люфта в рулевом колесе, изменение его нейтрального положения.
- Обращайте внимание, не происходит ли постоянного небольшого “увода” автомобиля в одну сторону при движении по гладкой ровной дороге.
- Во время торможения прислушивайтесь к работе систем автомобиля, отмечайте появление необычных звуков, смещение в одну сторону, увеличение хода педали тормоза или возрастание усилия при ее нажатии.
- В случае ошибочного выбора передачи или каких-либо изменений в работе коробки передач проверьте уровень трансмиссионной жидкости.
- Проверить работу механической коробки передач, включая работу муфты.

- Проверьте работу автоматической коробки передач в режиме “P” (парковка).
- Проверьте работу стояночного тормоза.
- Убедитесь в отсутствии следов утечек жидкостей под днищем автомобиля (вода, капающая из системы кондиционирования воздуха в процессе работы или после выключения, не является признаком неисправности).

Не реже одного раза в месяц:

- Проверьте уровень охлаждающей жидкости в расширительном бачке.
- Проверьте работу всех внешних осветительных приборов, включая стоп-сигналы, указатели поворота и лампы аварийной сигнализации.
- Проверьте давление воздуха во всех шинах, включая запасное колесо.

Не реже двух раз в год (т.е. каждую весну и осень):

- Проверьте гибкие шланги радиатора, отопителя и кондиционера на отсутствие утечек и повреждений.
- Проверьте работу омывателя и стеклоочистителя ветрового стекла. Очистите щетки стеклоочистителя куском чистой ткани, смоченной промывочной жидкостью.
- Проверьте регулировку фар.
- Проверьте глушитель, выхлопные трубы, кожухи и хомуты.
- Убедитесь в отсутствии износа и правильном функционировании поясно-плечевых ремней безопасности.
- Убедитесь в отсутствии износа шин и нормальной затяжке гаек крепления колес.

Не реже одного раз в год:

- Прочистите дренажные отверстия в кузове и дверях автомобиля.
- Смажьте петли и ограничители открытия дверей, а также петли капота.
- Смажьте замки и защелки дверей и капота.
- Смажьте резиновые уплотнители дверей.
- Перед началом теплого времени года проверьте систему кондиционирования воздуха.
- Проверьте уровень жидкости усилителя рулевого управления.
- Проверьте состояние и смажьте механические элементы управления автоматической коробки передач.
- Очистите аккумуляторную батарею и ее клеммы.
- Проверьте уровень тормозной жидкости (и жидкости в приводе выключения сцепления).

КОМПЛЕКС РАБОТ ПО ПЕРИОДИЧЕСКОМУ ТЕХНИЧЕСКОМУ ОБСЛУЖИВАНИЮ

Придерживайтесь графика технического обслуживания в обычном объеме, если автомобиль не эксплуатируется постоянно в одном из перечисленных ниже режимов. Если автомобиль регулярно эксплуатируется в одном из приведенных ниже режимов, следуйте графику технического обслуживания при тяжелых условиях эксплуатации.

- Регулярные поездки на малые расстояния.
- Эксплуатация автомобиля в условиях запыленности или в песчаных районах.
- Частое применение тормозов.
- Эксплуатация автомобиля в районах, в которых применяется соль или другие вещества, вызывающие коррозию.
- Эксплуатация в условиях плохих или грязных дорог.
- Эксплуатация автомобиля в горных районах.
- Продолжительные периоды работы двигателя в режиме холостого хода или движения автомобиля на малой скорости.
- Эксплуатация автомобиля в условиях климата, характеризующегося продолжительным периодом с низкой температурой воздуха и/или высокой влажностью.
- Эксплуатация более 50% общего времени в напряженном городском цикле при температуре воздуха выше 32°C (90°F).

Если автомобиль эксплуатируется в одном из режимов, перечисленных выше, то проверку его технического состояния, замену или долив рабочих жидкостей следует проводить чаще, чем указано в графике технического обслуживания при эксплуатации в обычных условиях. После прохождения километража или промежутков времени, указанных в таблице, продолжайте соблюдать указанные интервалы технического обслуживания.

ГРАФИК НОРМАЛЬНОГО ОБСЛУЖИВАНИЯ - КРОМЕ ЕВРОПЫ, ДЛЯ РОССИИ

Чтобы гарантировать хорошую производительность двигателя и снизить выбросы в атмосферу, нужно выполнить следующие регламентные работы. Чтобы не нарушить гарантию, следует сохранять квитанции всех служб контроля выбросов. В случае, когда показаниями к обслуживанию являются как пробег, так и время эксплуатации, частота обслуживания определяется первым из наступивших условий.

*1 : Осмотрите натяжитель приводного ремня, направляющее колесо и шкив генератора. Выполните ремонт или замените в случае необходимости.

*2 : Проверка уровня масла в двигателе и отсутствия утечек через каждые 500 км (350 миль) или перед продолжительной поездкой.

*3 : Необходимо регулярно проверять уровень моторного масла и выполнять техническое обслуживание надлежащим образом. Эксплуатация автомобиля с недостаточным количеством масла может привести к повреждению двигателя, на которое не распространяется гарантия.

*4 : Данный график технического обслуживания зависит от качества используемого топлива. Он действителен только в случае использования качественного топлива <"EN590 или аналогичное">. Если характеристики дизельного топлива не соответствуют стандарту EN590, замену следует производить чаще. Рекомендуемый компанией Kia график: проверка через каждые 7 500 км, замена через каждые 15 000 км.

В случае возникновения таких представляющих угрозу безопасности явлений, как блокировка потока топлива, рывки, потеря мощности, трудности с пуском и т. п., топливный фильтр необходимо немедленно заменить, независимо от графика технического обслуживания. Для получения дополнительной информации рекомендуем обратиться к авторизованному дилеру Kia.

*5 : Для Вашего удобства, замена может быть произведена до завершения указанного интервала, при износе, в ходе ремонте или технического обслуживания других узлов автомобиля.

*6 : При наличии сильного шума клапанов и/или вибрации двигателя проверьте и отрегулируйте при необходимости. Рекомендуем обратиться к авторизованному дилеру Kia для проверки системы.

*7 : Топливный фильтр считается компонентом, не требующим технического обслуживания, но все же рекомендуется периодически его проверять. В случае возникновения таких значительных проблем, как блокировка подачи топлива, рывки, потеря мощности, трудности с пуском и т. п., топливный фильтр необходимо немедленно заменить, независимо от графика технического обслуживания. Для получения дополнительной информации рекомендуем обратиться к уполномоченному дилеру Kia.

*8 : Когда добавляется охлаждающая жидкость, нужно применять в вашем автомобиле только деионизированную или мягкую воду и никогда не добавлять жесткую воду в охлаждающую жидкость, залитую на заводе. Неподходящая охлаждающая смесь может привести к серьезным неисправностям или поломкам двигателя.

*9 : Проверьте и, по необходимости, исправьте или замените. Проверьте натяжитель приводного ремня, направляющий ролик и шкив генератора. При необходимости исправьте или замените.

*10 : Если невозможно приобрести высококачественный бензин с присадками, отвечающий требованиям европейских стандартов по топливу (EN228) или другим аналогичным требованиям, рекомендуется добавить одну бутылку присадки. Присадки можно приобрести у авторизованного дилера Kia. Там же можно получить рекомендации по их использованию. Не добавляйте другие присадки.

*11 : Масло заднего дифференциала необходимо заменять после каждого случая погружения в воду.

ГРАФИК НОРМАЛЬНОГО ОБСЛУЖИВАНИЯ - КРОМЕ ЕВРОПЫ, ДЛЯ РОССИИ (ПРОДОЛЖЕНИЕ)

15 000 км (10 000 миль) или 12 месяца

- ❑ Проверить фильтр очистки воздуха
  - Кроме Китая, Индии и стран Ближнего Востока
- ❑ Проверить компрессор/холодильный агрегат воздушного кондиционера
- ❑ Проверить состояние аккумулятора
- ❑ Проверить тормозные магистрали, шланги и соединения
- ❑ Проверьте тормозную жидкость
- ❑ Проверить тормозные диски и колодки
- ❑ Проверяйте насос и шланги электродвигателя EHPS (каждые 20 000 км)
- ❑ Проверить шаровые шарниры передней подвески
- ❑ Проверить зубчатую рейку рулевого механизма, рычажную передачу и пылезащитные чехлы
- ❑ Проверить шины (давление и износ протекторов)
- ❑ Проверить жидкости и шланги системы гидроусилителя руля
- ❑ Проверить вакуумный шланг (к EGR и корпусу дроссельной заслонки)
- ❑ Замените воздушный фильтр
  - Для Китая, Индии и стран Ближнего Востока
- ❑ Заменить воздушный фильтр системы управления климатом

(Продолжение)

(Продолжение)

- ❑ Заменить моторное масло и масляный фильтр (MPI)
  - За исключением Китая и Ближнего Востока *2
- ❑ Заменить моторное масло и масляный фильтр (MPI)
  - Для Ближнего Востока *2
    (Через каждые 10 000 км (6 500 миль) или 12 месяцев *3)
- ❑ Заменить моторное масло и масляный фильтр (MPI)
  - Для Китая (Через каждые 5 000 км или 12 месяцев)
- ❑ Добавлять топливные присадки *10
  (Каждые 5 000 км или 6 месяцев)

❊ Проверить: Проверить и при необходимости отремонтировать или заменить.

ГРАФИК НОРМАЛЬНОГО ОБСЛУЖИВАНИЯ - КРОМЕ ЕВРОПЫ, ДЛЯ РОССИИ (ПРОДОЛЖЕНИЕ)

30 000 км (20 000 миль) или 24 месяца

- ❑ Проверить фильтр очистки воздуха
  - Кроме Китая, Индии и стран Ближнего Востока
- ❑ Проверить компрессор/холодильный агрегат воздушного кондиционера
- ❑ Проверить состояние аккумулятора
- ❑ Проверить тормозные магистрали, шланги и соединения
- ❑ Проверить все электрооборудование
- ❑ Проверьте тормозную жидкость
- ❑ Проверить тормозные диски и колодки
- ❑ Проверить ремень привода *1
- ❑ Проверить ведущие валы и пылезащитные чехлы
- ❑ Проверяйте насос и шланги электродвигателя EHPS (каждые 20 000 км)
- ❑ Проверить выхлопную систему
- ❑ Проверить шаровые шарниры передней подвески
- ❑ Проверить топливный фильтр *7
- ❑ Проверить воздушный фильтр топливного бака
- ❑ Проверить жидкости и шланги системы гидроусилителя руля
- ❑ Проверить карданный вал

(Продолжение)

(Продолжение)

- ❑ Проверить зубчатую рейку рулевого механизма, рычажную передачу и пылезащитные чехлы
- ❑ Проверить шины (давление и износ протекторов)
- ❑ Проверить вакуумный шланг (к EGR и корпусу дроссельной заслонки)
- ❑ Замените воздушный фильтр
  - Для Китая, Индии и стран Ближнего Востока
- ❑ Заменить воздушный фильтр системы управления климатом
- ❑ Заменить моторное масло и масляный фильтр (MPI) - За исключением Китая и Ближнего Востока *2
- ❑ Заменить моторное масло и масляный фильтр (MPI) - Для Ближнего Востока *2
  (Через каждые 10 000 км (6 500 миль) или 12 месяцев *3)
- ❑ Заменить моторное масло и масляный фильтр (MPI)
  - Для Китая (Через каждые 5 000 км или 12 месяцев)
- ❑ Добавлять топливные присадки *10
  (Каждые 5 000 км или 6 месяцев)

❊ Проверить: Проверить и при необходимости отремонтировать или заменить.

ГРАФИК НОРМАЛЬНОГО ОБСЛУЖИВАНИЯ - КРОМЕ ЕВРОПЫ, ДЛЯ РОССИИ (ПРОДОЛЖЕНИЕ)

45 000 км (30 000 миль) или 36 месяца

- ❑ Проверить компрессор/холодильный агрегат воздушного кондиционера
- ❑ Проверить состояние аккумулятора
- ❑ Проверить тормозные магистрали, шланги и соединения
- ❑ Проверьте тормозную жидкость
- ❑ Проверить тормозные диски и колодки
- ❑ Проверяйте насос и шланги электродвигателя EHPS (каждые 20 000 км)
- ❑ Проверить шаровые шарниры передней подвески
- ❑ Проверить жидкости и шланги системы гидроусилителя руля
- ❑ Проверить зубчатую рейку рулевого механизма, рычажную передачу и пылезащитные чехлы
- ❑ Проверить шины (давление и износ протекторов)
- ❑ Проверить вакуумный шланг (к EGR и корпусу дроссельной заслонки)
- ❑ Замените воздушный фильтр (Для всех регионов)
- ❑ Заменить воздушный фильтр системы управления климатом
- ❑ Заменить моторное масло и масляный фильтр (MPI) - За исключением Китая и Ближнего Востока *2
- ❑ Заменить моторное масло и масляный фильтр (MPI) - Для Ближнего Востока *2 (Через каждые 10 000 км (6 500 миль) или 12 месяцев *3)

(Продолжение)

(Продолжение)

- ❑ Заменить моторное масло и масляный фильтр (MPI) - Для Китая (Через каждые 5 000 км или 12 месяцев)
- ❑ Добавлять топливные присадки *10 (Каждые 5 000 км или 6 месяцев)

❊ Проверить: Проверить и при необходимости отремонтировать или заменить.

ГРАФИК НОРМАЛЬНОГО ОБСЛУЖИВАНИЯ - КРОМЕ ЕВРОПЫ, ДЛЯ РОССИИ (ПРОДОЛЖЕНИЕ)

60 000 км (40 000 миль) или 48 месяца

- ❑ Проверить фильтр очистки воздуха
  - Кроме Китая, Индии и стран Ближнего Востока
- ❑ Проверить компрессор/холодильный агрегат воздушного кондиционера
- ❑ Проверить состояние аккумулятора
- ❑ Проверить тормозные магистрали, шланги и соединения
- ❑ Проверить все электрооборудование
- ❑ Проверьте тормозную жидкость
- ❑ Проверить тормозные диски и колодки
- ❑ Проверить ремень привода *[1]
- ❑ Проверить ведущие валы и пылезащитные чехлы
- ❑ Проверяйте насос и шланги электродвигателя EHPS (каждые 20 000 км)
- ❑ Проверить выхлопную систему
- ❑ Проверить шаровые шарниры передней подвески
- ❑ Проверить топливные магистрали, топливные шланги и соединения
- ❑ Проверить жидкости и шланги системы гидроусилителя руля
- ❑ Проверить зубчатую рейку рулевого механизма, рычажную передачу и пылезащитные чехлы

(Продолжение)

(Продолжение)

- ❑ Проверить шины (давление и износ протекторов)
- ❑ Проверить вакуумный шланг (к EGR и корпусу дроссельной заслонки)
- ❑ Проверить масло в заднем дифференциале *[11]
- ❑ Проверить паровой шланг и крышку заливной горловины топливного бака
- ❑ Замените воздушный фильтр
  - Для Китая, Индии и стран Ближнего Востока
- ❑ Заменить воздушный фильтр топливного бака
- ❑ Заменить воздушный фильтр системы управления климатом
- ❑ Заменить моторное масло и масляный фильтр (MPI) - За исключением Китая и Ближнего Востока *[2]
- ❑ Заменить моторное масло и масляный фильтр (MPI) - Для Ближнего Востока *[2]
  (Через каждые 10 000 км (6 500 миль) или 12 месяцев *[3])
- ❑ Заменить моторное масло и масляный фильтр (MPI)
  - Для Китая (Через каждые 5 000 км или 12 месяцев)

(Продолжение)

ГРАФИК НОРМАЛЬНОГО ОБСЛУЖИВАНИЯ - КРОМЕ ЕВРОПЫ, ДЛЯ РОССИИ (ПРОДОЛЖЕНИЕ)

(Продолжение)

❑ Замените топливный фильтр *7

❑ Проверить систему охлаждения
(Первые 60 000 км (40 000 миль) или 48 месяцев,
после каждых 30 000 км (20 000 миль) или 24 месяцев)

❑ Добавлять топливные присадки *10
(Каждые 5 000 км или 6 месяцев)

❊ Проверить: Проверить и при необходимости отремонтировать или заменить.

ГРАФИК НОРМАЛЬНОГО ОБСЛУЖИВАНИЯ - КРОМЕ ЕВРОПЫ, ДЛЯ РОССИИ (ПРОДОЛЖЕНИЕ)

75 000 км (50 000 миль) или 60 месяца

- ❑ Проверить фильтр очистки воздуха
  - Кроме Китая, Индии и стран Ближнего Востока
- ❑ Проверить компрессор/холодильный агрегат воздушного кондиционера
- ❑ Проверить состояние аккумулятора
- ❑ Проверить тормозные магистрали, шланги и соединения
- ❑ Проверьте тормозную жидкость
- ❑ Проверить тормозные диски и колодки
- ❑ Проверяйте насос и шланги электродвигателя EHPS (каждые 20 000 км)
- ❑ Проверить шаровые шарниры передней подвески
- ❑ Проверить жидкости и шланги системы гидроусилителя руля
- ❑ Проверить зубчатую рейку рулевого механизма, рычажную передачу и пылезащитные чехлы
- ❑ Проверить шины (давление и износ протекторов)
- ❑ Проверить вакуумный шланг (к EGR и корпусу дроссельной заслонки)
- ❑ Замените воздушный фильтр
  - Для Китая, Индии и стран Ближнего Востока

(Продолжение)

(Продолжение)

- ❑ Заменить воздушный фильтр системы управления климатом
- ❑ Заменить моторное масло и масляный фильтр (MPI) - За исключением Китая и Ближнего Востока *2
- ❑ Заменить моторное масло и масляный фильтр (MPI) - Для Ближнего Востока *2
  (Через каждые 10 000 км (6 500 миль) или 12 месяцев *3)
- ❑ Заменить моторное масло и масляный фильтр (MPI)
  - Для Китая (Через каждые 5 000 км или 12 месяцев)
- ❑ Добавлять топливные присадки *10
  (Каждые 5 000 км или 6 месяцев)

❊ Проверить: Проверить и при необходимости отремонтировать или заменить.

ГРАФИК НОРМАЛЬНОГО ОБСЛУЖИВАНИЯ - КРОМЕ ЕВРОПЫ, ДЛЯ РОССИИ (ПРОДОЛЖЕНИЕ)

90 000 км (60 000 миль) или 72 месяца

- ❑ Проверить компрессор/холодильный агрегат воздушного кондиционера
- ❑ Проверить состояние аккумулятора
- ❑ Проверить тормозные магистрали, шланги и соединения
- ❑ Проверить все электрооборудование
- ❑ Проверьте тормозную жидкость
- ❑ Проверить тормозные диски и колодки
- ❑ Проверить ремень привода *1
- ❑ Проверить ведущие валы и пылезащитные чехлы
- ❑ Проверить выхлопную систему
- ❑ Проверяйте насос и шланги электродвигателя EHPS (каждые 20 000 км)
- ❑ Проверить шаровые шарниры передней подвески
- ❑ Проверить топливный фильтр *7
- ❑ Проверить воздушный фильтр топливного бака (при наличии)
- ❑ Проверить жидкости и шланги системы гидроусилителя руля

(Продолжение)

(Продолжение)

- ❑ Проверить зубчатую рейку рулевого механизма, рычажную передачу и пылезащитные чехлы
- ❑ Проверить шины (давление и износ протекторов)
- ❑ Проверить карданный вал
- ❑ Проверить вакуумный шланг (к EGR и корпусу дроссельной заслонки)
- ❑ Проверить клапанный зазор *6
- ❑ Замените воздушный фильтр (Для всех регионов)
- ❑ Заменить воздушный фильтр системы управления климатом
- ❑ Заменить моторное масло и масляный фильтр (MPI)
  - За исключением Китая и Ближнего Востока *2
- ❑ Заменить моторное масло и масляный фильтр (MPI)
  - Для Ближнего Востока *2
  (Через каждые 10 000 км (6 500 миль) или 12 месяцев *3)
- ❑ Заменить моторное масло и масляный фильтр (MPI)
  - Для Китая (Через каждые 5 000 км или 12 месяцев)

(Продолжение)

ГРАФИК НОРМАЛЬНОГО ОБСЛУЖИВАНИЯ - КРОМЕ ЕВРОПЫ, ДЛЯ РОССИИ (ПРОДОЛЖЕНИЕ)

(Продолжение)

❑ Проверить систему охлаждения
(Первые 60 000 км (40 000 миль) или 48 месяцев, после каждых 30 000 км (20 000 миль) или 24 месяцев)

❑ Добавлять топливные присадки *10
(Каждые 5 000 км или 6 месяцев)

❊ Проверить: Проверить и при необходимости отремонтировать или заменить.

ГРАФИК НОРМАЛЬНОГО ОБСЛУЖИВАНИЯ - КРОМЕ ЕВРОПЫ, ДЛЯ РОССИИ (ПРОДОЛЖЕНИЕ)

105 000 км (70 000 миль) или 84 месяца

- ❑ Проверить фильтр очистки воздуха
  - Кроме Китая, Индии и стран Ближнего Востока
- ❑ Проверить компрессор/холодильный агрегат воздушного кондиционера
- ❑ Проверить состояние аккумулятора
- ❑ Проверить тормозные магистрали, шланги и соединения
- ❑ Проверьте тормозную жидкость
- ❑ Проверить тормозные диски и колодки
- ❑ Проверяйте насос и шланги электродвигателя EHPS (каждые 20 000 км)
- ❑ Проверить шаровые шарниры передней подвески
- ❑ Проверить стояночный тормоз
- ❑ Проверить жидкости и шланги системы гидроусилителя руля
- ❑ Проверить зубчатую рейку рулевого механизма, рычажную передачу и пылезащитные чехлы
- ❑ Проверить шины (давление и износ протекторов)
- ❑ Проверить вакуумный шланг (к EGR и корпусу дроссельной заслонки)

(Продолжение)

(Продолжение)

- ❑ Замените воздушный фильтр
  - Для Китая, Индии и стран Ближнего Востока
- ❑ Заменить воздушный фильтр системы управления климатом
- ❑ Заменить моторное масло и масляный фильтр (MPI) - За исключением Китая и Ближнего Востока *2
- ❑ Заменить моторное масло и масляный фильтр (MPI) - Для Ближнего Востока *2
  (Через каждые 10 000 км (6 500 миль) или 12 месяцев *3)
- ❑ Заменить моторное масло и масляный фильтр (MPI)
  - Для Китая (Через каждые 5 000 км или 12 месяцев)
- ❑ Добавлять топливные присадки *10
  (Каждые 5 000 км или 6 месяцев)

❊ Проверить: Проверить и при необходимости отремонтировать или заменить.

ГРАФИК НОРМАЛЬНОГО ОБСЛУЖИВАНИЯ - КРОМЕ ЕВРОПЫ, ДЛЯ РОССИИ (ПРОДОЛЖЕНИЕ)

120 000 км (80 000 миль) или 96 месяца

- ❑ Проверить фильтр очистки воздуха
  - Кроме Китая, Индии и стран Ближнего Востока
- ❑ Проверить компрессор/холодильный агрегат воздушного кондиционера
- ❑ Проверить состояние аккумулятора
- ❑ Проверить тормозные магистрали, шланги и соединения
- ❑ Проверить все электрооборудование
- ❑ Проверьте тормозную жидкость
- ❑ Проверить тормозные диски и колодки
- ❑ Проверить ремень привода *1
- ❑ Проверить ведущие валы и пылезащитные чехлы
- ❑ Проверяйте насос и шланги электродвигателя EHPS (каждые 20 000 км)
- ❑ Проверить выхлопную систему
- ❑ Проверить шаровые шарниры передней подвески
- ❑ Проверить топливные магистрали, топливные шланги и соединения
- ❑ Проверить жидкости и шланги системы гидроусилителя руля
- ❑ Проверить зубчатую рейку рулевого механизма, рычажную передачу и пылезащитные чехлы
- ❑ Проверить шины (давление и износ протекторов)

(Продолжение)

(Продолжение)

- ❑ Проверить масло в заднем дифференциале *11
- ❑ Осмотрите паровой шланг и крышку заливной горловины топливного бака
- ❑ Проверить карданный вал
- ❑ Проверить вакуумный шланг (к EGR и корпусу дроссельной заслонки)
- ❑ Замените воздушный фильтр
  - Для Китая, Индии и стран Ближнего Востока
- ❑ Заменить воздушный фильтр системы управления климатом
- ❑ Заменить моторное масло и масляный фильтр (MPI) - За исключением Китая и Ближнего Востока *2
- ❑ Заменить моторное масло и масляный фильтр (MPI) - Для Ближнего Востока *2
  (Через каждые 10 000 км (6 500 миль) или 12 месяцев *3)
- ❑ Заменить моторное масло и масляный фильтр (MPI)
  - Для Китая (Через каждые 5 000 км или 12 месяцев)

(Продолжение)

ГРАФИК НОРМАЛЬНОГО ОБСЛУЖИВАНИЯ - КРОМЕ ЕВРОПЫ, ДЛЯ РОССИИ (ПРОДОЛЖЕНИЕ)

(Продолжение)

❑ Замените топливный фильтр *7

❑ Проверить воздушный фильтр топливного бака

❑ Заменить свечи зажигания (иридиум) *5
(Каждые 160 000 км (100 000 миль) или 120 месяцев)

❑ Заменить охлаждающую жидкость *8
(Первые 200 000 км (120 000 миль) или 120 месяцев, после каждых 40 000 км (25 000 миль) или 24 месяцев *5)

❑ Проверить систему охлаждения
(Первые 60 000 км (40 000 миль) или 48 месяцев, после каждых 30 000 км (20 000 миль) или 24 месяцев)

❑ Добавлять топливные присадки *10
(Каждые 5 000 км или 6 месяцев)

❊ Проверить: Проверить и при необходимости отремонтировать или заменить.

Без проверки, обслуживание не требуется

❑ Жидкость для автоматических трансмиссий

ТЕХНИЧЕСКОЕ ОБСЛУЖИВАНИЕ ПРИ ТЯЖЕЛЫХ УСЛОВИЯХ ЭКСПЛУАТАЦИИ АВТОМОБИЛЯ - КРОМЕ ЕВРОПЫ, ДЛЯ РОССИИ

Ниже приведен перечень позиций, требующих более частого технического обслуживания при тяжелых условиях эксплуатации автомобиля. В ниже расположенной таблице указана соответствующая периодичность технического обслуживания.

R: Заменить I : Проверить, после чего, при необходимости, отрегулировать, очистить или заменить.

Позиция обслуживания			Операция технического обслуживания	Периодичность технического обслуживания	Условия эксплуатации
Моторное масло и масляный фильтр	Бензин - MPI	За исключением Китая и Ближнего Востока	R	Через каждые 7 500 км (5 000 миль) или 6 месяцев	A, B, C, D, E, F, G, H, I, J
		Для Китая и Ближнего Востока	R	Через каждые 5 000 км (3 000 миль) или 6 месяцев	
Фильтрующий элемент воздушного фильтра			I	Производите замену чаще, если этого требуют условия эксплуатации	C, E
Жидкость автоматической коробки передач (при наличии)			R	Через каждые 100 000 км (62 500 миль)	A, C, D, E, F, G, H, I, J
Зубчатая рейка, привод и чехлы рулевого механизма			I	Производите проверки чаще, если этого требуют условия эксплуатации	C, D, E, F, G
Шаровые пальцы передней подвески			I	Производите проверки чаще, если этого требуют условия эксплуатации	C, D, E, F, G

Позиция обслуживания	Операция технического обслуживания	Периодичность технического обслуживания	Условия эксплуатации
Дисковые тормоза, тормозные колодки, суппорты и диски	I	Производите проверки чаще, если этого требуют условия эксплуатации	C, D, E, G, H
Валы привода колес и чехлы	I	Производите проверки чаще, если этого требуют условия эксплуатации	C, D, E, F, G, H, I, J
Воздушный фильтр системы управления микроклиматом	R	Заменять чаще в зависимости от состояния	C, E, G
Свеча зажигания	R	Заменять чаще в зависимости от состояния	B, H
Карданный вал (при наличии)	I	Через каждые 15 000 км (10 000 миль) или 12 месяцев	C, E

Тяжелые условия эксплуатации

A : Регулярные поездки на малые расстояния
B : Длительная работа мотора в режиме холостого хода или длительное движение автомобиля на малой скорости
C : Езда по запыленным, неровным дорогам
D : Эксплуатация автомобиля в областях, где для обработки дорог часто используется соль или иные коррозионные противогололедные материалы
E : Эксплуатация автомобиля в песчаных районах
F : Эксплуатация более 50 % общего времени в напряженном городском цикле, при температуре воздуха выше 32°C (90°F)
G : Эксплуатация автомобиля в горных районах
H : Буксировка прицепа или использование багажника на крыше
I : Эксплуатация автомобиля в качестве патрульной машины, такси, с иными коммерческими целями или для буксировки
J : Движение в очень холодных погодных условиях
K : Езда на скорости свыше 170 км/ч (106 миль/час)
L : Езда в условиях движения с частыми остановками

ПОЗИЦИИ ПЕРИОДИЧЕСКОГО ТЕХНИЧЕСКОГО ОБСЛУЖИВАНИЯ

Моторное масло и масляный фильтр двигателя

Моторное масло и масляный фильтр двигателя следует менять с периодичностью, указанной в графике технического обслуживания. При эксплуатации автомобиля в тяжелых условиях замену необходимо производить чаще.

Приводные ремни

Проверьте все приводные ремни на наличие порезов, трещин, повышенного износа или загрязнения маслом и замените их в случае необходимости. Следует периодически проверять натяжение приводных ремней и регулировать его в случае необходимости.

Фильтрующий элемент топливного фильтра

Забитый грязью топливный фильтр может быть причиной ограничения скорости, на которой возможно движение автомобиля, отказа системы снижения токсичности и плохого запуска двигателя. Если в топливном баке накапливается избыточное количество посторонних веществ, то может потребоваться более частая замена топливного фильтра.

После установки нового фильтра дайте двигателю поработать несколько минут и проверьте отсутствие течи в местах соединений. Для замены топливного фильтра рекомендуем обращаться к авторизованному дилеру Kia.

Топливные трубопроводы, гибкие шланги и соединения

Проверьте топливные трубопроводы, шланги подачи топлива и соединения на предмет наличия утечек и повреждений. Для замены топливных трубок, топливных шлангов и разъемов рекомендуем обращаться к авторизованному дилеру Kia.

Шланг вентиляции и крышка заливной горловины топливного бака

Состояние шланга вентиляции топливного бака и крышки его заливной горловины следует проверять с периодичностью, указанной в графике технического обслуживания. Убедитесь в том, что замена шланга вентиляции топливного бака или крышки его заливной горловины произведена должным образом.

Шланги вакуумной системы и системы вентиляции картера двигателя (при наличии)

Проверьте поверхность гибких шлангов на отсутствие признаков термических и/или механических повреждений. Сигналами ухудшения их качества являются жесткость и хрупкость резинового покрытия, трещины, разрывы, порезы, повреждения абразивного характера и излишнее разбухание. Особое внимание следует уделять тем поверхностям гибких шлангов, которые располагаются вблизи от мощных источников тепла, таких как выхлопной коллектор.

Проверьте гибкие шланги по всей их длине для того, чтобы убедиться в отсутствии их контакта с каким-либо источником тепла, острыми кромками или движущимися частями, что может стать причиной их термического повреждения или механического износа. Проверьте все места соединений гибких шлангов (хомуты, штуцеры и пр.), чтобы убедиться в надежности их крепления и отсутствии утечек. При наличии любого признака износа, старения или повреждений следует немедленно заменить гибкие шланги.

Воздушный фильтр

Для замены воздушного фильтра рекомендуем обращаться к авторизованному дилеру Kia.

Свечи зажигания

Убедитесь в том, что тепловые характеристики установленных свечей зажигания соответствуют заданным требованиям.

Зазор клапанов

Проверьте при наличии сильного шума в клапанах и/или вибрации двигателя и отрегулируйте при необходимости. Рекомендуем обратиться к авторизованному дилеру Kia для проверки системы.

Система охлаждения

Проверьте элементы системы охлаждения двигателя, такие как радиатор, расширительный бачок, гибкие шланги и места соединений, на отсутствие утечек и повреждений. Замените все поврежденные детали.

Охлаждающая жидкость

Замена охлаждающей жидкости должна производиться с периодичностью, указанной в графике технического обслуживания.

Масло для автоматической коробки передач

Состояние масла в автоматической коробке передач не нужно проверять, если эксплуатация автомобиля производится при нормальных условиях.

Для замены жидкости АКП рекомендуем обращаться к официальному дилеру Kia в соответствии с графиком технического обслуживания.

✻ К СВЕДЕНИЮ

Масло для автоматической коробки передач обычно имеет красноватый оттенок.

По мере эксплуатации автомобиля масло в автоматической коробке передач становится более темным на вид. Это нормальное состояние, поэтому не стоит беспокоиться и менять масло при изменении его цвета.

⚠ ВНИМАНИЕ

Использование трансмиссионной жидкости, не соответствующей требованиям, может привести к неисправностям коробки передач и выходу ее из строя.

Используйте только рекомендуемые марки жидкости для автоматической коробки передач. (См. “Рекомен-дуемые смазочные материалы и информация об объемах” в разделе 8).

Трубопроводы и гибкие шланги тормозной системы

Внешним осмотром проверьте правильность установки, отсутствие потертостей, трещин, износа и любых утечек. Немедленно замените все поврежденные или изношенные детали.

Тормозная жидкость

Проверьте уровень тормозной жидкости в расширительном бачке тормозной системы. Уровень должен находиться между рисками “MIN” и “MAX” на боковой поверхности бачка. Используйте только тормозную жидкость, соответствующую классам DOT 3 или DOT 4.

Стояночный тормоз

Проверить стояночную тормозную систему.

Дисковые тормоза, тормозные колодки, суппорты и диски

Проверьте тормозные колодки на отсутствие повышенного износа, диски - на отсутствие биения и износа, суппорты - на отсутствие утечки тормозной жидкости.

Болты крепления подвески

Проверьте узлы крепления элементов подвески на отсутствие ослабления затяжки болтов или повреждений. Затяните резьбовые соединения с указанным моментом затяжки.

Картер, привод и чехлы рулевого механизма / шаровая опора нижнего рычага

Остановите автомобиль, выключите двигатель и проверьте отсутствие излишнего люфта рулевого колеса.

Проверьте рулевой привод на отсутствие деформаций и повреждений. Проверьте состояние защитных чехлов и шаровых опор на отсутствие износа, трещин или повреждений. Замените все поврежденные детали.

Насос усилителя рулевого управления, ремень и шланги

Проверьте состояние насоса усилителя рулевого управления и шлангов на отсутствие утечек и повреждений. Немедленно замените все поврежденные или негерметичные детали. Проверьте ремень рулевого управления с усилителем (или приводной ремень) на наличие порезов, трещин, чрезмерного износа, замасленности и соответствующего натяжения. Отрегулируйте или замените его при необходимости.

Валы привода колес и чехлы

Проверьте валы привода колес, чехлы и хомуты на отсутствие трещин, износа или повреждений. Замените все поврежденные детали и восстановите набивку узлов консистентной смазкой в случае необходимости.

Хладагент системы кондиционирования / Компрессор кондиционера воздуха (при наличии)

Проверьте магистрали кондиционера и места соединений на отсутствие утечек и повреждений.

СИСТЕМА СМАЗКИ ДВИГАТЕЛЯ

Проверка уровня моторного масла

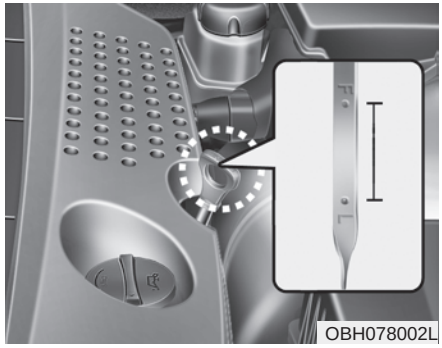

OBH078002L

1. Убедитесь, что автомобиль установлен на горизонтальной поверхности.
2. Запустите двигатель и дайте ему прогреться до нормальной рабочей температуры.
3. Выключите двигатель и подождите несколько минут (около 5 минут), чтобы дать маслу возможность стечь в поддон картера.
4. Извлеките щуп, вытрите начисто и повторно вставьте до упора.

⚠ ОСТОРОЖНО
- Шланг радиатора

Проявляйте максимальную осторожность во избежание прикосновения к патрубку радиатора во время долива масла или проверки уровня масла в двигателе, поскольку он может быть нагрет до температуры, способной вызвать ожог.

5. Повторно извлеките щуп и проверьте уровень. Уровень должен находиться между метками “F” и “L”.

⚠ ВНИМАНИЕ

- ***Не заливайте избыточное количество моторного масла. Это может привести к повреждению двигателя.***
- ***Добавляя или меняя моторное масло следите за тем, чтобы оно не проливалось. Если моторное масло попало в моторный отсек сразу же вытрите его.***

OBH078003L

Если он находится вблизи метки “L”, долейте такое количество масла, чтобы уровень поднялся до метки “F”. **Не заливайте избыточное количество масла.**

Для предотвращения разлива масла на элементы двигателя используйте воронку.

Используйте только рекомендуемые марки моторных масел. (См. “Рекомендуемые смазочные материалы и информация об объемах” в разделе 8).

Замена моторного масла и фильтра

Для замены моторного масла и масляного фильтра рекомендуем обращаться к авторизованному дилеру Kia.

⚠ ОСТОРОЖНО

При продолжительном контакте с кожей отработанное моторное масло может вызвать раздражение или рак кожи. Отработанное моторное масло содержит химические вещества, которые вызывали у лабораторных животных заболевание раком. Чтобы предохранить кожу, тщательно мойте руки с мылом в теплой воде сразу после работы с отработанным маслом.

ЖИДКОСТЬ СИСТЕМЫ ОХЛАЖДЕНИЯ

В систему охлаждения высокого давления входит бачок, заполненный всепогодной охлаждающей жидкостью с низкой температурой замерзания. Охлаждающая жидкость заливается в бачок на заводе-изготовителе.

Проверяйте степень защиты от замерзания и уровень охлаждающей жидкости не реже одного раза в год, перед началом зимнего сезона или перед поездкой в районы с холодным климатом.

Проверка уровня охлаждающей жидкости

⚠ ОСТОРОЖНО

Снятие крышки радиатора

- **Не следует открывать крышку радиатора при работающем или горячем двигателе. Это может привести к повреждению системы охлаждения и двигателя, а также может стать причиной тяжелых травм в результате выброса горячей охлаждающей жидкости или пара.**

(Продолжение)

(Продолжение)

- **Выключите двигатель и дождитесь, пока он остынет. Снимая крышку радиатора, проявляйте особую осторожность. Оберните крышку толстой тканью и медленно проверните ее против часовой стрелки до первого упора. Отойдите в сторону, пока будет происходить стравливание давления в системе охлаждения. Убедившись, что давление сброшено, нажмите на крышку радиатора, используя толстую ткань, и, продолжая вращение против часовой стрелки, снимите крышку.**
- **Даже если двигатель выключен, не снимайте крышку радиатора или сливную пробку, пока двигатель и радиатор не остынут. До этого момента горячая охлаждающая жидкость и пар, выходящие под давлением, могут привести к серьезной травме.**

⚠ ОСТОРОЖНО

Электродвигатель (вентилятора охлаждения) регулирует температуру охлаждения двигателя, давление хладагента и скорость автомобиля. Он может иногда работать даже с неработающим двигателем. Будьте крайне внимательны, работая около лопастей вентилятора охлаждения, вращающиеся лопасти вентилятора могут нанести травму. По мере снижения температуры двигателя, электродвигатель автоматически отключается. Это нормально.

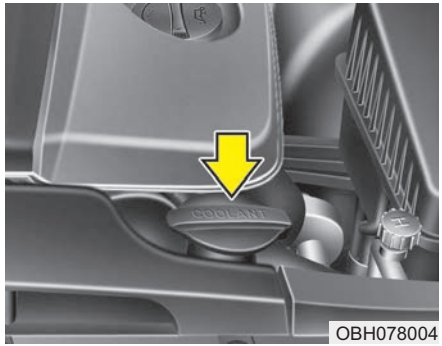

OBH078004

Проверьте состояние всех шлангов систем охлаждения и обогрева, а также их соединения. Замените все изношенные или имеющие вздутия шланги.

Уровень охлаждающей жидкости должен находиться между отметками “L(низкий)” и “F(полный)” на стенке расширительного бачка при холодном двигателе.

Если уровень охлаждающей жидкости низкий, долейте достаточное количество требуемой охлаждающей жидкости для предотвращения замерзания и образования коррозии. Доведите уровень до метки “F(полный)”, но не заливайте избыточное количество жидкости.

Если пополнение приходится проводить часто, рекомендуем обратиться к авторизованному дилеру Kia для проверки системы.

Рекомендуемая жидкость системы охлаждения

- При добавлении охлаждающей жидкости следует использовать только деионизированную или мягкую воду. Запрещается добавлять жесткую воду в оригинальную охлаждающую жидкость. Ошибки при смешивании охлаждающей жидкости могут привести к серьезной неисправности или повреждению двигателя.
- Двигатель автомобиля имеет алюминиевые детали и должен быть защищен от коррозии и замерзания с помощью охлаждающей жидкости на основе этиленгликоля.
- ЗАПРЕЩАЕТСЯ использовать метиловый и этиловый спирты, а также добавлять их в рекомендуемые охлаждающие жидкости.
- Не следует использовать растворы, в которых содержится более 60% или менее 35% антифриза, поскольку они обладают пониженной эффективностью.

Процентное содержание компонентов смеси приведено в следующей таблице.

Температура окружающего воздуха	Процентное содержание компонентов смеси (объем)	
	Антифриз	Вода
-15°C (5°F)	35	65
-25°C (-13°F)	40	60
-35°C (-31°F)	50	50
-45°C (-49°F)	60	40

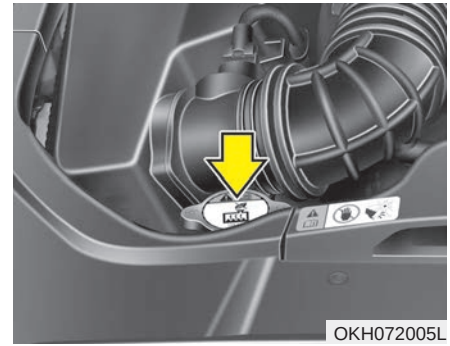
OKH072005L

⚠ ОСТОРОЖНО

Крышка радиатора

Не открывайте крышку радиатора при горячем двигателе и радиаторе. Горячая охлаждающая жидкость и пар, выходящие под давлением, могут привести к серьезной травме.

Замена охлаждающей жидкости

Для замены охлаждающей жидкости рекомендуем обращаться к авторизованному дилеру Kia.

⚠ ВНИМАНИЕ

Оберните горловину радиатора толстой тканью перед тем, как залить охладитель, с целью предотвратить перелив охладителя через горловину и попадание его в другие части двигателя, в частности, в генератор.

⚠ ОСТОРОЖНО

- Охлаждающая жидкость

- **Не заливайте охлаждающую жидкость радиатора или антифриз в бачок омывателя.**
- **Охлаждающая жидкость радиатора может серьезно ухудшить видимость при распылении ее на ветровое стекло и стать причиной потери управления автомобилем или повредить лакокрасочное покрытие и обшивку кузова.**

ТОРМОЗНАЯ ЖИДКОСТЬ

Проверка уровня тормозной жидкости

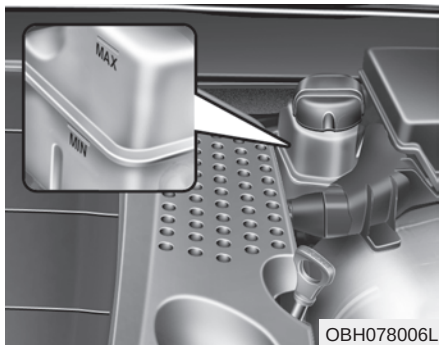

Периодически проверяйте уровень жидкости в бачке. Уровень должен быть между отметками MIN и MAX на боковой поверхности бачка.

Перед снятием крышки бачка и добавлением тормозной жидкости тщательно очистите зону вокруг крышки бачка для предотвращения загрязнения тормозной жидкости. Если уровень низкий, добавьте жидкость до уровня MAX. По мере увеличения пробега автомобиля уровень жидкости снижается. Это нормальное состояние, связанное с износом тормозных накладок. Если уровень жидкости чрезмерно низкий, рекомендуется обратиться к официальному дилеру Kia для проверки системы тормозов.

Используйте только рекомендованную тормозную жидкость. (См. «Рекомендованные масла и объемы» в разделе 8.)

Никогда не смешивайте разные типы жидкости.

⚠ ОСТОРОЖНО

- Повышенный расход тормозной жидкости

В случае если часто требуется доливать тормозную жидкость, рекомендуется обратиться к официальному дилеру Kia для проверки системы.

⚠ ОСТОРОЖНО

- Тормозная жидкость

Необходимо осторожно обращаться с тормозной жидкостью при ее замене или доливе. Не допускайте попадания тормозной жидкости в глаза. При попадании тормозной жидкости в глаза, немедленно промойте их большим количеством проточной водопроводной воды. После этого необходимо как можно скорее провести медицинское обследование глаз.

⚠ ВНИМАНИЕ

Следите за тем, чтобы тормозная жидкость не попадала на лакокрасочное покрытие кузова автомобиля, поскольку это приведет к его повреждению. Не следует использовать тормозную жидкость, которая в течение продолжительного времени находилась в контакте с воздухом, поскольку в этом случае ее качество не может быть гарантировано. Ее следует утилизировать надлежащим образом. Используйте только рекомендуемые марки тормозной жидкости. Несколько капель минерального масла (например, моторного), попавшие в тормозную систему вашего автомобиля, способны повредить детали этих систем.

ЖИДКОСТЬ УСИЛИТЕЛЯ РУЛЕВОГО УПРАВЛЕНИЯ

Проверка уровня жидкости усилителя рулевого управления

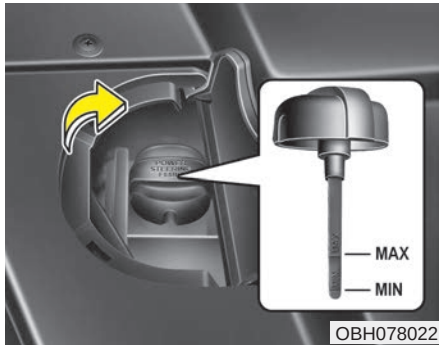

OBH078022

Периодически производите проверку уровня жидкости в расширительном бачке усилителя рулевого управления. Проверку следует проводить, установив автомобиль на ровной горизонтальной поверхности. При нормальной температуре уровень должен находиться между рисками “MIN” и “MAX’ на боковой поверхности бачка.

Перед выполнением долива жидкости тщательно очистите поверхность вокруг крышки бачка во избежание загрязнения жидкости.

Если уровень низкий, долейте жидкость до отметки “MAX”.

✻ К СВЕДЕНИЮ

Убедитесь в том, что уровень жидкости находится в диапазоне “HOT”, указанном на бачке. Если жидкость холодная, убедитесь в том, что ее уровень находится в диапазоне “COLD”.

Если добавлять жидкость в систему усилителя руля приходится часто, рекомендуем обратиться к авторизованному дилеру Kia для проверки системы.

⚠ ВНИМАНИЕ

- ***Во избежание повреждения насоса усилителя рулевого управления, не следует эксплуатировать автомобиль в течение продолжительного времени при низком уровне жидкости усилителя рулевого управления.***
- ***Не запускайте двигатель при пустом бачке усилителя рулевого управления.***
- ***При доливе рабочей жидкости следите, чтобы в бачок не попадала грязь.***
- ***Недостаточное количество жидкости может привести к увеличению усилия, требуемого для поворота рулевого колеса, и/или появлению шума в системе усилителя рулевого управления.***
- ***При использовании рабочей жидкости, не соответствующей требованиям, может произойти снижение эффективности работы усилителя рулевого управления и повреждение его элементов.***

Используйте только рекомендуемые марки жидкости усилителя рулевого управления. (См. “Рекомендуемые смазочные материалы и информация об объемах” в разделе 8).

Проверка шланга усилителя рулевого управления

Перед выездом проверьте соединения на наличие утечек, существенных повреждений и перегибов шланга усилителя рулевого управления.

ЖИДКОСТЬ ОМЫВАТЕЛЯ ВЕТРОВОГО СТЕКЛА

Проверка уровня жидкости в бачке омывателя ветрового стекла

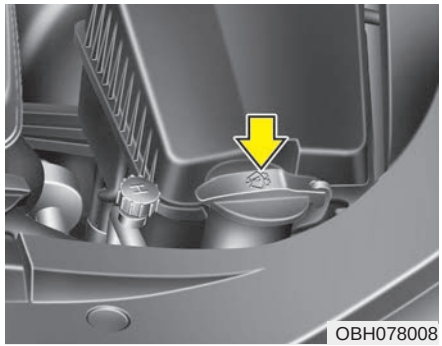

Бачок выполнен полупрозрачным, что позволяет визуально оценить уровень жидкости при беглом осмотре.

Проверьте уровень жидкости в бачке омывателя и долейте жидкость, если необходимо. При отсутствии специального раствора можно использовать чистую воду. Однако в районах с холодным климатом следует использовать незамерзающие моющие растворы.

⚠ ОСТОРОЖНО
- Охлаждающая жидкость

- **Не заливайте охлаждающую жидкость радиатора или антифриз в бачок омывателя.**
- **Охлаждающая жидкость радиатора может серьезно ухудшить видимость при распылении ее на ветровое стекло и стать причиной потери управления автомобилем или повредить лакокрасочное покрытие и обшивку кузова.**

(Продолжение)

(Продолжение)

- **Жидкость для омывателя ветрового стекла содержит некоторое количество спирта и при определенных условиях может воспламеняться. Не допускайте контакта искр или открытого пламени с жидкостью омывателя или бачком для жидкости омывателя. При этом может быть нанесен ущерб автомобилю и здоровью пассажиров.**
- **Жидкость омывателя ветрового стекла является ядовитой для людей и животных. Запрещается пить жидкость омывателя ветрового стекла. Также не допускайте попадания ее на кожу. Это может нанести существенный вред здоровью или привести к смертельному исходу.**

ВОЗДУШНЫЙ ФИЛЬТР

Замена фильтра

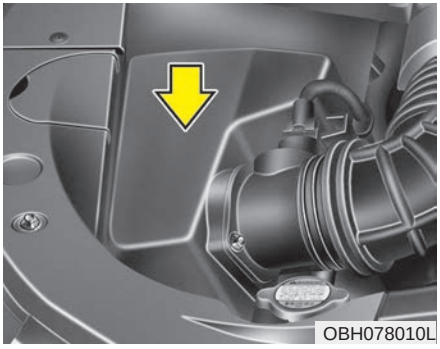

Он должен быть заменен при необходимости, промывка не допускается.

Фильтр может быть очищен при осмотре фильтрующего элемента воздушного фильтра.

Очистить фильтр сжатым воздухом.

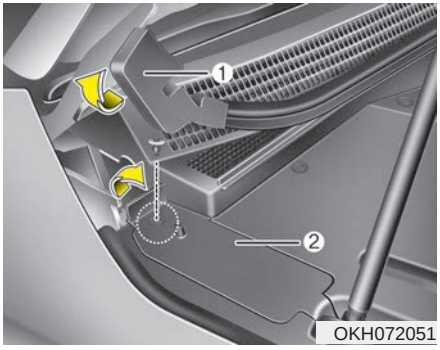

1. Поднимите торец уплотнителя (1) вверх.
2. Нажмите на головку фиксатора отверткой, затем извлеките фиксатор.
3. Поднимите заднюю часть небольшой сервисной крышки (2) вверх, затем снимите крышку.

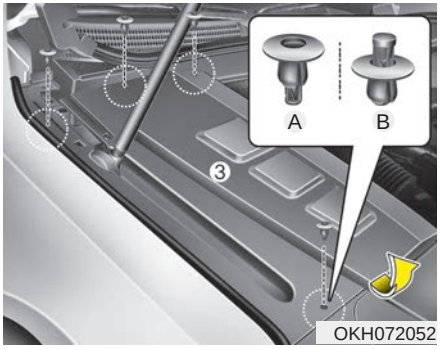

(A): для установки
(B): для снятия

4. Нажмите на головку фиксатора отверткой, затем извлеките фиксатор из главной сервисной крышки (3).
5. Сдвиньте главную сервисную крышку на 7 мм (0,28 дюйма) в сторону передней части автомобиля.
6. Поднимите главную сервисную крышку вверх и снимите ее. Соблюдайте осторожность, чтобы не повредить держатель под главной сервисной крышкой.

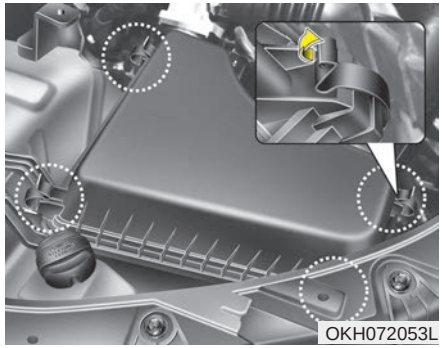

7. Отпустите защелки, крепящие крышку воздушного фильтра, и откройте крышку.
8. Вытереть внутренние поверхности воздухоочистителя.

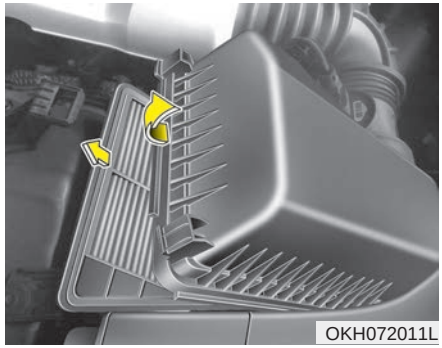

9. Замените воздушный фильтр.
10. Закрепите крышку с помощью защелок.

Замену фильтра необходимо производить в соответствии с графиком технического обслуживания.

Если автомобиль эксплуатируется в районах с повышенной запыленностью или песчаных районах, интервалы между заменами фильтрующего элемента должны быть меньше интервалов, рекомендуемых для нормальных условий эксплуатации. (См. пункт “Техническое обслуживание при тяжелых условиях эксплуатации автомобиля” в данном разделе).

⚠ ВНИМАНИЕ

- ***Не эксплуатируйте автомобиль без воздушного фильтра, это приведет к повышенному износу двигателя.***
- ***При снятии фильтрующего элемента воздушного фильтра следите за тем, чтобы пыль или грязь не попадали во впускную магистраль, поскольку это может привести к повреждению двигателя.***
- ***Рекомендуем использовать запасные части, приобретенные у авторизованного дилера Kia.***

ВОЗДУШНЫЙ ФИЛЬТР СИСТЕМЫ УПРАВЛЕНИЯ МИКРОКЛИМАТОМ

Состояния фильтра

Необходимо заменять воздушный фильтр системы кондиционирования согласно графику технического обслуживания. Если автомобиль эксплуатируется в городах с сильно загрязненным воздухом или в условиях запыленных, неровных дорог в течение продолжительного периода времени, фильтр необходимо проверять и менять чаще. При самостоятельной замене воздушного фильтра системы управления микроклиматом следуйте методике, описанной ниже; выполняя замену, следите за тем, чтобы не повредить другие компоненты автомобиля.

Производите замену воздушного фильтра согласно графику технического обслуживания.

Замена фильтра

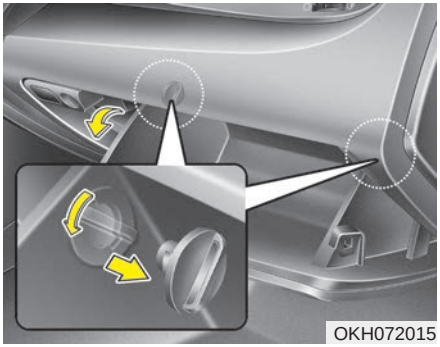

1. При открытом перчаточном ящике: удалить с обеих сторон стопоры.

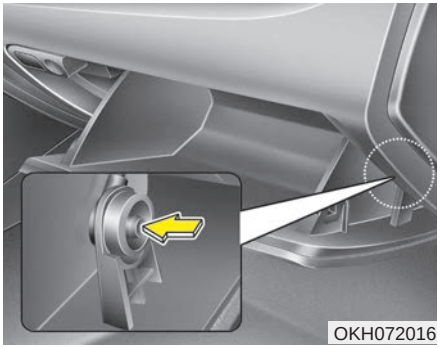

2. Откройте перчаточный ящик и потяните поддерживающие планки (1).

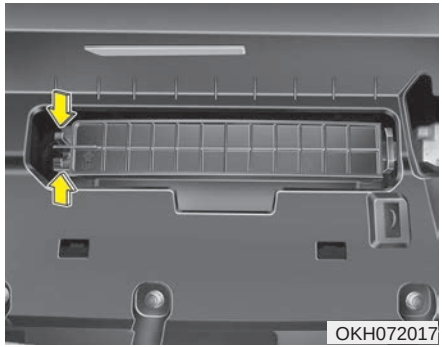

3. Снимите крышку воздушного фильтра климат-контроля, нажав на фиксатор с левой стороны крышки.

4. Замените воздушный фильтр системы управления микроклиматом.
5. Установка выполняется в порядке, обратном разборке.

✻ К СВЕДЕНИЮ

При замене воздушного фильтра климат-контроля устанавливайте его правильно. В противном случае в системе может появиться шум, а эффективность фильтрации может понизиться.

ЩЕТКИ СТЕКЛООЧИСТИТЕЛЯ

Проверка состояния щеток

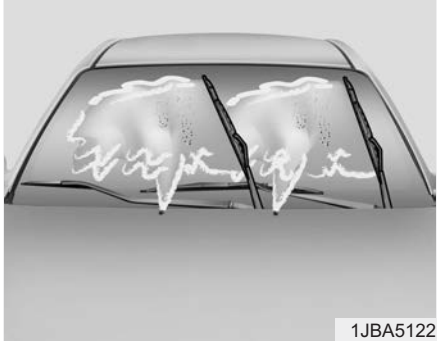
1JBA5122

✻ К СВЕДЕНИЮ

Известно, что горячий промышленный воск, который наносится в автоматических автомобильных мойках, осложняет очистку лобового стекла.

Загрязнение лобового стекла или щеток стеклоочистителя посторонними веществами может снизить эффективность работы стеклоочистителя. Обычными источниками загрязнения являются насекомые, сок деревьев и горячий воск, используемый в некоторых коммерческих автомобильных мойках. Если щетки плохо очищают стекло, вымойте стекло и щетки качественным моющим средством или нейтральным чистящим средством, после чего тщательно ополосните чистой водой.

⚠ ВНИМАНИЕ

Чтобы не повредить щетки стеклоочистителя, не используйте вблизи них бензин, керосин, сольвент или другие растворители.

Замена щеток

Если стеклоочистители не очищают стекло должным образом, это может означать, что щетки изношены или повреждены, и их необходимо заменить.

⚠ ВНИМАНИЕ

Во избежание повреждения рычагов стеклоочистителей не следует пытаться перемещать их вручную.

⚠ ВНИМАНИЕ

Использование щеток стеклоочистителей, не соответствующих требованиям, может привести к неисправностям стеклоочистителей и выходу их из строя.

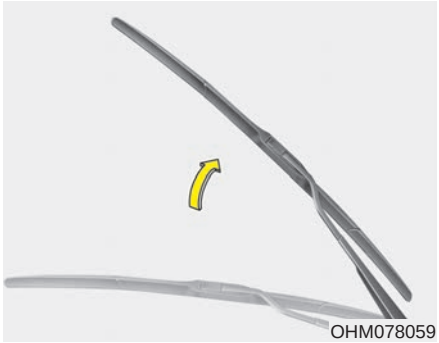

1. Поднимите рычаг стеклоочистителя.

⚠ ВНИМАНИЕ

Не допускайте падения рычага стеклоочистителя на ветровое стекло, поскольку он может выбить кусок стекла или расколоть стекло.

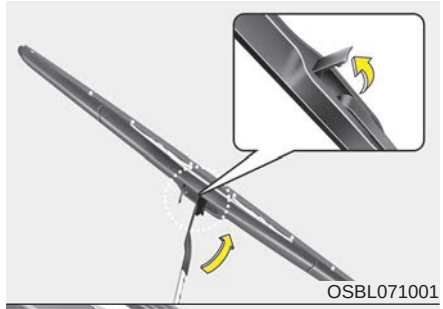

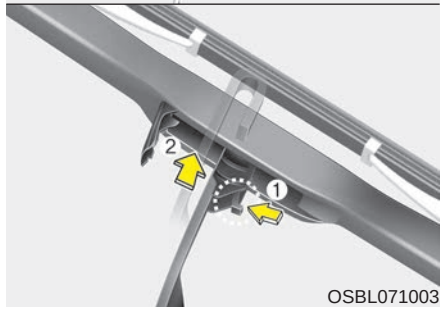

2. Поверните фиксатор щетки стеклоочистистителя. Затем поднимите фиксатор стеклоочистистителя.
3. Нажмите на фиксатор (1), затем поднимите рычаг стеклоочистителя (2).

4. Опустите рычаг стеклоочистителя (3) и установите новый узел щетки в порядке, обратном порядку снятия.
5. Верните рычаг стеклоочистителя на ветровое стекло.

АККУМУЛЯТОРНАЯ БАТАРЕЯ

Рекомендации по обращению с аккумуляторной батареей

- Следите за тем, чтобы аккумуляторная батарея была надежно закреплена.
- Аккумуляторная батарея должна быть чистой и сухой.
- Клеммы и контакты разъемов должны быть чистыми, плотно прилегающими и покрытыми слоем технического вазелина или специальной смазки для электрических контактов.
- Электролит, вылившийся из аккумуляторной батареи, следует немедленно смыть водным раствором пищевой соды.
- Если автомобиль не будет использоваться в течение продолжительного времени, отсоедините кабели от аккумуляторной батареи.

ОСТОРОЖНО

- Основные опасности, связанные с эксплуатацией аккумуляторной батареи

При работе с аккумуляторными батареями внимательно прочтите следующие указания.

Не подносите к батарее зажженные сигареты, открытый огонь из других источников и не производите искр.

В элементах аккумуляторной батареи постоянно присутствует горючий газ - водород, который может взорваться при воспламенении.

(Продолжение)

(Продолжение)

Храните аккумуляторные батареи вне досягаемости детей, поскольку в батареях содержится СЕРНАЯ КИСЛОТА. Не допускайте попадания кислоты, находящейся в батарее, на кожу, в глаза, на одежду или лакокрасочные покрытия.

Если электролит попал вам в глаза, промывайте их чистой водой в течение не менее 15 минут и как можно скорее обратитесь за медицинской помощью. Если электролит попал вам на кожу, тщательно промойте пораженный участок. Если вы чувствуете боль или жжение, как можно скорее обратитесь за медицинской помощью.

(Продолжение)

(Продолжение)

При выполнении зарядки аккумуляторной батареи или проведении работ вблизи нее надевайте защитные очки. При работе в закрытых помещениях обеспечьте надлежащую вентиляцию.

Неправильно утилизированная аккумуляторная батарея может нанести вред окружающей среде и здоровью людей. Утилизация аккумуляторных батарей должна проводиться в соответствии с местным законодательством или нормативами.

(Продолжение)

(Продолжение)

- **При подъеме аккумуляторной батареи в пластиковом корпусе, избыточное давление на корпус может привести к утечке кислоты, и, как следствие, получению травм. Поднимайте аккумуляторную батарею с помощью приспособления для переноски или взявшись двумя руками за противоположные углы.**
- **Не пытайтесь заряжать аккумуляторную батарею, когда к ней подсоединены кабели.**
- **В системе электронного зажигания применяется высокое напряжение. Не прикасайтесь к ее элементам при работающем двигателе или включенном зажигании.**

Несоблюдение правил техники безопасности, перечисленных выше, может привести к получению серьезных травм или гибели.

⚠ ВНИМАНИЕ

- ***Если автомобиль длительное время не используется и находится в условиях низких температур, отсоединяйте аккумуляторную батарею и храните ее в помещении.***
- ***Во избежание повреждения корпуса аккумуляторной батареи в условиях низких температур всегда заряжайте батарею полностью.***
- ***При подключении неразрешенных электронных устройств к АКБ она может разрядиться. Запрещается использовать неразрешенные устройства.***
- ***Убедитесь, что крышка АКБ закрыта. Если крышка АКБ не закрыта должным образом, может возникнуть неисправность, так как электрические компоненты будут подвержены воздействию влаги.***

⚠ ОСТОРОЖНО

Рекомендуется обратиться к авторизованному дилеру Kia для проверки системы.

Наклейка с указанием емкости аккумуляторной батареи (см. пример)

■ Пример

OJD072039

❊ Наклейка на аккумуляторной батарее может отличаться от показанной на рисунке.

1. CMF60L-BCI : Принятое в компании Kia название модели аккумуляторной батареи
2. 12V: Номинальное напряжение
3. 60Ah (20HR) : Номинальная емкость (в ампер-часах)
4. 92RC : Номинальная резервная емкость (в минутах)
5. 550CCA : Ток холодной прокрутки в амперах по методике SAE
6. 440A: Ток холодной прокрутки в амперах по методике EN

Подзарядка аккумуляторной батареи

В вашем автомобиле установлена не требующая обслуживания аккумуляторная батарея, изготовленная с использованием кальция.

- Если произошел разряд аккумуляторной батареи в течение короткого промежутка времени (например, по причине оставленных включенными фар или ламп освещения салона автомобиля, не использовавшегося какое-то время), необходимо произвести медленную зарядку батареи (малым током) в течение 10 часов.
- Если аккумуляторная батарея постепенно разрядилась по причине высокой электрической нагрузки в процессе использования автомобиля, подзарядите ее током 20~30 A в течение двух часов.

⚠ ОСТОРОЖНО
- Подзарядка аккумуляторной батареи

При подзарядке аккумуляторной батареи необходимо соблюдать следующие меры предосторожности:

- **Необходимо снять аккумуляторную батарею с автомобиля и расположить ее в месте с хорошей вентиляцией.**
- **Вблизи аккумуляторной батареи запрещается курить, а также выполнять действия, связанные с опасностью возникновения искр или открытого пламени.**
- **Следите за батареей в процессе зарядки, остановите зарядку и уменьшите ее скорость, если в элементах батареи началось сильное выделение газа (кипение) или если температура электролита в любом из элементов превышает 49°C (120°F).**
- **При выполнении проверки аккумуляторной батареи в процессе зарядки надевайте защитные очки.**

(Продолжение)

(Продолжение)

- **Отключение зарядного устройства аккумуляторной батареи производится в следующем порядке.**
  1. **Переведите главный выключатель зарядного устройства аккумуляторной батареи в положение “Выключено”.**
  2. **Отсоедините контактный зажим от отрицательной клеммы аккумуляторной батареи.**
  3. **Отсоедините контактный зажим от положительной клеммы аккумуляторной батареи.**

⚠ ОСТОРОЖНО

- **Перед выполнением операций по техническому обслуживанию или подзарядке аккумуляторной батареи, отключите все электрооборудование и выключите двигатель.**
- **Кабель, идущий к отрицательной клемме аккумуляторной батареи, должен отключаться первым, а подключаться последним.**
- **Рекомендуется обратиться к авторизованному дилеру Kia для проверки системы.**

⚠ **ВНИМАНИЕ**

- ***АКБ следует хранить вдали от воды и прочих жидкостей.***
- ***Рекомендуется использовать запасные части, приобретенные у дилера Kia.***

Сброс параметров приборов

После разряда или отключения аккумуляторной батареи необходимо сбросить параметры некоторых функций и приборов:

- Автоматический подъем/опускание окон (см. раздел 4)
- Люк (см. раздел 4)
- Система запоминания положения водителя (см. раздел 4)
- Маршрутный компьютер (см. раздел 4)
- Система управления микроклиматом (см. раздел 4)
- Часы (см. раздел 4)
- Аудиосистема (см. раздел 4)

КОЛЕСА И ШИНЫ

Уход за шинами

Для обеспечения надлежащего технического обслуживания, безопасности в эксплуатации и максимальной экономии топлива, рекомендуется постоянно поддерживать рекомендуемое давление в шинах и соблюдать предписанные для вашего автомобиля предельные нагрузки на колеса и распределение нагрузки.

Рекомендуемое давление воздуха в холодных шинах

Необходимо ежедневно производить проверку давления во всех шинах (включая запасное колесо). Проверка выполняется при холодных шинах. “Холодными” считаются шины автомобиля, который не был в движении, по крайней мере, три часа или проехал менее 1,6 км (1 мили).

Рекомендуемые величины давления должны поддерживаться для удобства и безопасности вождения автомобиля, хорошей управляемости и минимального износа шин.

Рекомендуемые величины давлений приведены в пункте “Колеса и шины” в разделе 8.

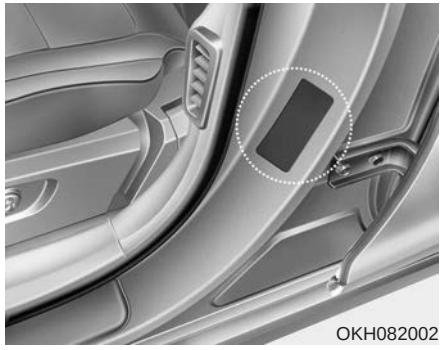

Все технические характеристики (размеры и давление) приведены в табличке, прикрепленной к автомобилю.

⚠ ОСТОРОЖНО
- Недостаточное давление в шинах

Значительное понижение давления (на 70 кПа (10 фунтов/кв. дюйм) и более) может привести к резкому усилению нагрева, становясь причиной разрывов шин, отслоения протектора и других повреждений шин, вследствие чего может произойти потеря управления автомобилем, приводящая, в свою очередь, к серьезным травмам или смерти. Риск такого перегрева значительно повышается в жаркие дни или при движении на высокой скорости в течение продолжительного периода времени.

⚠ ВНИМАНИЕ

- ***Пониженное давление в шинах также приводит к чрезмерному износу, плохой управляемости и снижению экономии топлива. Также может произойти деформация колес. Поддерживайте необходимый уровень давления в шинах. Если приходится часто подкачивать шины, рекомендуем обратиться к авторизованному дилеру Kia для проверки системы.***
- ***Повышенное давление в шинах приводит повышению чувствительности к неровностям дороги, чрезмерному износу в средней части протектора шины и увеличение вероятности повреждения шины из-за дефектов дорожного покрытия.***

⚠ ВНИМАНИЕ

- ***Давление в нагретых шинах обычно превышает величину давления, рекомендованную для холодных шин, на 28~41 кПа (4~6 фунтов/кв. дюйм). Не спускайте воздух из нагретых шин для регулирования давления. В противном случае давление будет ниже рекомендуемого уровня.***
- ***Убедитесь, что по окончании работ были установлены колпачки зарядных клапанов шин. При отсутствии колпачка грязь или влага могут попасть внутрь клапана и стать причиной утечки воздуха. Если колпачок клапана утерян, как можно скорее установите новый.***

⚠ ОСТОРОЖНО
- Накачивание шин

Повышенное и пониженное давление в шине снижает ее ресурс, негативно сказывается на управляемости автомобиля и может привести к повреждению шины. Это, в свою очередь, может привести к потере управления автомобилем и получению травм.

⚠ ВНИМАНИЕ
- Давление воздуха в шине

Всегда следуйте приведенным ниже рекомендациям:

- ***Проверяйте давление воздуха при холодных шинах. (После того, как автомобиль был припаркован в течение как минимум трех часов или проехал не более 1,6 км с момента запуска двигателя).***
- ***Проверяйте давление воздуха в шине запасного колеса при каждой проверке давления воздуха в шинах.***
- ***Не перегружайте автомобиль. Следите за тем, чтобы не перегружать багажник на крыше автомобиля (при наличии).***
- ***Изношенные, старые шины могут стать причиной аварии. Если протектор сильно изношен или шины были повреждены, их следует заменить.***

Проверка давления воздуха в шинах

Проверяйте давление воздуха в шинах не реже, чем один раз в месяц.

Также проверьте давление воздуха в шине запасного колеса.

Методика проверки

Для проверки давления в шинах используйте качественный манометр. Соответствие давления воздуха в шине рекомендуемой величине невозможно определить по внешним признакам, не проводя измерений. Радиальные шины могут выглядеть нормально накачанными даже при пониженном давлении.

Проверяйте давление воздуха при холодных шинах. - “Холодными” считаются шины автомобиля, который не был в движении, по крайней мере, три часа или проехал менее 1,6 км (1 мили).

Снимите колпачок со штока зарядного клапана шины. Для выполнения измерения давления плотно прижмите манометр к клапану. Если при холодных шинах давление соответствует рекомендуемой величине, указанной на шине и в табличке с данными о допустимой загрузке автомобиля, дальнейшего регулирования давления не требуется. Если давление низкое, закачивайте воздух, пока не будет достигнута рекомендуемая величина.

При повышенном давлении воздуха в шине, стравите воздух, нажав на металлический шток в центре зарядного клапана шины. Повторно проверьте величину давления по манометру. Следите за тем, чтобы по окончании работ на штоки клапанов были установлены колпачки. Это позволит предотвратить утечки, защищая от попадания грязи и влаги.

⚠ ОСТОРОЖНО

- **Регулярно проверяйте давление в шинах, а также отсутствие их износа или повреждения. При проведении проверки обязательно используйте манометр.**
- **Шины с повышенным или пониженным давлением воздуха изнашиваются неравномерно. Вследствие этого, ухудшается управляемость автомобиля, может произойти потеря управления автомобилем или внезапный разрыв шины, что приводит к авариям, травмам или гибели людей. Рекомендованное давление воздуха в холодных шинах автомобиля приводится в данном Руководстве, а также на табличке с маркировкой шин, расположенной на средней стойке со стороны водителя.**

(Продолжение)

(Продолжение)

- **Изношенные, старые шины могут стать причиной аварии. Необходимо заменять изношенные и поврежденные шины, а также шины со следами неравномерного износа.**
- **Не забывайте проверять давление воздуха в шине запасного колеса. Компания Kia рекомендует выполнять проверку давление воздуха в шине запасного колеса при каждой проверке давления воздуха в шинах основных колес.**

Перестановка колес

Для выравнивания износа протектора рекомендуется переставлять колеса через каждые 12 000 км (7 500 миль) пробега или ранее, если происходит неравномерный износ.

Проводя перестановку, проверьте правильность балансировки колес.

При перестановке проверьте колеса на наличие неравномерного износа и повреждений. Причиной повышенного износа обычно является неправильное давление воздуха в шинах, неправильный угол установки колес, разбалансированность колес, езда с резкими торможениями и поворотами. Убедитесь, что на протекторе и на боковых сторонах шины нет неровностей или выпуклостей. Если будет обнаружен один из перечисленных дефектов, шину следует заменить.

Также шину следует заменить, если видна кордная ткань или корд. После перестановки колес убедитесь, что давление в передних и задних шинах соответствует рекомендуемым значениям, а также проверьте затяжку крепежных гаек.

См. пункт “Колеса и шины” в разделе 8.

С запасным колесом стандартного размера (при наличии)

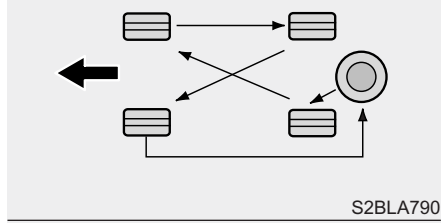

S2BLA790

При отсутствии запасного колеса

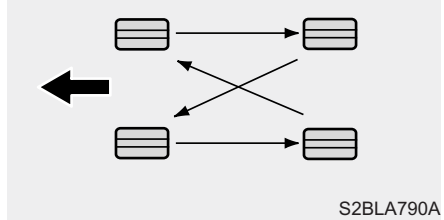

S2BLA790A

Шины с направленным протектором (при наличии)

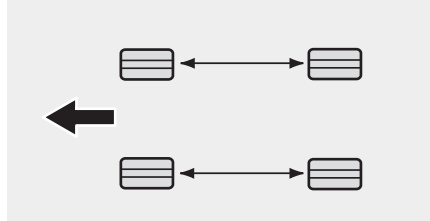

CBGQ0707A

При перестановке колес необходимо проверить тормозные колодки на наличие износа.

✻ К СВЕДЕНИЮ

В случае радиальных шин, имеющих ассиметричный рисунок протектора, возможна только перестановка передних колес назад. Перестановка колес с левой на правую сторону не допускается.

⚠ ОСТОРОЖНО

- **Не используйте компактное запасное колесо при перестановке.**
- **Ни в коем случае не используйте одновременно шины с диагональным и радиальным кордом. Это может привести к изменению управляемости автомобиля на дороге и, как следствие, серьезным травмам или смерти и повреждению имущества.**

Регулировка углов установки колес и балансировка шин

На заводе-изготовителе производится тщательная регулировка углов установки колес и балансировка шин вашего автомобиля, что обеспечивает максимально возможный ресурс шин и лучшие значения общих характеристик автомобиля.

В большинстве случаев необходимости в повторной регулировке углов установки колес не возникает. Однако если вы заметили повышенный износ шин или ваш автомобиль при движении смещается в сторону, то углы установки колес необходимо восстановить.

Если при движении по ровной дороге возникает вибрация, то, возможно, необходимо произвести повторную балансировку колес.

⚠ ВНИМАНИЕ

Установка балансировочных грузиков, не соответствующих требованиям, может привести к повреждению алюминиевых дисков колес вашего автомобиля. Используйте только соответствующие требованиям балансировочные грузики.

Замена шин

Если шина изношена равномерно, то индикатор износа появится в виде сплошной полосы, расположенной поперек протектора. Это означает, что на шине остался слой протектора толщиной менее 1,6 мм (1/16 дюйма). Если это произошло, замените шину.

Замену следует провести, не дожидаясь, пока полоса появится по всей ширине протектора.

⚠ ОСТОРОЖНО - Замена шин

Для уменьшения вероятности получения серьезных травм или гибели людей при возникновении аварийных ситуаций, вызванных разрывом шины или потерей управления автомобилем:

- **Необходимо заменять изношенные и поврежденные шины, а также шины со следами неравномерного износа. Износ шин может привести к снижению эффективности торможения и рулевого управления, а также к уменьшению сцепления с поверхностью дороги.**

(Продолжение)

(Продолжение)

- **Запрещается эксплуатировать автомобиль с пониженным или повышенным давлением воздуха в шинах. Это может привести к неравномерному износу и выходу шин из строя.**
- **При замене шин запрещается одновременная установка на одном автомобиле шин с радиальным и диагональным расположением слоев корда.**

  При переходе от шин с радиальным кордом к шинам с диагональным кордом необходимо заменить все шины (включая шину запасного колеса).

(Продолжение)

(Продолжение)

- **Использование колес и шин с размерами, отличными от рекомендуемых, может привести к изменению или ухудшению характеристик управляемости автомобилем и, как следствие, к тяжелой аварии.**
- **Установка колес, которые не соответствуют техническим требованиям компании Kia, может быть затруднена.**

  Кроме того, использование таких колес может привести к ухудшению характеристик управляемости или повреждению автомобиля.

(Продолжение)

(Продолжение)

- **Система ABS работает, сравнивая скорость колес. Размер шины может повлиять на частоту вращения колеса.**

  Все 4 устанавливаемые на замену шины автомобиля должны соответствовать по размеру оригинальным. Использование шин разного размера может стать причиной неправильной работы ABS (антиблокировочная система тормозов) и ESC (электронная система динамической стабилизации).

Замена колес

При замене колес, независимо от причины, по которой она выполняется, убедитесь, что новые колеса эквивалентны оригинальным заводским по диаметру, ширине обода и вылету колеса.

⚠ ОСТОРОЖНО

Неправильные размеры колес могут отрицательно влиять на ресурс колес и подшипников, характеристики торможения и остановки, управляемость автомобиля, дорожный просвет, зазор между шиной и кузовом, зазор при установленных цепях противоскольжения, правильность показаний спидометра, регулировку фар и высоту бампера.

Сцепление шин с дорогой

Сцепление шины с дорогой может ухудшиться при езде на изношенных, плохо накачанных шинах или езде по дорогам со скользким покрытием. Когда становится виден индикатор износа, шины необходимо заменить. Для уменьшения вероятности потери управления автомобилем снижайте скорость во время дождя, снега или при движении по обледеневшей дороге.

Техническое обслуживание шин

Помимо поддержания правильного давления воздуха, снижение износа шин также достигается за счет правильных углов установки колес. Если шина изнашивается неравномерно, рекомендуется обратиться к авторизованному дилеру Kia для регулировки колес.

При установке новых колес убедитесь, что они отбалансированы. Это позволит сделать вождение более комфортабельным и увеличить ресурс шины. Кроме того, шина должна проходить повторную балансировку каждый раз, когда она снимается с диска.

Маркировка на боковой поверхности шины

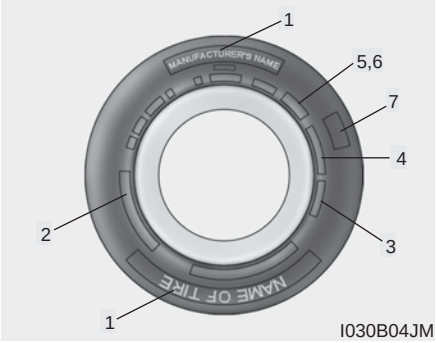

В маркировке указаны основные характеристики шины, а также идентификационный номер шины (TIN), необходимый для подтверждения наличия сертификата на соответствие стандартам безопасности. Номер TIN может использоваться для идентификации шины при ее возврате.

1. Производитель или торговая марка

Указан производитель или торговая марка.

2. Обозначение размера шины

На боковую поверхность шины наносится условное обозначение ее размера. Эти данные потребуются вам при выборе шин для замены. Ниже приводится значение букв и цифр в условном обозначении размера шины.

Пример обозначения размера шины:

(Эти цифры приведены строго в качестве примера; обозначение размера ваших шин может меняться в зависимости от модели автомобиля).

245/50R18 100V

245 - ширина шины в миллиметрах.

50 - отношение высоты профиля поперечного сечения шины к его ширине, выраженное в процентах.

R - кодовое обозначение типа шины (радиальная).

18 - диаметр обода в дюймах.

100 - индекс нагрузки. Цифровой код, соответствующий максимальной нагрузке, которую может выдержать шина.

V - символ, обозначающий скоростную категорию шины. Для получения дополнительной информации смотри таблицу скоростных категорий, приведенную в данном разделе.

Обозначение размера колеса

На колеса также наносится маркировка, содержащая данные, необходимые при выполнении замены. Ниже приводится значение букв и цифр в условном обозначении размера колеса.

Пример обозначения размера колеса:

7,5JX18

7,5 - ширина обода в дюймах.

J - обозначение профиля обода колеса.

18 - диаметр обода в дюймах.

Скоростные категории шин

В приведенной ниже таблице содержатся различные скоростные категории, используемые в настоящее время применительно к легковым автомобилям. Код скоростной категории является частью обозначения размера, наносимого на боковую поверхность шины. Этот символ соответствует максимальной скорости, при которой может эксплуатироваться шина.

Символ, обозначающий скоростную категорию шины	Максимальная скорость
S	180 км/ч (112 миль/час)
T	190 км/ч (118 миль/час)
H	210 км/ч (130 миль/час)
V	240 км/ч (149 миль/час)
Z	Свыше 240 км/ч (149 миль/час)

3. Проверка ресурса шины (TIN: идентификационный номер шины)

У всех шин, имеющих срок службы более шести лет согласно дате изготовления, по мере старения происходит естественное понижение прочностных и других характеристик (даже у шин неиспользуемых запасных колес). По этой причине, шины (включая шину запасного колеса) следует заменять на новые. Дата изготовления шины указывается на ее боковой поверхности (в некоторых случаях, с внутренней стороны) в составе кода DOT. Код DOT наносится на поверхность шин и состоит из цифр и букв английского алфавита. Дата изготовления содержится в последних четырех разрядах (символах) кода DOT.

DOT : XXXX XXXX OOOO

В первой части кода DOT содержится кодовый номер завода-изготовителя, размер шины и тип рисунка протектора, а последние четыре цифры указывают неделю и год изготовления.

Например:

DOT XXXX XXXX 1612 указывает, что шина была изготовлена на 16-й неделе 2012 г.

⚠ ОСТОРОЖНО
- Наработка шин

Со временем шины изнашиваются, даже если они не эксплуатируются. Вне зависимости от того стерлась ли покрышка или нет, рекомендуется заменять шины после шести (6) лет эксплуатации в обычных условиях. Жаркий климат или частые большие нагрузки могут ускорить процесс изнашивания шин. Игнорирование данного предупреждения может приветси к быстрому износу шин, что может привести к потере управления и аварии с серьезными травмами или смертью.

4. Материал и расположение корда в шине

Внутри шины находится большое количество слоев прорезиненной ткани. Производители должны указывать материалы, использованные при изготовлении шин. В этот список обычно входят сталь, нейлон, полиэстер и др. Буква “R” означает радиальное расположение слоев корда; буква “D” - диагональное или наклонное расположение слоев; буква “B” соответствует диагонально-поясной схеме расположения слоев.

5. Максимальное допустимое давление воздуха в шинах

Эта величина соответствует наибольшему давлению, которое может выдержать шина. Не превышайте максимальное допустимое давление в шине. Рекомендуемые значения давления в шине указываются в табличке “Характеристики шины и данные о допустимой загрузке автомобиля”.

6. Максимальная допустимая нагрузка

Эта величина, указываемая в килограммах и фунтах, означает максимальную нагрузку, которую может выдержать шина. Производя замену, всегда используйте шины, которые имеют ту же величину допустимой нагрузки, что и шины, установленные на автомобиль заводом-изготовителем.

7. Классификация по качеству на основании равномерного износа протектора шины

Стандарт качества можно найти при необходимости на боковой стороне шины между шириной протектора и шириной камеры.

Например:

ИЗНОСОСТОЙКОСТЬ

ПРОТЕКТОРА 200

СЦЕПЛЕНИЕ AA

ТЕМПЕРАТУРА A

Износ протектора

Категория качества по износу шины является относительной оценкой, основанной на скорости износа шины при контролируемых условиях в ходе цикла государственных испытаний. Например, шина, имеющая категорию 150, будет изнашиваться в полтора раза дольше в ходе государственных испытаний, чем шина категории 100.

Относительные характеристики зависят от реальных условий эксплуатации. Тем не менее, характеристики могут отличаться от нормальных из-за различий в стиле вождения, проводимом обслуживании, характеристиках дорожного покрытия и климата.

Обозначение категории наносится на боковые стенки шин, предназначенных для легковых автомобилей. Шины, поставляемые в качестве стандартного или дополнительного оснащения вашего автомобиля, могут отличаться по категории качества.

Сцепление с дорогой - AA, A, B & C

Существуют следующие категории качества по сцеплению с дорогой AA, A, B и C в порядке ухудшения характеристик. Категории представляют собой способность автомобиля тормозить на влажном асфальтовом или бетонном покрытии в ходе государственных испытаний. Шина категории C может иметь плохие показатели, характеризующие сцепление с дорогой.

⚠ ОСТОРОЖНО

Степень сцепления с дорожным покрытием, присвоенная данной шине, получена в ходе испытаний на торможение при движении вперед, и не может быть распространена на случаи ускорения автомобиля, движения на повороте и аквапланирования. Кроме того, она не отражает максимально возможного сцепления с дорожным покрытием.

Температура - A, B и C

Существуют следующие категории качества по температуре: A (наивысшая), B и C. Эти категории качества отражают стойкость шины к выделению тепла и ее способность рассеивать тепло в процессе испытаний в лабораторных условиях на соответствующем требованиям испытательном колесе.

Под действием высокой температуры может происходить ухудшение свойств материала покрышки и сокращение ее ресурса, кроме того, повышенная температура может привести к выходу шины из строя. Категории B и A представляют собой более высокие уровни показателей, полученные в лабораторных условиях с использованием испытательного колеса, чем минимальные, требуемые законодательством.

⚠ ОСТОРОЖНО
- Температура шины

Категория качества по температуре устанавливается для шины с нормальным давлением воздуха и при отсутствии перегрузки. Слишком высокая скорость, пониженное давление или повышенная нагрузка, действующие по отдельности или в сочетании друг с другом, могут приводить к увеличению температуры и возможному внезапному выходу шины из строя. Это может привести к потере управления автомобилем и стать причиной серьезной травмы или смерти.

ПЛАВКИЕ ПРЕДОХРАНИТЕЛИ

Для защиты электрической системы автомобиля от выхода из строя в результате электрической перегрузки используются плавкие предохранители.

Данный автомобиль имеет две панели предохранителей. Одна располагается под панелью со стороны водителя, остальные - в отсеке двигателя возле аккумуляторной батареи.

Если в вашем автомобиле не работают какие-либо осветительные приборы дополнительное электрооборудование или элементы управления, проверьте плавкий предохранитель соответствующей цепи. Если предохранитель перегорел, проводник внутри него будет расплавленным.

Если электрическая система не работает, в первую очередь проверьте панель предохранителей, установленную со стороны водителя.

Перед заменой перегоревшего предохранителя отсоедините отрицательный кабель АКБ.

Для замены сгоревшего плавкого предохранителя всегда используйте предохранитель того же номинала.

Если после выполнения замены предохранитель повторно перегорел, это указывает на наличие неисправности элементов электрической системы. Избегайте использования затронутых систем. Рекомендуем обратиться за консультацией к авторизованному дилеру Kia.

В автомобиле используются три вида предохранителей: предохранители ножевого типа для слабых токов, патронные предохранители, а также мультипредохранители для сильных токов.

⚠ ОСТОРОЖНО
- Замена предохранителя

- **Для замены плавкого предохранителя всегда используйте предохранитель того же номинала.**
- **Установка предохранителя с большим номинальным током может привести к повреждению и возникновению пожара.**
- **Запрещается даже временно устанавливать проволочные перемычки взамен соответствующих предохранителей. Это может привести к повреждению электрической проводки и возникновению пожара.**

⚠ ВНИМАНИЕ

Запрещается использовать отвертку или любой другой металлический предмет для извлечения предохранителей, поскольку это может вызвать короткое замыкание и повредить электрическую систему.

✻ К СВЕДЕНИЮ

Фактическая табличка на панели предохранителей/реле может отличаться от установленных элементов.

⚠ ВНИМАНИЕ

- ***При замене перегоревшего предохранителя или реле на новые убедитесь, что новый предохранитель или реле плотно входят в фиксаторы. Неполная установка предохранителя или реле может привести к повреждению проводки и электрических систем автомобиля, а также возможному пожару.***
- ***Не извлекайте предохранители, реле и клеммы, закрепленные болтами или гайками. Предохранители, реле и клеммы могут быть не полностью закреплены, что может привести к пожару. Если перегорают предохранители, реле или клеммы, закрепленные болтами или гайками, рекомендуется обратиться к авторизованному дилеру Kia.***

(Продолжение)

(Продолжение)

- ***Запрещается вставлять другие предметы, за исключением предохранителей и реле, в клеммы для предохранителей/реле, такие как отвертка или провод. Это может привести к неисправности контактов и сбою системы.***

Замена предохранителя, установленного на внутренней панели

■ Сидение водителя

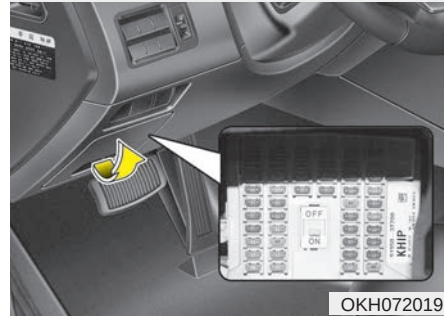

OKH072019

1. Переведите ключ зажигания и все другие выключатели в положение “Выключено”.
2. Откройте крышку панели предохранителей.

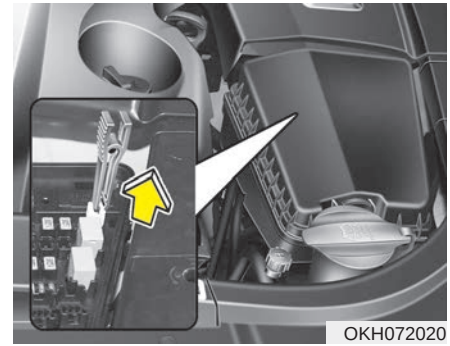
OKH072020

3. Извлеките прямым движением подозреваемый предохранитель.

   Пользуйтесь приспособлением для извлечения предохранителей, расположенном на панели на стороне переднего пассажира.
4. Проверьте снятый предохранитель; если он перегорел, замените его на новый.
5. Вставьте новый плавкий предохранитель с тем же номинальным током и убедитесь, что он надежно закреплен в зажимах.

В случае неплотного контакта рекомендуем обратиться к авторизованному дилеру Kia.

При отсутствии запасных предохранителей используйте предохранители с тем же номинальным током, установленные в цепях устройств, которые не являются обязательными для работы автомобиля, таких как прикуриватель.

Если фары или другие электрические элементы не работают, а плавкие предохранители на панели в салоне автомобиля исправны, проверьте панель плавких предохранителей в отсеке двигателя. Если плавкий предохранитель перегорел, его следует заменить.

Переключатель предохранителей

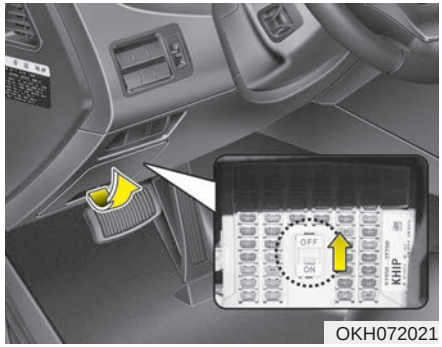

OKH072021

Всегда держите переключатель предохранителей в положении ON (ВКЛ).

В случае перемещения переключателя в положение OFF (ВЫКЛ) возможен сброс настроек некоторых компонентов, таких как аудиосистема и цифровые часы, а также неправильное функционирование передатчика (или электронного ключа).

⚠ ВНИМАНИЕ

- ***Всегда держите переключатель предохранителей в положении ON (ВКЛ) во время движения.***
- ***Не перемещайте транспортировочный предохранитель несколько раз. Возможен износ переключателя.***

Замена предохранителя, установленного на панели в отсеке двигателя

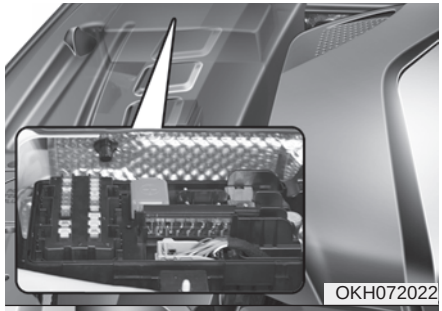
OKH072022

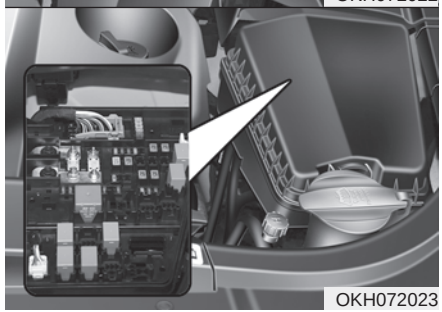
OKH072023

1. Переведите ключ зажигания и все другие выключатели в положение “Выключено”.
2. Нажмите на крышку панели плавких предохранителей и снимите ее.
3. Проверьте снятый предохранитель; если он перегорел, замените его на новый. Для извлечения или установки плавкого предохранителя на панели в отсеке двигателя используйте предназначенный для этого съемник.
4. Вставьте новый плавкий предохранитель с тем же номинальным током и убедитесь, что он надежно закреплен в зажимах. В случае неплотного контакта рекомендуем обратиться к авторизованному дилеру Kia.

⚠ ВНИМАНИЕ

После проверки панели плавных предохранителей в отсеке двигателя, надежно закрепите ее крышку. В противном случае может произойти выход из строя электрической системы из-за попадания в панель воды.

Главный предохранитель

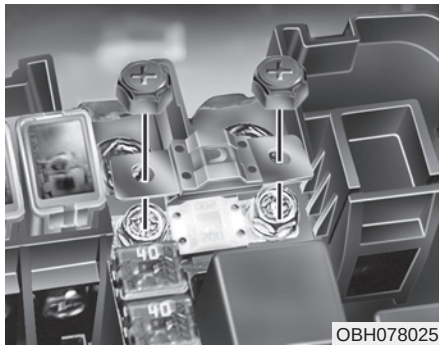
OBH078025

Если главный предохранитель перегорел, его необходимо извлечь следующим образом:

1. Остановить двигатель.
2. Отсоединить кабель от отрицательной (-) клеммы аккумуляторной батареи.
3. Открутить гайки, показанные на приведенном выше рисунке.
4. Заменить предохранитель на новый того же самого номинала.
5. Установить на место все демонтированные детали в обратной последовательности.

Мультипредохранитель

Если главный плавкий предохранитель перегорел, его следует заменить. Замена выполняется в следующем порядке:

1. Отсоедините отрицательный кабель АКБ.
2. Открутите гайки, показанные на рисунке выше.
3. Для замены сгоревшего плавкого предохранителя всегда используйте предохранитель того же номинала.
4. Установка выполняется в порядке, обратном разборке.

✻ К СВЕДЕНИЮ

В случае перегорания мультипредохранителя рекомендуем обратиться к авторизованному дилеру Kia.

Описание панели плавких предохранителей и реле

Под крышкой панели плавких предохранителей и реле находится табличка с наименованиями предохранителей/реле и величинами их номинальных токов.

✻ К СВЕДЕНИЮ

Отдельные пункты описания панели предохранителей могут быть неприменимы к вашему автомобилю. Описание является полным на момент издания. При проверке панели предохранителей своего автомобиля используйте табличку, расположенную на его корпусе.

Панель предохранителей на приборной панели

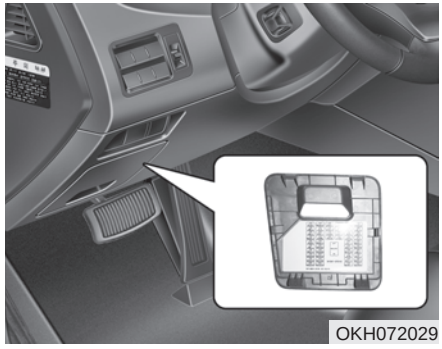
OKH072029

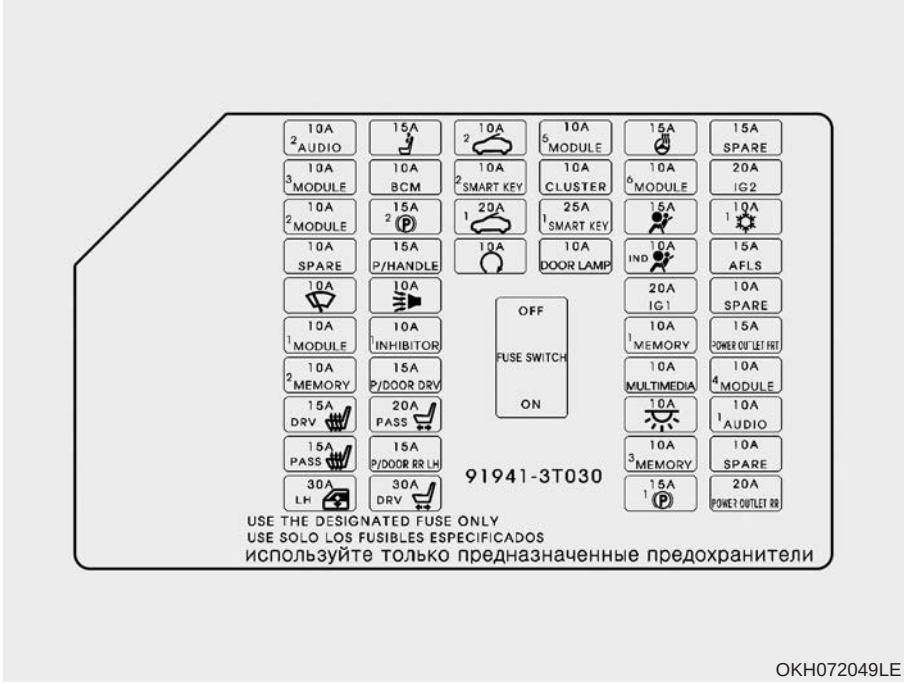

OKH072049LE

Наименование предохранителя	Символ	Номинал предохранителя	Защищаемая цепь
AUDIO 2	AUDIO 2	10A	Аудиовизуальное головное устройство с навигацией
MODULE 3	MODULE 3	10A	ЭБУ кондиционера, электрохромное зеркало заднего вида, регулятор задних сидений, тактильный переключатель на стороне водителя, задний левый/правый блок управления CCS, блок управления IMS водителя/пассажира, блок сиденья водителя с электроприводом, блок управления обогревателем заднего левого/правого сиденья, задняя интеллектуальная распределительная коробка (ЭБУ IPS)
MODULE 2	MODULE 2	10A	Блок телескопической рулевой колонки и наклона рулевого колеса, модуль камеры LDWS, переключатель на передней панели, переключатель стоп-сигнала, переключатель консоли АКПП, переключатель электрического стояночного тормоза, переключатель консоли, радар интеллектуального круиз-контроля
SPARE	SPARE	10A	Запасной
WIPER		10A	Датчик автоматического управления осветительными приборами
MODULE 1	MODULE 1	10A	BCM, главный переключатель крышки багажника, переключатель нижней панели
MEMORY 2	MEMORY 2	10A	Внешний зуммер, интеллектуальный разъем на стороне водителя, интеллектуальный разъем на стороне пассажира
DRV HEAT	DRV	15A	Тактильный переключатель на стороне водителя, модуль CCS водителя
PASS HEAT	PASS	15A	Модуль CCS пассажира
WINDOW LH	LH	30A	Модуль заднего левого электростеклоподъемника, модуль заднего правого электростеклоподъемника
HEADREST		15A	Активный датчик в подголовника
BCM	BCM	10A	BCM, многофункциональный переключатель, регулятор сиденья водителя/пассажира с электроприводом, модуль задней левой/правой двери
EPB 1	2 (P)	15A	Модуль электрического стояночного тормоза

Наименование предохранителя	Символ	Номинал предохранителя	Защищаемая цепь
P/HANDLE	P/ HANDLE	15A	Блок телескопической колонки и наклона рулевого колеса
B/ALARM		10A	BCM
INHIBITOR	INHIBITOR	10A	Без электрического рычага переключения передач АКПП: переключатель спортивного режима С электрическим рычагом переключения передач АКПП: электрический рычаг переключения передач АКПП
P/DR DRV	P/DOOR DRV	15A	Дверной замок на стороне водителя
PASS P/SEAT	PASS	20A	Без IMS: блок реле сиденья пассажира С IMS: модуль управления IMS пассажира
P/DOOR RR LH	P/DOOR RR LH	15A	Задний левый дверной замок
DRV P/SEAT	DRV	30A	Клапан поясничной опоры водителя, рычаг поясничной опоры водителя, модуль сиденья водителя с электроприводом
S/ROOF 2	2	10A	Электродвигатель люка в крыше
SMART KEY 2	SMART KEY 2	10A	Блок с металлическим сердечником (ПП № 2) (реле положений P/N), ЭБУ электронных ключей
S/ROOF 1	1	20A	Электродвигатель люка в крыше
START		10A	Кнопка пуска-останова
MODULE 5	MODULE 5	10A	Блок кругового обзора, блок расчета траектории движения при парковке, проецируемая на ветровое стекло комбинация приборов, клапан поясничной опоры водителя, переключатель консоли задних сидений, ЭБУ обогревателя заднего левого/правого сиденья, задний левый/правый блок управления сообщениями, задняя интеллектуальная распределительная коробка (ЭБУ IPS)

Наименование предохранителя	Символ	Номинал предохранителя	Защищаемая цепь
CLUSTER	CLUSTER	10A	Комбинация приборов, проецируемая на ветровое стекло информация
SMART KEY 1	SMART KEY 1	25A	Блок управления эл. ключами
DOOR LAMP	DOOR LAMP	10A	Модуль двери водителя, модуль двери пассажира
STR'G HTD		15A	Пружинный контакт
MODULE 6	MODULE 6	10A	ЭБУ электронных ключей, BCM
A/BAG	IND	15A	Преднатяжитель ремня безопасности водителя, преднатяжитель ремня безопасности пассажира, ЭБУ SRS
A/BAG IND	IND	10A	Комбинация приборов
IGN 1	IGN 1	20A	Блок реле и предохранителей моторного отсека, левый (предохранитель: F20, F21, F23, F25, F26, F27)
MEMORY 1	MEMORY 1	10A	ЭБУ IMS пассажира, модуль двери водителя/пассажира, регулятор сиденья водителя/пассажира с электроприводом, модуль задней левой/правой двери, модуль крышки багажника с электроприводом, комбинация приборов, BCM, датчик охранной системы, аналоговые часы, ЭБУ кондиционера, проецируемая на ветровое стекло информация
MULTI MEDIA	MULTI MEDIA	10A	Внешний зуммер, интеллектуальный разъем на стороне водителя/пассажира, модуль заднего монитора, клавиатура, аудиовизуальное головное устройство с навигацией, задний левый/правый монитор
ROOM LAMP		10A	Задняя левая/правая лампа освещения пространства для ног, левая/правая лампа освещения багажника, лампа освещения пространства для ног водителя/пассажира, плафон освещения салона, лампа потолочной консоли, переключатель лампы в переднем левом/правом солнцезащитном козырьке, переключатель лампы в заднем левом/правом солнцезащитном козырьке, левая/правая лампа в декоративной накладке, центральная лампа в декоративной накладке, лампа перчаточного ящика

Наименование предохранителя	Символ	Номинал предохранителя	Защищаемая цепь
MEMORY 3	MEMORY 3	10A	РЧ приемник
EPB 1	1 (P)	15A	Модуль электрического стояночного тормоза
SPARE	SPARE	15A	Запасной
IGN 2	IGN 2	20A	Блок реле и предохранителей моторного отсека, левый (предохранитель: F29, F30)
A/CON	❄	10A	ЭБУ кондиционера, ионизатор, датчик AQS, датчик температуры в салоне, блок с металлическим сердечником (ПП № 2) (реле вентилятора)
AFLS	AFLS	15A	Модуль адаптивной системы передних осветительных приборов, левая/правая передняя фара
SPARE	SPARE	10A	Запасной
P/OUTLET FR	POWER OUTLET FRT	15A	Передняя розетка питания
MODULE 4	MODULE 4	10A	Электрический рычаг переключения передач АКПП, аналоговые часы, BCM, блок кругового обзора, лампа потолочной консоли, блок расчета траектории движения при парковке
AUDIO 1	AUDIO 1	10A	Передняя розетка питания, передний прикуриватель, задняя розетка питания, аудиовизуальное головное устройство с навигацией, модуль переднего/заднего монитора, клавиатура, ЭБУ электронных ключей, регулятор аудиосистемы с заднего сиденья, задний левый/правый монитор
SPARE	SPARE	10A	Запасной
P/OUTLET RR	POWER OUTLET RR	20A	Задняя розетка питания

Панель предохранителей в моторном отсеке (Сидение водителя)

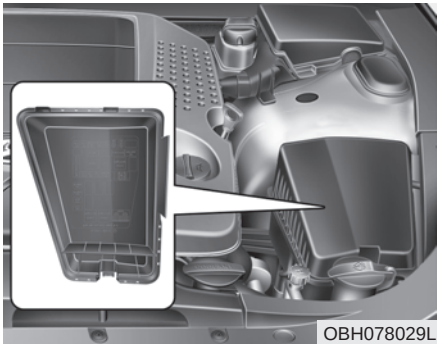

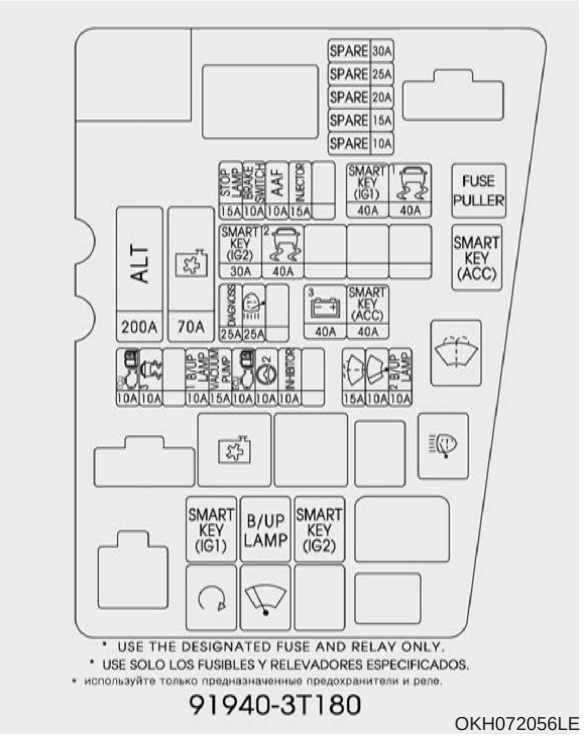

Наименование предохранителя	Символ	Номинал предохранителя	Защищаемая цепь
Stop Lamp	STOP LAMP	15A	ЭБУ стоп-сигнала
Brake SW	BRAKE SWITCH	10A	Переключатель стоп-сигнала, ЭБУ электронных ключей
AAF	AAF	10A	Не используется
Injector	INJEC -TOR	15A	Не используется
SMK (IGN1)	SMATR KEY (IGN1)	40A	Блок реле и предохранителей моторного отсека, левый (реле 5)
ESP 1	1	40A	Блок управления ESP
ALT	ALT	200A	Блок реле и предохранителей моторного отсека, левый (предохранитель: F9, F15, F16, F18, F19), генератор
Cooling		70A	Блок реле и предохранителей моторного отсека, левый (реле 6)
SMK (IGN2)	SMATR KEY (IGN2)	30A	Блок реле и предохранителей моторного отсека, левый (реле 3)
ESP 2	2	40A	Блок управления ESP
Diagnosis	DIAGN- OSIS	25A	Многофункциональный диагностический разъем
H/Lamp Washer		25A	Блок реле и предохранителей моторного отсека, левый (реле 7)
Battery 3	B+3	40A	Интеллектуальная распределительная коробка (предохранитель: F5, F6, F8, F9, F10)
SMK (ACC)	SMATR KEY (ACC)	40A	Блок реле и предохранителей моторного отсека, левый (реле 9)
TCU	TCU	10A	ЭБУД, переключатель диапазонов КПП, датчик и переключатель парковочного положения коробки передач
ESP 3	3	10A	Датчик угла поворота рулевого колеса, ЭБУ ESP
B/UP Lamp 1	1 B/UP LAMP	10A	Блок реле и предохранителей моторного отсека, левый (реле 4)

Наименование предохранителя	Символ	Номинал предохранителя	Защищаемая цепь
Vaccum	VACUUM PUMP	15A	Не используется
ECM	ECU	10A	ЭБУД
EHPS	2	10A	Модуль EHPS
Inhibitor	INHIBITOR	10A	Переключатель консоли АКПП, электрический рычаг переключения передач АКПП
Washer		15A	Блок реле и предохранителей моторного отсека, левый (реле 8)
Wiper		10A	Блок реле и предохранителей моторного отсека, левый (реле 1)
B/UP Lamp 2	2 B/UP LAMP	10A	Камера заднего вида и фонари заднего хода, переключатель консоли АКПП, электрохромное зеркало заднего вида, аудиовизуальное головное устройство с навигацией

Панель предохранителей в моторном отсеке (Сторона переднего пассажира)

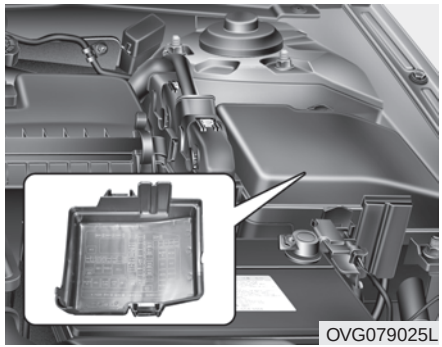

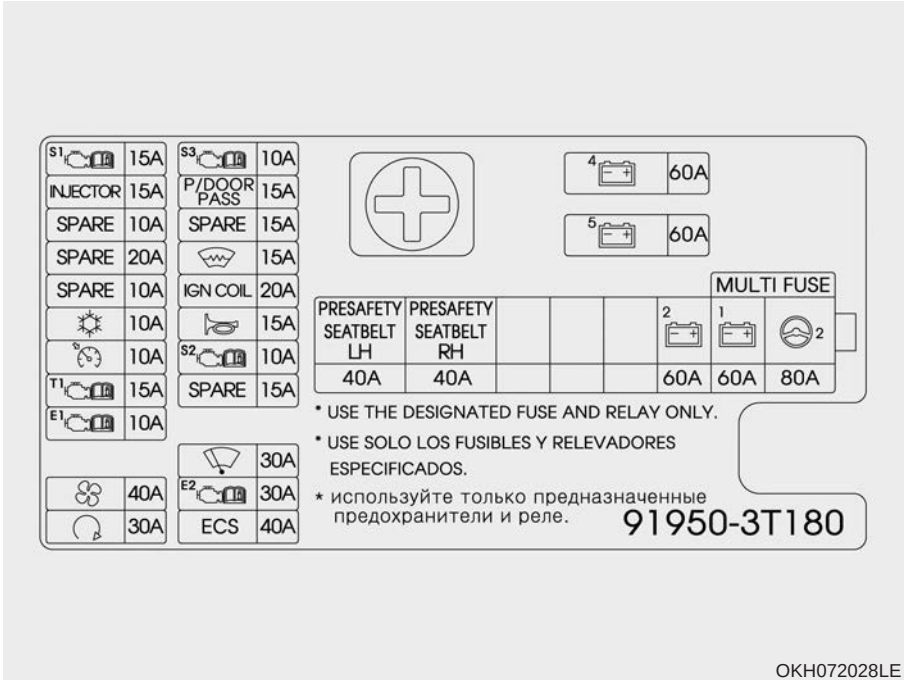

Предохранитель	Наименование предохранителя	Символ	Номинал предохранителя	Защищаемая цепь
БЛОК С МЕТАЛЛИЧЕСКИМ СЕРДЕЧНИКОМ (ПП № 1)	Sensor 3		10A	Задняя интеллектуальная распределительная коробка (реле топливного насоса)
	P/Door PASS	P/DOOR PASS	15A	Дверной замок пассажира
	SPARE	SPARE	15A	Запасной
	Deicer		15A	Блок с металлическим сердечником (ПП № 1) (реле обогревателя ветрового стекла)
	Ignition	IGN COIL	20A	Катушки зажигания № 1 ~ 6, конденсатор № 1, № 2
	Horn		15A	Блок с металлическим сердечником (ПП № 1) (реле звукового сигнала)
	Sensor 2		10A	Датчик массового расхода воздуха, датчик кислорода № 1 ~ 4, блок реле и предохранителей моторного отсека, левый (реле 6)
	SPARE	SPARE	15A	Запасной
	Wiper		30A	Электродвигатель стеклоочистителя
	EMS	EMS	30A	Блок с металлическим сердечником (ПП № 1) (главное реле ЭБУ)
	ECS	ECS	40A	Блок с металлическим сердечником (ПП № 1) (реле пневматической ECS)
БЛОК С МЕТАЛЛИЧЕСКИМ СЕРДЕЧНИКОМ (ПП № 2)	Sensor 1		15A	Электромагнитный клапан управления продувкой, ЭБУД, электромагнитный клапан системы впуска с изменяемой геометрией, регулятор давления масла № 1 ~ 4
	Injector	INJEC -TOR	15A	Форсунка № 1 ~ 6
	SPARE	SPARE	10A	Запасной

Предохранитель	Наименование предохранителя	Символ	Номинал предохранителя	Защищаемая цепь
БЛОК С МЕТАЛЛИЧЕСКИМ СЕРДЕЧНИКОМ (ПП № 2)	SPARE	SPARE	20A	Запасной
	SPARE	SPARE	10A	Запасной
	A/C		10A	ЭБУ кондиционера
	Cruise		10A	Радар интеллектуального круиз-контроля
	TCU	TCU	15A	БУТ
	ECU	ECU	10A	ЭБУД
	Blower		40A	Блок с металлическим сердечником (ПП) (реле вентилятора)
	Start		30A	Блок реле и предохранителей моторного отсека, левый (реле 2)
МУЛЬТИПРЕДОХРАНИТЕЛЬ	Seat Belt LH	SAFETY SEAT BELT LH	40A	Преднатяжитель ремня безопасности водителя
	Seat Belt RH	SAFETY SEAT BELT RH	40A	Преднатяжитель ремня безопасности пассажира
	Battery 2	B+2	60A	Интеллектуальная распределительная коробка (предохранитель: F13~20, F23, F24, F27, F28, IPS5~8, Arisu-LT2)
	Battery 1	B+1	60A	Интеллектуальная распределительная коробка (предохранитель: F38, IPS1, 3, Arisu-LT1, устройство автоматической отсечки тока утечки)
	EHPS 2	2	80A	Модуль EHPS
ПРЕДОХРАНИТЕЛЬ	Battery 4	B+4	60A	Блок с металлическим сердечником (ПП № 1) (предохранитель: F2, F4, F6, F10, F11, F12)
	Battery 5	B+5	60A	Блок с металлическим сердечником (ПП № 2) (предохранитель: F7, F11)

Наименование предохранителя	Символ	Номинал предохранителя	Защищаемая цепь
Start		40A	Блок с металлическим сердечником (ПП № 2) (предохранитель: F8, F9, F12)
AMS	AMS	10A	Датчик АКБ
Battery 6	6 B+	100A	Задняя интеллектуальная распределительная коробка (предохранитель: F1, F2, F3, F4, F5, F6, F7, F8, F10, F11, F13, F15, F17, F18, F19, F20)

Панель предохранителей багажного отделения

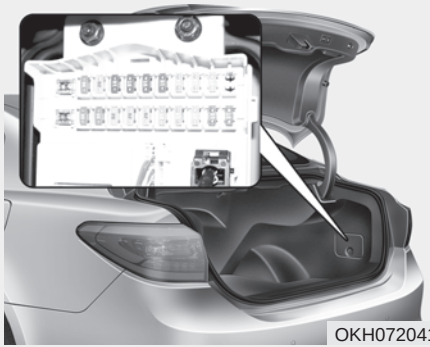

OKH072041

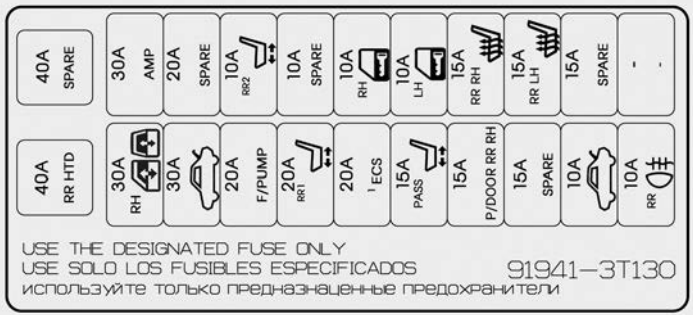

OKH072042LE

• Панель приборов ящика АКБ

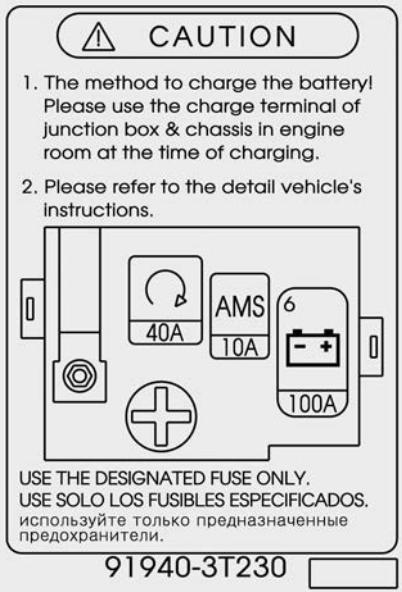

OKH072043LE

Наименование предохранителя	Символ	Номинал предохранителя	Защищаемая цепь
Rear HTD	RR HTD	40A	Реле обогревателя заднего стекла
P/Door RH	RH	30A	Модуль электростеклоподъемника двери пассажира, модуль заднего правого электростеклоподъемника
P/Trunk		30A	Модуль крышки багажника с электроприводом
F/Pump	F/ PUMP	20A	Реле топливного насоса
Rear P/Seat 1	RR 1	20A	Блок реле задних сидений
ECS	ECS	20A	Блок ECS
PASS P/Seat	PASS	15A	Модуль управления IMS пассажира
P/Door RR RH	P/DOOR RR RH	15A	Задний правый дверной замок
Spare	SPARE	15A	Запасной
P/Trunk		10A	Реле крышки багажника, зуммер модуля крышки багажника
Rear Fog Lamp	RR	10A	Реле задних противотуманных фонарей
Spare	SPARE	40A	Запасной
AMP	AMP	30A	Усилитель
Spare	SPARE	20A	Запасной
Rear P/Seat 2	RR 2	10A	Блок реле заднего левого сиденья, реле заднего правого сиденья, левый блок управления сообщениями на заднем сиденье, правый блок управления сообщениями на заднем сиденье
Spare	SPARE	10A	Запасной

Наименование предохранителя	Символ	Номинал предохранителя	Защищаемая цепь
DR/Lock RH	RH	10A	Модуль двери пассажира, модуль задней правой двери
DR/Lock LH	LH	10A	Модуль двери водителя, модуль задней левой двери
RR Seat HTD RH	RR RH	15A	ЭБУ обогревателя заднего правого сиденья, задний правый ЭБУ CCS
RR Seat HTD LH	RR LH	15A	ЭБУ обогревателя заднего левого сиденья, задний левый ЭБУ CCS
Spare	SPARE	15A	Запасной

ЛАМПЫ ОСВЕЩЕНИЯ

⚠ ОСТОРОЖНО

- Выполнение работ, связанных с лампами освещения

Перед выполнением работ, связанных с осветительными приборами, поставьте автомобиль на стояночный тормоз, убедитесь, что ключ зажигания установлен в положение “LOCK” и выключите лампы во избежание непредвиденного перемещения автомобиля, ожога рук или получения удара электрическим током.

Используйте лампы с требуемой величиной мощности.

⚠ ВНИМАНИЕ

При замене сгоревших ламп используйте новые лампы той же мощности. В противном случае, может произойти перегорание плавкого предохранителя или повреждение электрической проводки.

⚠ ВНИМАНИЕ

- ***Если у вас нет необходимого инструмента, надлежащих ламп и опыта, рекомендуем обратиться к авторизованному дилеру Kia. Во многих случаях замена ламп в автомобиле затруднена другими деталями, которые необходимо демонтировать для получения доступа к лампе. В особенности это касается демонтажа узла фары для замены ламп. Снятие/установка узла фары может привести к повреждению автомобиля.***
- ***Не устанавливайте дополнительную лампу или светодиод. В противном случае лампа может не работать должным образом, а в блоке предохранителей или электропроводке может возникнуть неисправность.***

✻ К СВЕДЕНИЮ

После сильного дождя или мытья автомобиля рассеиватели фар и задних фонарей могут выглядеть побелевшими. Это обусловлено разницей температур воздуха внутри и снаружи фар. Это явление аналогично запотеванию окон автомобиля изнутри во время дождя и не является признаком наличия неисправностей. Если имеется протечка воды в цепь лампы, рекомендуем обратиться к авторизованному дилеру Kia для проверки системы.

Замена ламп фар, передних габаритных огней, передних указателей поворота, противотуманных фар

■ Тип A (LED)

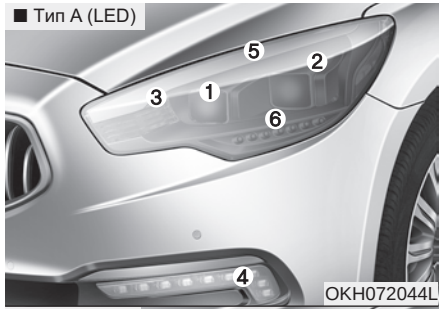

OKH072044L

■ Тип B (HID)

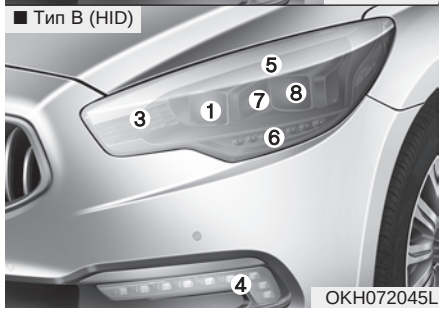

OKH072045L

(1) Фара (дальний свет)
(2) Фара (ближний свет)
(3) Лампа переднего указателя поворота
(4) Лампа противотуманной фары
(5) Лампа переднего габаритного огня
(6) Лампа дневных ходовых огней
(7) Лампа интеллектуального освещения на поворотах (при наличии)
(8) Фара (дальний свет/ближний свет)

⚠ ОСТОРОЖНО
- Галогенные лампы

- **В галогенных лампах содержится газ под давлением, который может вызвать разлет осколков стекла при повреждении лампы.**
- **Всегда проявляйте особую осторожность при обращении с ними, не допускайте появления царапин и других механических повреждений. Не допускайте попадания жидкостей на включенные лампы. Не следует касаться стеклянных частей ламп голыми руками. Остатки масла могут привести к перегреву и взрыву колбы лампы. Включать лампу можно только после установки в фару.**
- **При повреждении или разрушении лампы срочно замените ее на новую. Осторожно утилизируйте поврежденную лампу.**
- **При замене ламп надевайте защитные очки. Перед выполнением работ дайте лампочке остыть.**

Фара (газоразрядная/ светодиодная), передний габаритный огонь, лампа переднего указателя поворота, передняя противотуманная фара

Если лампа не работает, обратитесь к авторизованному дилеру Kia для проверки автомобиля.

⚠ ОСТОРОЖНО
- ПРЕДУПРЕЖДЕНИЕ. ГАЗОРАЗРЯДНАЯ/СВЕТО ДИОДНАЯ ЛАМПАФара ближнего света (при наличии)

Не пытайтесь менять или проверять лампы фар ближнего света (ксеноновые/светодиодные лампы) вследствие опасности поражения электрическим током. Если лампы передних фар ближнего света (ксеноновые/ светодиодные) не загораются, обратитесь к уполномоченному дилеру Kia для проверки автомобиля.

✻ К СВЕДЕНИЮ

Газоразрядные/светодиодные лампы имеют превосходные характеристики по сравнению с галогенными лампами.
По расчетам производителя газоразрядные/светодиодные лампы работают как минимум в два раза дольше, чем галогенные лампы в зависимости от частоты использования.
Предположительно, их срок службы соответствует сроку службы автомобиля. Включение и выключение передних фар чаще, чем обычно, сокращает срок службы газоразрядных/светодиодных ламп.
Газоразрядные/светодиодные лампы не выходят из строя таким же образом, как галогенные лампы накаливания. Если фара гаснет после определенного времени работы, но немедленно загорается при размыкании и замыкании выключателя фар, вероятно, газоразрядная/светодиодная лампа неисправна и требует замены. Строение газоразрядных/светодиодных ламп является более сложным по сравнению со стандартными галогенными лампами, поэтому их замена требует более высоких затрат.

✻ К СВЕДЕНИЮ

Если после установки передней блок-фары требуется ее регулировка, рекомендуется обратиться к авторизованному дилеру Kia.

Замена лампы бокового повторителя указателя поворота

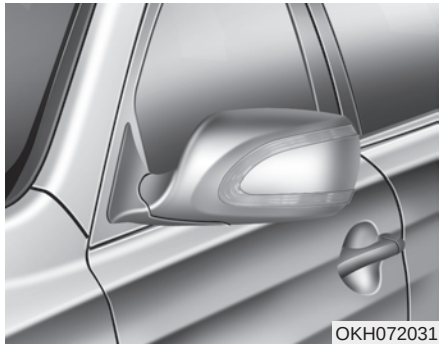
OKH072031

Если лампа не горит, рекомендуем обратиться к авторизованному дилеру Kia.

Замена лампы заднего комбинированного фонаря

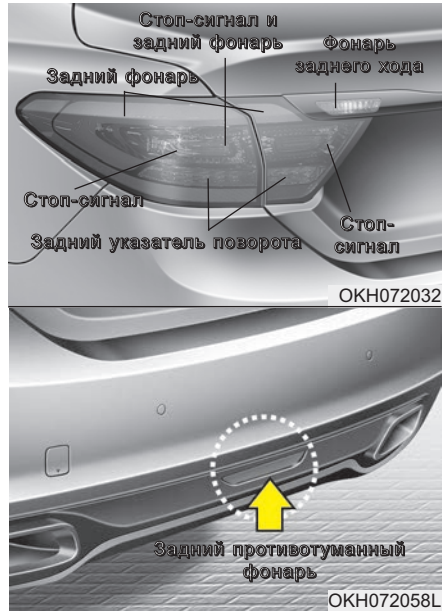

(1) Стоп-сигнал и задний фонарь
(2) Задний указатель поворота
(3) Фонарь заднего хода
(4) Задний противотуманный фонарь (при наличии)
(5) Задний фонарь
(6) Стоп-сигнал

Задний противотуманный фонарь, стоп-сигнал и задний фонарь, указатель поворота, фонарь заднего хода

Если лампа не включается, обратитесь к авторизованному дилеру Kia для проверки автомобиля.

Замена дополнительного сигнала торможения

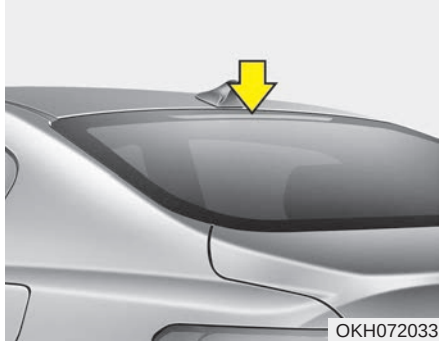

Если лампа не горит, рекомендуем обратиться к авторизованному дилеру Kia.

Замена лампы освещения номерного знака

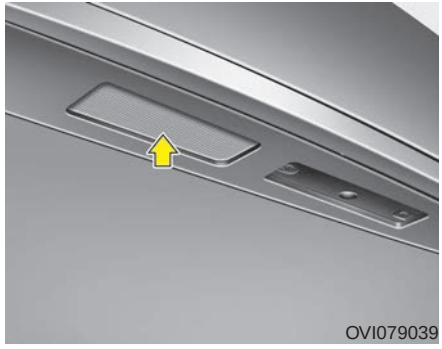

1. Откройте багажник.
2. Освободите винты крепления покрытия панели крышки багажника и снимите панель.
3. Вытащите прямым движением лампу из патрона.
4. Установите новую лампу.
5. Установите панель крышки багажника нажатием винта.

Замена лампы освещения салона

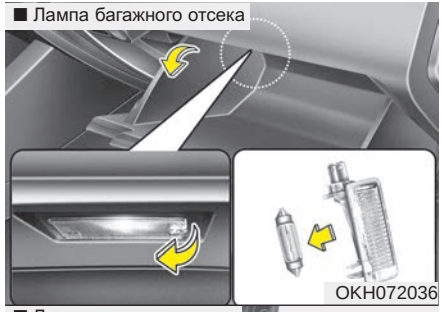

1. С помощью отвертки с плоским жалом аккуратно отделите рассеиватель от корпуса лампы освещения салона.
2. Извлеките лампу, потянув ее из гнезда.
3. Вставьте новую лампу в гнездо.

⚠ ОСТОРОЖНО

Перед выполнением работ, связанных с лампами освещения салона, убедитесь, что нажата клавиша “OFF” (выключить), во избежание ожога пальцев рук или получения удара электрическим током.

4. Совместите выступы рассеивателя с канавками в корпусе лампы освещения салона и зафиксируйте рассеиватель на месте.
5. Если лампа направленного освещения и лампа освещения салона не работают, рекомендуется обратиться к авторизованному дилеру Kia для проверки системы.

⚠ ВНИМАНИЕ

Следите за тем, чтобы не загрязнить или не повредить рассеиватели, выступы рассеивателей и пластмассовые корпуса.

УХОД ЗА ВНЕШНИМ ВИДОМ АВТОМОБИЛЯ

Внешний уход

Общие меры предосторожности при осуществлении внешнего ухода

При использовании химических моющих средств или полиролей очень важно следовать указаниям, приведенным в табличках. Внимательно читайте все предостерегающие указания в табличках.

Уход за лакокрасочным покрытием автомобиля

Мойка автомобиля

Чтобы защитить лакокрасочное покрытие от коррозии и износа, не реже одного раза в месяц тщательно мойте автомобиль слегка теплой или холодной водой.

При использовании автомобиля для езды в условиях бездорожья необходимо мыть его после каждого выезда. Уделяйте особое внимание удалению любых скоплений соли, пыли, грязи и других инородных материалов. Убедитесь, что дренажные отверстия на нижних поверхностях дверей и панелей подвески очищены от загрязнений.

Насекомые, смола и сок деревьев, птичий помет, промышленные выбросы в атмосферу и аналогичные загрязнения, если их не убирать своевременно, могут повредить лакокрасочное покрытие вашего автомобиля.

Однако даже при своевременном мытье с водой не всегда удается удалить все загрязнения. Для более эффективного мытья может использоваться нещелочное мыло, безопасное для окрашенных поверхностей.

После мойки тщательно ополосните автомобиль слегка теплой или холодной водой. Не допускайте высыхания мыльного раствора на лакокрасочном покрытии автомобиля.

⚠ ВНИМАНИЕN

- ***Не используйте сильнодействующее мыло, химические моющие средства или горячую воду. Также не следует мыть автомобиль в условиях прямого солнечного света или в случае, если кузов автомобиля сильно нагрет.***
- ***Не мойте боковое окно под сильной струей воды под давлением. Вода может попасть через окно и намочить салон.***
- ***Во избежание повреждения пластиковых деталей и ламп не используйте для очистки химические растворители или агрессивные моющие средства.***

⚠ ОСТОРОЖНО
- Намокшие элементы тормозной системы

После мойки автомобиля проверьте работу тормозов, двигаясь на малой скорости, чтобы убедиться в том, что на элементы тормозной системы не попала вода. Если эффективность работы тормозов понизилась, высушите их, продолжая движение на малой скорости и слегка нажимая на педаль тормоза.

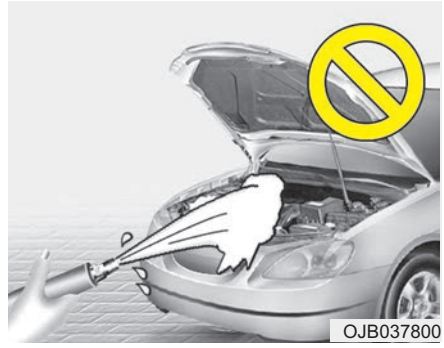

⚠ ВНИМАНИЕ

- ***Мойка отсека двигателя водой, в т. ч. водой под напором, может привести к отказу электрических цепей, расположенных в отсеке двигателя.***
- ***Ни при каких обстоятельствах не допускайте попадания воды или других жидкостей на электрические/электронные элементы внутри автомобиля, поскольку это может привести к их повреждению.***

Полировка воском

Наносить воск следует после того, как вода прекратила собираться в капли на окрашенной поверхности автомобиля.

Перед полировкой воском автомобиль следует обязательно вымыть и высушить. Для полировки автомобиля используйте высококачественный жидкий воск или восковую пасту и следуйте указаниям его изготовителя. Покрывайте воском все металлические элементы, чтобы предохранить их и сохранить блеск.

При удалении масла, смолы или аналогичных веществ при помощи средства для удаления пятен с окрашенной поверхности кузова обычно снимается и нанесенный воск. Обязательно возобновите покрытие этих участков воском, даже если в данный момент времени не требуется обработка воском остальной поверхности автомобиля.

⚠ ВНИМАНИЕ

- ***При попытке стереть пыль или грязь с поверхности кузова при помощи куска сухой ткани на лакокрасочном покрытии останутся царапины.***
- ***Не используйте стальные мочалки, абразивные мочалки или сильные растворители, содержащие щелочные или каустические компоненты, для очистки хромированных или анодированных алюминиевых деталей. Это может привести к повреждению, обесцвечиванию или нарушению лакокрасочного покрытия.***

Восстановление повреждений лакокрасочного покрытия

Глубокие царапины или выбоины от попадания камней на окрашенной поверхности должны своевременно устраняться. Открытый металл быстро ржавеет, что, в итоге, может привести к значительным затратам на ремонт.

✻ К СВЕДЕНИЮ

Если ваш автомобиль поврежден или требует любого ремонта или замены каких-либо металлических деталей, убедитесь, что в автомастерской проводят антикоррозионную обработку заменяемых и ремонтируемых деталей.

Уход за полированными металлическими элементами

- Для удаления дорожного гудрона и следов от насекомых пользуйтесь специально предназначенным для этого средством. Не следует использовать для этого скребок или другой острый предмет.
- Для защиты полированных поверхностей металлических деталей от коррозии, нанесите защитное восковое покрытие или предохранительное средство, содержащее хром, и натрите для большего блеска.
- В зимний период или в прибрежных районах покрывайте полированные металлические детали более толстым слоем воска или защитного средства. При необходимости покройте эти детали техническим вазелином, не вызывающим коррозии, или другим защитным составом.

Уход за нижней частью кузова

Вызывающие коррозию вещества, которые применяются для удаления снега и пыли, могут скапливаться под днищем. Если своевременно не удалять эти вещества, может ускориться коррозия элементов, расположенных под днищем автомобиля, таких как топливные трубопроводы, рама, собственно днище и элементы выхлопной системы, даже если они были обработаны средством для защиты от коррозии.

Тщательно мойте сильной струей слегка теплой или холодной воды нижнюю часть кузова автомобиля и ниши колес не реже одного раза в месяц, а также после езды по бездорожью и по окончании зимнего сезона. Уделяйте особое внимание этой части автомобиля, поскольку на ней сложно увидеть всю скопившуюся пыль и грязь. Простое смачивание въевшейся грязи без ее удаления принесет больше вреда, чем пользы. Необходимо следить за тем, чтобы дренажные отверстия, имеющиеся в нижней части дверей, на панелях элементов подвески и деталях рамы, не забивались грязью; вода, оставшаяся в этих зонах, может стать причиной коррозии.

⚠ ОСТОРОЖНО

После мойки автомобиля проверьте работу тормозов, двигаясь на малой скорости, чтобы убедиться в том, что на элементы тормозной системы не попала вода. Если эффективность работы тормозов понизилась, высушите их, продолжая движение на малой скорости и слегка нажимая на педаль тормоза.

Техническое обслуживание алюминиевых или хромированных колесных дисков

Алюминиевые или хромированные колесные диски покрыты прозрачным защитным материалом.

- Для чистки алюминиевых или хромированных колесных дисков запрещается использовать абразивные моющие средства, полировальные пасты, растворители и кордщетки. Они могут поцарапать или иным образом повредить защитный материал.
- Чистить колеса следует после их остывания.
- Используйте для этого только мягкое мыло или нейтральное моющее средство, тщательно смывая их водой по окончании чистки.

  Чистите колеса после езды по дорогам, посыпанным солью. Это помогает предотвратить коррозию.
- Не мойте колеса с использованием высокооборотных щеток для мойки автомобилей.

- Не используйте щелочные и кислотные очищающие средства.

  Это может привести к корродированию и другим повреждениям алюминиевых или хромированных дисков, покрытых прозрачным защитным материалом.

Защита от коррозии

Защита автомобиля от коррозии

Используя для защиты от коррозии самые современные технологии проектирования и производства, мы производим автомобили самого высокого качества. Однако это только часть работы. Для обеспечения долгосрочной защиты от коррозии, требуется помощь и содействие со стороны владельца.

Основные причины появления коррозии

Основными причинами появления коррозии автомобиля являются:

- Дорожная соль, грязь и влага, которые накапливаются под днищем автомобиля.
- Сколы краски или защитных покрытий камнями, гравием, а также незначительные сколы и вмятины, оставляющие незащищённый металл открытым для воздействия коррозии.

Зоны активной коррозии

Если автомобиль эксплуатируется в тех местах, где он постоянно подвергается воздействию материалов, вызывающих коррозию, защита от неё является особенно важной. Некоторыми причинами усиления коррозии являются дорожная соль, химические препараты, применяемые на дорогах, морской воздух и промышленное загрязнение.

Влага - источник коррозии

Влага создает те условия, в которых возникновение коррозии наиболее вероятно. Например, коррозионные процессы ускоряются при высокой влажности, особенно когда температура окружающего воздуха находится немного выше ноля. При таких условиях испаряющаяся слишком медленно влага поддерживает постоянный контакт материала, вызывающего коррозию, с поверхностью автомобиля.

Особенно активным источником коррозии является грязь, потому что она медленно высыхает и задерживает влагу на поверхности автомобиля. Даже если грязь кажется сухой, она все еще может содержать влагу и способствовать коррозионным процессам.

Высокие температуры тоже могут способствовать появлению коррозии плохо вентилируемых частей автомобиля, на которых может оседать влага. По всем этим причинам, особенно важно содержать ваш автомобиль в чистоте, регулярно удалять с него грязь и накопления других материалов. Это относится не только к видимым участкам, но и к днищу автомобиля.

Предупреждение коррозии

Вы можете помочь предотвратить появление коррозии следующими действиями:

Содержите свой автомобиль в чистоте.

Самый лучший способ предотвращения коррозии - это содержание вашего автомобиля в чистоте и регулярное удаление отложений материалов, её вызывающих. Очень важно обращать особое внимание на днище автомобиля.

- Если вы эксплуатируете автомобиль в регионах активной коррозии (где дороги посыпают солью, рядом с морем, в регионах с сильным промышленным загрязнением, кислотными дождями и т.п.), вы должны принимать особые меры для предотвращения коррозии. В зимнее время следует очищать струей воды днище автомобиля не реже одного раза в месяц, а после окончания зимнего периода тщательно его промыть.
- При очистке днища автомобиля необходимо уделять особое внимание элементам конструкции, расположенным в колесных нишах и прочих местах, недоступных для обозрения. Производите очистку тщательно; если просто намочить грязь, а не смыть ее, то это скорее сделает коррозию более интенсивной, а не предотвратит ее. Вода под высоким давлением и пар особенно эффективны при удалении отложений грязи и коррозионных материалов.
- При очистке нижней части дверей, элементов подвески и силовых конструкций, следите за тем, чтобы дренажные отверстия были открыты, давая возможность влаге испаряться и не скапливаться внутри, ускоряя появление коррозии.

Обеспечьте отсутствие влаги в гараже

Нельзя парковать автомобиль в сыром, плохо проветриваемом гараже. Это создает подходящие условия для коррозии. Особенно это относится к тем случаям, когда вы моете автомобиль внутри гаража или заезжаете в гараж на мокром, покрытом снегом, льдом или грязью автомобиле. Даже отапливаемый гараж может способствовать появлению коррозии, если он плохо вентилируется, и влага не испаряется.

Содержите лакокрасочные покрытие и декоративные панели в хорошем состоянии

Царапины и сколы на лакокрасочном покрытии должны быть закрыты быстровысыхающей краской как можно скорее, чтобы уменьшить вероятность возможного появления коррозии. При обнаружении незащищенного металла, рекомендуется обратиться в специализированную мастерскую по кузовному ремонту.

Птичий помет: Птичий помет является очень коррозионно-активным. Он может повредить лакокрасочное покрытие в течение считанных часов. Всегда удаляйте птичий помет как можно быстрее.

Не забывайте о салоне

Влага, вызывающая коррозию, может собираться под ковриками и покрытием пола. Периодически проверяйте отсутствие влаги под ковриками. Будьте особенно осторожны, если вы используете автомобиль для перевозки удобрений, чистящих материалов или химических реагентов.

Такие материалы необходимо перевозить только в предназначенных для этого контейнерах, и любые капли и пятна от них должны быть вытерты, вымыты чистой водой и тщательно высушены.

Уход за салоном

Общие меры предосторожности при выполнении работ по уходу за салоном

Не допускайте попадания на элементы салона таких химических веществ, как духи, косметическое масло, солнцезащитный крем, средство для чистки рук и освежитель воздуха, поскольку они могут привести к повреждению или обесцвечиванию поверхности. Если же они попали на элементы салона, немедленно вытрите их. Ознакомьтесь с инструкциями по чистке виниловых поверхностей.

⚠ ВНИМАНИЕ

Ни при каких обстоятельствах не допускайте попадания воды или других жидкостей на электрические/электронные элементы внутри автомобиля, поскольку это может привести к их повреждению.

⚠ ВНИМАНИЕ

Для очистки кожаных поверхностей (рулевое колесо, обшивка сидений и т. д.) используйте нейтральные чистящие средства или растворы с низким содержанием спирта. Использование растворов с высоким содержанием спирта или кислотных/щелочных чистящих средств может стать причиной потускнения цвета или удаления верхнего слоя кожаного покрытия.

Чистка обшивки и элементов внутренней отделки

Винил

Удалите пыль и слабые загрязнения с поверхности виниловых элементов, используя метелку или пылесос. Очистите их поверхности при помощи специального очистителя для виниловых элементов.

Ткань

Удалите пыль и слабые загрязнения с поверхности тканевых элементов, используя метелку или пылесос. Очистите при помощи раствора нещелочного мыла, рекомендованного для тканевых обивок или ковриков. Свежие пятна удаляйте как можно быстрее, используя средство для удаления пятен с поверхности тканей. Если свежее пятно осталось незамеченным, ткань может окраситься, и ее цвет будет испорчен. Кроме того, если не обеспечивается правильный уход за материалом, его огнестойкость может снизиться.

⚠ ВНИМАНИЕ

Отклонение от использования рекомендуемых чистящих средств и методов может отрицательно сказаться на внешнем виде ткани и ее огнестойкости.

Очистка тканого материала комбинированного поясно-плечевого ремня безопасности

Очистите тканые ремни при помощи раствора нещелочного мыла, рекомендованного для матерчатых обивок или ковриков. Следуйте указаниям изготовителя мыла. Не следует отбеливать или перекрашивать тканые ремни, поскольку это может их ослабить.

Чистка стекол с внутренней стороны

Если внутренние поверхности стекол автомобиля затуманились (т.е. покрылись маслянистой, жирной или восковой пленкой), то их следует очистить при помощи очистителя для стекол. Следуйте инструкциям на упаковке средства по очистке стекол.

⚠ ВНИМАНИЕ

Не следует скоблить или скрести обращенную в салон поверхность заднего стекла. Это может привести к повреждению сетки обогревателя заднего стекла.

СИСТЕМА СНИЖЕНИЯ ТОКСИЧНОСТИ ВЫБРОСОВ (ПРИ НАЛИЧИИ)

На систему снижения токсичности выбросов вашего автомобиля распространяется действие ограниченной гарантии. Подробная информация о гарантийных обязательствах приведена в буклете «Гарантийное и техническое обслуживание», поставляемом с автомобилем.

Ваш автомобиль оснащен системой снижения токсичности выбросов, позволяющей удовлетворить всем правилам, нормирующим состав автомобильных выбросов в атмосферу.

Ниже перечислены три установленных на автомобиле элемента такой системы:

(1) система снижения токсичности выбросов из картера двигателя
(2) система снижения токсичности выбросов из топливного бака
(3) система снижения токсичности выхлопных газов

Для обеспечения нормальной работы системы снижения токсичности рекомендуется проводить проверку и техническое обслуживание автомобиля у авторизованного дилера компании Kia в соответствии с графиком технического обслуживания, приведенным в настоящем руководстве.

Меры предосторожности при проведении проверок и испытаний в процессе технического обслуживания (с электронной системой стабилизации курсовой устойчивости (ESC))

- **Во избежание пропуска зажигания в процессе динамометрического испытания, выключите электронную систему стабилизации курсовой устойчивости (ESC), нажав на переключатель “ESC”.**
- **После завершения динамометрического теста, включите систему ESC повторным нажатием переключателя “ESC”.**

1. Система снижения токсичности выбросов из картера двигателя

В автомобиле предусмотрена система вентиляции картера двигателя, которая предотвращает загрязнение окружающей среды газами из картера двигателя. Эта система подает в картер свежий отфильтрованный воздух через гибкий шланг подачи воздуха. Внутри картера этот свежий воздух смешивается с картерными газами, и эта смесь затем попадает во впускную магистраль двигателя через клапан системы вентиляции картера двигателя.

2. Система снижения токсичности выбросов из топливного бака

Система снижения токсичности выбросов из топливного бака предотвращает попадание паров топлива в атмосферу.

Накопитель

Пары, появляющиеся в результате испарения топлива в топливном баке, собираются в накопителе, пока двигатель не работает. Во время работы двигателя топливные пары, собранные в накопителе, подаются в сглаживающий ресивер через электромагнитный клапан управления продувкой накопителя топливных паров.

Электромагнитный клапан управления продувкой накопителя топливных паров (PCSV)

Электромагнитный клапан управления продувкой накопителя топливных паров управляется блоком ECM; при низкой температуре жидкости в системе охлаждения во время работы двигателя в режиме холостого хода, клапан находится в закрытом положении, и поэтому топливные пары не попадают в ресивер впускной магистрали. После того, как двигатель прогреется во время обычного движения автомобиля, этот клапан открывается, пропуская тем самым пары топлива в ресивер впускной магистрали.

3. Система снижения токсичности выхлопных газов

Система снижения токсичности выхлопных газов с высокой эффективностью контролирует состав выхлопных газов, сохраняя при этом хорошие ходовые качества автомобиля.

Внесение изменений в конструкцию автомобиля

Запрещается вносить изменения в конструкцию данного автомобиля. Изменения конструкции могут отрицательно сказаться на характеристиках автомобиля, безопасности или сроке службы. В некоторых случаях они даже могут нарушать государственные правила, касающиеся безопасности и ограничения выбросов.

Кроме того, повреждение или снижение характеристик, вызванные какими-либо изменениями конструкции, не подпадают под действие гарантийных обязательств.

- Использование неразрешенных электронных устройств может стать причиной нарушения управления автомобилем, повреждения проводки, разрядки аккумулятора и пожара. Для собственной безопасности не используйте неодобренные электронные устройства.

Меры предосторожности, касающиеся выхлопных газов двигателя (угарный газ)

- Угарный газ может присутствовать среди прочих выхлопных газов. Таким образом, при появлении любого запаха выхлопных газов внутри вашего автомобиля, необходимо, чтобы автомобиль был немедленно проверен и отремонтирован. Если вы подозреваете, что выхлопные газы попадают в салон, дальнейшее движение в автомобиле допускается, только если все окна открыты. В этом случае автомобиль также должен быть незамедлительно проверен и отремонтирован.

⚠ ОСТОРОЖНО
- Выхлопные газы

Выхлопные газы двигателя содержат угарный газ (CO). Несмотря на отсутствие у него цвета и запаха, он является опасным и может привести к смерти при его вдыхании. Во избежание отравления CO следуйте указаниям, перечисленным ниже.

- Не держите двигатель включенным в закрытых помещениях (таких, как гаражи) дольше, чем это необходимо для въезда или выезда из помещения.
- Если автомобиль стоит с включенным двигателем на открытом пространстве в течение достаточно продолжительного времени, настройте систему вентиляции (по мере необходимости) таким образом, чтобы происходила подача наружного воздуха в салон.
- Не следует сидеть в припаркованном или остановленном автомобиле с включенным двигателем в течение продолжительного времени.
- Если двигатель глохнет или не может завестись, чрезмерное количество попыток запустить двигатель может привести к выходу из строя системы снижения токсичности выбросов.

Меры предосторожности, связанные с использованием каталитического нейтрализатора (при наличии)

⚠ ОСТОРОЖНО
- Возгорание

- **Горячие выхлопные газы могут зажечь воспламеня-ющиеся предметы, находящиеся под днищем вашего автомобиля. Не паркуйте, оставляйте или проезжайте около воспла-меняющихся объектов, таких как трава, растения, бумага, листья и др.**
- **Выхлопная система и каталитическая система сильно нагреваются во время работы двигателя и остаются горячими сразу после выключения двигателя. Будьте осторожны, избегайте ожогов, которые могут возникнуть при соприкосновении с этими системами.**

(Продолжение)

(Продолжение)

Также не снимайте радиатор вокруг выхлопной системы, не закрывайте нижнюю часть автомобиля и не закрывайте автомобиль, пытаясь бороться с коррозией. В некоторых условиях это может привести к возгоранию.

Ваш автомобиль оборудован каталитическим нейтрализатором для снижения токсичности выхлопа.

В связи с этим, необходимо принимать следующие меры предосторожности:

- Используйте только НЕЭТИЛИРОВАННЫЙ БЕНЗИН (для автомобилей с бензиновым двигателем).
- Прекращайте эксплуатацию автомобиля при наличии признаков неисправности двигателя, таких как пропуск зажигания, или при заметном снижении характеристик автомобиля.
- Запрещается эксплуатировать двигатель с нарушением установленных режимов. Примерами таких нарушений могут служить движение по инерции с выключенным зажиганием и спуск с крутого склона на включенной передаче и с выключенным зажиганием.
- Не оставляйте двигатель в течение продолжительного времени (более пяти минут) в режиме холостого хода.

- Запрещается вносить изменения в конструкцию или режим работы любого элемента двигателя и системы снижения токсичности выбросов. Рекомендуется обратиться к уполномоченному дилеру Kia для проверки системы.
- Избегайте движения, если уровень топлива очень низкий. Отсутствие топлива может привести к пропуску зажигания и стать причиной чрезмерной нагрузки каталитического нейтрализатора.

Невыполнение этих указаний может привести к повреждению каталитического нейтрализатора и автомобиля в целом. Кроме того, такие действия могут стать причиной прекращения действия гарантийных обязательств.

Технические характеристики & Информация для потребителя

Габаритные размеры 8-2
Двигатель. 8-2
Мощность ламп освещения 8-3
Шины и колеса 8-5
Полная масса автомобиля 8-5
Объем багажного отсека 8-5
Рекомендуемые смазочные материалы и информация об объемах 8-6
• Рекомендуемые значения коэффициента вязкости по классификации SAE 8-8
Серийный номер автомобиля (VIN) 8-9
Сертификационная табличка автомобиля 8-9
Табличка технических характеристик/ значений давления в шинах. 8-10
Серийный номер двигателя 8-10
Этикетка компрессора кондиционера 8-10

ГАБАРИТНЫЕ РАЗМЕРЫ

Параметр	мм (дюйм)	
Общая длина	5.090 (200,40)	
Общая ширина	1.900 (74,80)	
Общая высота	1.490 (58,70)/1.485 (58,46) *1	
Колея передних колес	245/50 R18	1.616 (63,62)
Колея задних колес	245/50 R18	1.634 (64,33)
Колесная база	3.045 (119,90)	

*1 : с пневмоподвеской

ДВИГАТЕЛЬ

Деталь	Бензиновый Lambda II 3,8
Объем см3 (куб. дюйм)	3.778 (230,54)
Диаметр x ход мм (дюймов)	96x87,0 (3,78x3,42)
Порядок работы цилиндров	1-2-3-4-5-6
Количество цилиндров	6, V-Тип

МОЩНОСТЬ ЛАМП ОСВЕЩЕНИЯ

Лампы			Мощност	Тип лампы
Передняя	Светодиодного типа	Передние фары (ближний)	LED	LED
		Передние фары (дальний)	LED	LED
	Тип HID	Передние фары (ближний)	35	D3S
		Передние фары (дальний)	55	H7
	Интеллектуальный указатель поворота*		55	H11
	Сигналы поворотов		LED	LED
	Габаритные фонари*		LED	LED
	Передние противотуманные фары(Светодиодного)*		LED	LED
	Боковой повторитель указателя поворотов (Наружное зеркало)*		LED	LED
	Лампы подсветки выхода		LED	LED
	Дневные ходовые огни*		LED	LED
Задняя	Лампы заднего сигнала торможения / габаритного огня (внутренние/наружный)		LED	LED
	Задние габаритные огни(внутренние/наружный)		LED	LED
	Лампы заднего сигнала торможения(внутренние/наружный)		LED	LED
	Задние указатели поворота(внутренние/наружный)		LED	LED
	Фонари заднего хода		16	W16W
	Задние противотуманные фонари*		LED	LED
	Высокорасположенный повторитель стоп-сигнала		LED	LED
	Лампы освещения номерного знака		LED	LED

* : при наличии

Лампы		Мощност	Тип лампы
Внутренней	Передние индивидуальные лампы	LED	LED
	Центральная потолочная лам	LED	LED
	Лампы подсветки зеркальца (на обратной стороне солнцезащитного козырька)	LED	LED
	Лампа вещевого ящика	5	FESTOON
	Лампы освещения подножки двери	5	FESTOON
	Лампы освещения пространства для ног	LED	LED
	Лампы декоративной подсветки	LED	LED
	Лампа багажного отсека	5	FESTOON

* : при наличии

ШИНЫ И КОЛЕСА

Наимено-вание	Размер шины	Размер колеса	Давление в шине, бар (фунт на кв. дюйм, кПа)				Момент затяжки гайки крепления колеса кг•м (фунт•фут, Н•м)
			Номинальная нагрузка * (+)		Максимальная нагрузка (+)		
			Передняя	Задняя	Передняя	Задняя	
Полноразме-рная шина	245/50R18	7,5Jx18	2,2 (32, 220)	2,2 (32, 220)	2,2 (32, 220)	2,2 (32, 220)	9~11 (65~79, 88~107)

* : Номинальная нагрузка - до 3 человек

⚠ ВНИМАНИЕ

Все устанавливаемые на замену шины автомобиля должны соответствовать по размеру оригинальным.

Использование шин другого размера может повредить смежные части или привести к их неустойчивому функционированию.

ВЕС/ГРОМКОСТЬ

Деталь	Бензиновый Lambda II 3,8
Полная масса автомобиля кг (фунт)	2.430 (5.357)
Объем багажного отсека л (куб.фут)	455 (16,1)

РЕКОМЕНДУЕМЫЕ СМАЗОЧНЫЕ МАТЕРИАЛЫ И ИНФОРМАЦИЯ ОБ ОБЪЕМАХ

Для достижения оптимального режима работы двигателя и трансмиссии, а также увеличения их сроков службы используйте только качественные смазочные материалы. Качественные смазочные материалы также влияют на эффективность работы двигателя и снижают расход топлива.

На вашем автомобиле рекомендуется использовать следующие смазочные материалы и жидкости:

Смазочный материал		Объем	Классификация
Моторное масло*1 *2 (слив и залив) Рекомендуется Shell HELIX Моторные масла	Бензиновый Lambda II 3,8	5,7 l (6,02 US qt.)	API Service SM*3, ILSAC GF-4 или выше, ACEA A5 или выше
Расход моторного масла	Нормальные условия вождения	МАКС. 1 л/1500 км	-
		МАКС. 1 л/1000 км	-
Жидкость автоматической коробки передач	Бензиновый Lambda II 3,8	9,6 l (10,14 US qt.)	GS ATF SP-IV-RR, Оригинальная Kia ATF SP-IV-RR
Усилитель рулевого управления	с EHPS	0,9 l (0,95 US qt.)	Pentosin CHF 202
Жидкость системы охлаждения	Бензиновый Lambda II 3,8	8,4 ~ 8,6 l (8,88 ~ 9,09 US qt.)	Смесь антифриза и воды (Охлаждающая жидкость на основе этиленгликоля для алюминиевого радиатора)

Смазочный материал	Объем	Классификация
Тормозная жидкость	0,7 ~ 0,8 *l* (0,74~0,85 US qt.)	FMVSS116 DOT-3 или DOT-4
Масло заднего дифференциала	1,4 *l* (1,48 US qt.)	HYPOID GEAR OIL API GL-5, SAE 75W/90 (SHELL SPIRAX X или равнозначное)
Топливо	75 *l* (19,81 US gal.)	См, «требования к качеству топлива» в разделе 1

*1: См, рекомендуемые значения коэффициента вязкости по классификации SAE, приведенные на следующей странице.

*2: В настоящее время в наличии имеется масло с маркировкой Engrgy Conserving Oil (энергосберегающее моторное масло). Помимо прочих положительных эффектов, применение такого масла способствует экономии расхода топлива за счет сокращения потребления топлива, необходимого для преодоления трения деталей двигателя. Зачастую эти улучшения трудно оценить при ежедневном вождении, однако суммарная экономия средств и энергии за год оказывается внушительной.

*3: Если моторное масло API service SM недоступно, допустимо использовать API service SL.

Рекомендуемые значения коэффициента вязкости по классификации SAE

⚠ ВНИМАНИЕ

Обязательно убедитесь в чистоте пространства вокруг крышки любой заливной горловины, сливного отверстия и масляного щупа перед проверкой уровня масла или его заменой.

Это особенно важно при эксплуатации транспортного средства в пыльных и загрязненных условиях и при езде по грунтовым дорогам. Очистка крышки и щупа предотвратит попадание пыли и песка в двигатель и другие механизмы, которые могут быть повреждены.

Вязкость моторного масла влияет на расход топлива и на эксплуатацию в холодную погоду (запуск двигателя и подача масла). Моторное масло низкой вязкости обеспечивает лучший уровень экономии топлива и лучшую работу двигателя в холодную погоду, а масло с высоким коэффициентом вязкости необходимо для требуемого уровня смазки двигателя в жарких условиях.

Использование масел со значениями коэффициентов вязкости, отличными от рекомендуемых, может привести к выходу двигателя из строя.

При выборе типа масла, принимайте во внимание диапазон температур, в которых будет эксплуатироваться ваш автомобиль до следующей замены масла.

Выбирайте рекомендуемые значения коэффициента вязкости из таблицы.

Диапазон температур для рекомендуемых значений коэффициента вязкости по классификации SAE,										
Температура	°C	-30	-20	-10	0	10	20	30	40	50
	(°F)	-10	0	20	40	60	80	100	120	
Масло для бензинового двигателя*1							20W-50			
						15W-40				
					10W-30					
				5W-20, 5W-30, 5W-40						

*1. Для лучшей экономии топлива рекомендуется использовать моторное масло с коэффициентом вязкости по классификации SAE 5W-20 (API SM/ILSAC GF-4). Однако если данные марки масел недоступны в стране эксплуатации вашего автомобиля, выбирайте подходящее масло, руководствуясь табличными значениями коэффициентов вязкости.

СЕРИЙНЫЙ НОМЕР АВТОМОБИЛЯ (VIN)

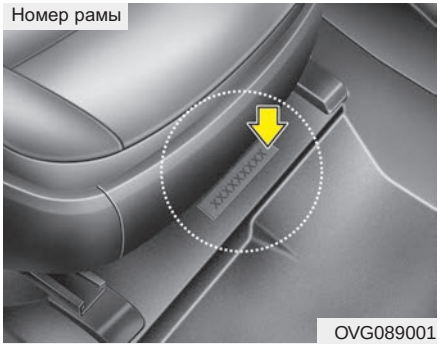

Серийный номер автомобиля - это номер, который используется при регистрации вашего транспортного средства и применяется во всех правовых случаях, относящихся к вопросам прав собственности на автомобиль и.т.д.

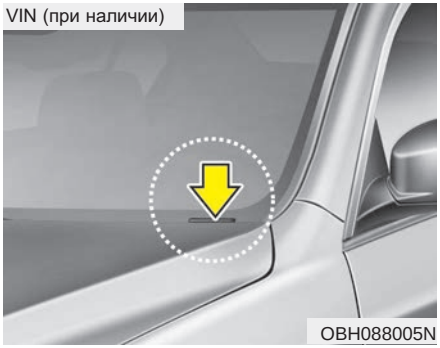

Идентификационный номер автомобиля (VIN) также имеется на табличке в в ерхней части приборной панели. Номер на этой табличке хорошо виден снаружи автомобиля через ветровое стекло.

СЕРТИФИКАЦИОННАЯ ТАБЛИЧКА АВТОМОБИЛЯ

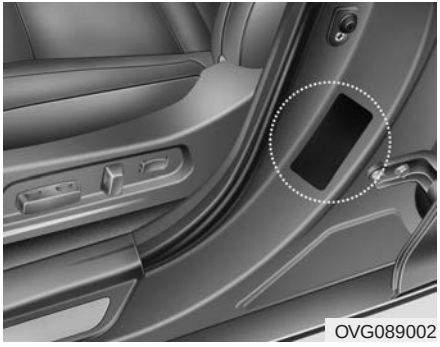

На табличке сертификации автомобиля (которая находится на средней стойки со стороны водителя или пассажира) имеется идентифи-кационный номер автомобиля (VIN).

ТАБЛИЧКА ТЕХНИЧЕСКИХ ХАРАКТЕРИСТИК/ЗНАЧЕНИЙ ДАВЛЕНИЯ В ШИНАХ

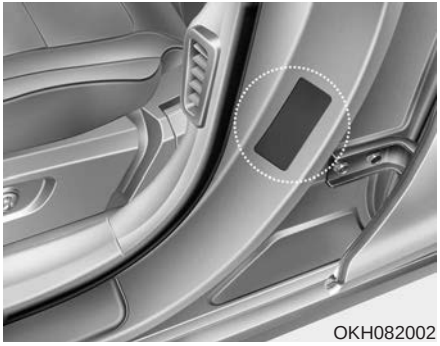
OKH082002

Установленные на вашем автомобиле шины выбраны для обеспечения наилучших характеристик управляемости автомобиля.

Табличка технических характеристик шин находится на внешней панели средней стойки со стороны водителя и содержит информацию о рекомендуемом давлении в шинах вашего автомобиля.

СЕРИЙНЫЙ НОМЕР ДВИГАТЕЛЯ

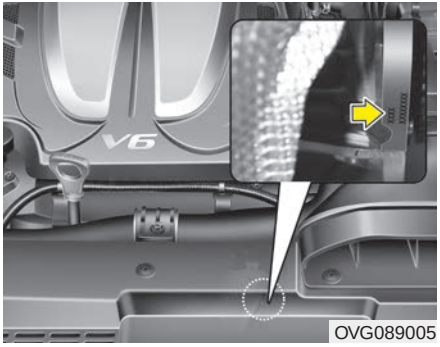

OVG089005

Серийный номер двигателя выбит на блоке цилиндров, как показано на рисунке.

ЭТИКЕТКА КОМПРЕССОРА КОНДИЦИОНЕРА

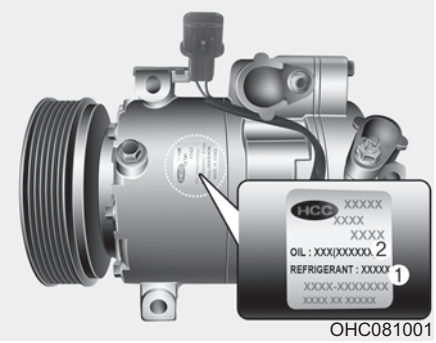

OHC081001

На этикетке компрессора указаны модель, номер детали поставщика, серийный номер, тип хладогента (1) и тип холодильного масла (2).

Предметный указатель

А

Автоматическая коробка переключения передач (переключение тросом) 5-12
Работа автоматической коробки передач 5-12
Автоматическая коробка переключения передач (электрическое переключение).....5-19
Работа автоматической коробки передач 5-19
Автоматическая система управления микроклиматом 4-139
Автоматическое управление обогревом и кондиционированием воздуха.....4-140
Работа системы.....4-151
Ручное управление обогревом и кондиционированием воздуха.....4-141
Фильтр системы управления микроклиматом.....4-153
Аккумуляторная батарея 7-45
Наклейка с указанием емкости аккумуляторной батареи (см. пример) 7-47
Подзарядка аккумуляторной батареи 7-47
Рекомендации по обращению с аккумуляторной батареей 7-45
Сброс параметров приборов 7-49
AVSM.....5-55

Б

Багажник 4-23
Аварийное открытие багажника 4-30
Крышка багажника без электропривода 4-23
Крышка багажника с электроприводом 4-25
Буксировка 6-23
Аварийная буксировка 6-26
Служба буксировки 6-23
Снимаемый буксирный крюк 6-25

В

В случае непредвиденного случая во время движения..6-3
Если двигатель заглох на перекрестке или переезде..6-3
Если двигатель заглохнет на ходу.....6-3
Если на ходу спустила шина 6-3
В случае перегрева двигателя.....6-9
Внешний вид 2-2
Воздушный фильтр 7-39
Замена фильтра 7-39
Воздушный фильтр системы управления микроклиматом 7-41
Замена фильтра 7-41
Состояния фильтра.....7-41
Встроенная система управления режимом движения ..5-59

Г

Габаритные размеры 8-2

Д

Дверные замки 4-17
Управление дверными замками снаружи автомобиля 4-17
Управление замками дверей изнутри автомобиля....4-18
Устройство блокировки замков задних дверей, предотвращающее их открывание детьми.....4-22
Функции блокировки/ разблокировки дверей 4-21
Электрический дверной замок 4-18
Двигатель 8-2
Детское сиденье 3-38
Использование детского кресла 3-41

Е

Езда в зимних условиях 5-104
Если не удается запустить двигатель.....6-4
Если двигатель вращается нормально, но не запускается 6-4
Если двигатель не запускается или вращается медленно.....6-4
Если спущена шин.....6-16
Домкрат и инструменты.....6-16
Замена шин 6-18
Извлечение и хранение запасной шины.....6-17
Момент затяжки колесных гаек 6-22

Ж

Жидкость омывателя ветрового стекла 7-38
Проверка уровня жидкости в бачке омывателя ветрового стекла.....7-38
Жидкость системы охлаждения 7-30
Замена охлаждающей жидкости 7-33
Проверка уровня охлаждающей жидкости 7-30
Жидкость усилителя рулевого управления 7-36
Проверка уровня жидкости усилителя рулевого управления 7-36
Проверка шланга усилителя рулевого управления....7-37
ЖК-ДИСПЛЕЙ 4-64, 4-69

З

Запуск двигателя от внешнего источника электроэнергии.....6-5
Запуск двигателя буксировкой 6-8
Запуск двигателя от внешнего источника 6-5
Зеркала заднего вида 4-51
Внутреннее зеркало заднего вида.....4-51
Наружное зеркало заднего вида 4-52

К

Как пользоваться настоящим руководством 1-2
Капот 4-37

Закрывание капота 4-37
Открывание капота.....4-37
Кнопка engine START/STOP
(пуск и останов двигателя) 5-6
Колеса и шины 7-50
Замена колес 7-58
Замена шин 7-56
Маркировка на боковой поверхности шины 7-59
Перестановка колес 7-54
Проверка давления воздуха в шинах 7-52
Регулировка углов установки колес и
балансировка шин 7-55
Рекомендуемое давление воздуха в
холодных шинах 7-50
Сцепление шин с дорогой 7-58
Техническое обслуживание шин.....7-58
Уход за шинами.....7-50
Комбинация приборов 4-56
Органы управления на приборной панели 4-57
Указатели 4-59
Управление ЖК-дисплеем 4-58
Комплекс работ по периодическому техническому
обслуживанию 7-8
Кроме европы, для россии.....7-9
Комплекс работ по техническому обслуживанию 7-4
Меры предосторожности при проведении технического
обслуживания владельцем автомобиля 7-5
Ответственность владельца.....7-4
Крышка горловины топливного бака.....4-39
Закрывание дверцы топливозаливной горловины 4-40
Открывание крышки горловины топливного
бака в непредвиденной ситуации 4-42
Открытие крышки горловины топливного бака 4-39

Л

Лампы освещения 7-85
Задний противотуманный фонарь,
стоп-сигнал и задний фонарь,
указатель поворота, фонарь заднего хода 7-88
Замена дополнительного сигнала торможения 7-89
Замена ламп фар, передних габаритных огней,
передних указателей поворота,
противотуманных фар 7-86
Замена лампы бокового повторителя
указателя поворота.....7-88
Замена лампы заднего комбинированного фонаря....7-88
Замена лампы освещения номерного знака.....7-89
Замена лампы освещения салона 7-89
Люк 4-43
Поднятие люка 4-45
Сброс настроек системы управления люком.....4-46
Сдвиганиелюка 4-44
Солнцезащитная шторка 4-46

М

Маршрутный компьютер.....4-85
Время в пути 4-87
Запас топлива 4-88
Краткое описание 4-85
Мгновенный расход топлива.....4-89
Средний расход.....4-88
Средняя скорость транспортного средства 4-86
Счетчик суточного пробега 4-86
Моторный отсек 2-7
Мощность ламп освещения 8-3
Мультимедийная система 4-176
Антенна 4-178
Аудиовизуальное головное устройство с навигацией (AVN) 4-176
Гарнитура Bluetooth® Wireless Technology 4-177
Порты: для дополнительных устройств, USB и iPod® 4-176
Управление аудиосистемой на рулевом колесе 4-178
DIS (Информационная система водителя).....4-177

О

Обогреватель 4-137
Обогреватель заднего стекла.....4-137
Общий вид салона 2-4
Объем багажного отсека 8-5
Осветительныеприборы 4-120
Включение дальнего света.....4-124
Дневные ходовые огни.....4-121
Задний противотуманный фонари 4-127
Изменение стороны движения транспортного потока 4-121
Омыватель фар 4-127
Передние противотуманные фары 4-126
Система освещения фарами пути в дом после оставления автомобиля 4-120
Указатели поворота и перестроения.....4-125
Управление осветительными приборами.....4-122
Устройство регулировки угла наклона фар 4-127
Функция экономии заряда аккумуляторной батареи 4-120
Освещение салона 4-131
Лампа зеркала заднего вида 4-135
Лампа освещения багажника.....4-134
Лампа освещения перчаточного ящика 4-135
Лампа подсветки двери 4-134
Переключатель передней лампы и Переключатель передней лампы 4-131, 4-133
Функция автоматического выключения 4-131
Особые условия движения 5-99
Выполнение плавных поворотов 5-100
Движение по бездорожью 5-102
Опасные условия движения 5-99
Продолжительное движение на высокой скорости ..5-103

Раскачивание автомобиля 5-99
Управление автомобилем в затопленных местах....5-102
Управление автомобилем в ночное время 5-101
Управление автомобилем под дождем 5-101
Остекление 4-32
Электростеклоподъемники 4-33
Отделения для хранения вещей 4-160
Карман для дорожной карты 4-163
Карманна спинке сиденья 4-162
Отделение в центральной консоли 4-160
Отделение для солнцезащитных очков 4-161
Отделение для хранения в области задних сидений ..4-160
Перчаточный ящик 4-161
Отсек двигателя 7-3

П

Перед поездкой.....5-4
Плавкие предохранители.....7-64
Описание панели плавких предохранителей и реле..7-69
Подвеска с электронным управлением (ECS).....5-62
Позиции периодического технического обслуживания.....7-23
Полная масса автомобиля 8-5
Порядок обкатки автомобиля 1-6
Предупредительные и индикаторные сигналы.....4-90
Контрольные лампы 4-90
Световые индикаторы 4-101
Проецирование информации на ветровое стекло (HUD) 4-106
Включение/отключение проецирования информации на ветровое стекло.....4-107
Информация, проецируемая на ветровое стекло 4-107
Настройка проекции информации на ветровое стекло 4-108
Описание 4-106

Р

Рекомендуемые смазочные материалы и информация об объемах 8-6
Рекомендуемые значения коэффициента вязкости по классификации SAE 8-8
Ремни безопасности.....3-22
Меры предосторожности при использовании ремней безопасности 3-34
Предупреждение о незастегнутых ремнях безопасности 3-24
Ремни безопасности с преднатяжителем 3-29
Система Pre-Safe натяжения передних ремней безопасности (PSB) 3-33
Система ремней безопасности 3-22
Рулевое колесо 4-47
Звуковой сигнал 4-50
Обогреваемое рулевое колесо 4-49
Регулировка угла наклона рулевого колеса 4-48

Электрогидроусилитель рулевого управления (EHPS).....4-47

С

Серийный номер автомобиля (VIN).....8-9
Серийный номер двигателя 8-10
Сертификационная табличка автомобиля 8-9
Сигнализация при остановке на дороге 6-2
Аварийная световая сигнализация 6-2
Сиденье 3-2
Подголовник (Переднее сиденье) 3-9
Регулировка заднего сиденья 3-13
Регулировка переднего сиденья 3-5
Система памяти водительского места 3-7
Система контроля давления в шинах (СКДШ).....6-10
Замена шины с использованием СКДШ 6-14
Индикатор неисправности системы TPMS 6-13
Индикаторное устройство низкого давления в шине 6-12
Система контроля мертвой зоны видимости перед автомобилем.....4-114
Система контроля мертвой зоны видимости перед автомобилем.....4-118
Система круиз-контроля 5-66
Система мониторинга кругового обзора 4-119
Система обнаружения объектов вне зоны видимости водителя (BSD).....5-91
Система парковки 4-109
Работа системы парковки 4-109
Самодиагностика 4-113
Условия, при которых система парковки не работает правильно 4-111
Система подушек безопасности (дополнительная система пассивной безопасности) 3-50
Боковая подушка безопасности.....3-62
Дополнительные меры предосторожности 3-73
Контрольная лампа и индикатор подушки безопасности 3-53
Надувная шторка 3-64
Не допускается установка детского кресла на переднем пассажирском сиденье 3-53
Передние подушки безопасности водителя и пассажира 3-58
Предупреждающая этикетка подушек безопасности.....3-74
Принцип работы системы подушек безопасности.....3-51
Условия, при которых происходит и не происходит раскрытие подушки безопасности....3-66
Уход за системой SRS 3-71
Элементы системы подушек безопасности SRS и их функции 3-54
Система помощи при парковке.....4-115
Параллельная парковка 4-116
Парковка задним ходом (парковка в гараж).....4-115

Система предупреждения о смене ряда движения (LDWS) 5-87
Система приветствия 4-136
Освещение салона 4-136
Фары.....4-136
Фонарь подсветки выхода и подсветка дверной ручки.....4-136
Система противоугонной сигнализации 4-14
Активированное состояние 4-14
Деактивированное состояние 4-16
Состояние противоугонной защиты 4-15
Система смазки двигателя.....7-28
Замена моторного масла и фильтра 7-29
Проверка уровня моторного масла 7-28
Система снижения токсичности выбросов 7-100
Стеклоочистители и стеклоомыватели 4-128

Т

Табличка технических характеристик/ значений давления в шинах 8-10
Техническое обслуживание, выполняемое владельцем автомобиля.....7-6
График технического обслуживания, проводимого владельцем автомобиля 7-6
Тормозная жидкость 7-34
Проверка уровня тормозной жидкости 7-34
Тормозная система 5-31
Антиблокировочная система тормозов (АБС).....5-34
Система управления стабилизацией транспортного средства (VSM).....5-51
Усилитель тормозов 5-31
Электрический стояночный тормоз (EPB).....5-36
Электронная система динамической стабилизации (ESC) 5-47
HAC (система помощи при трогании на подъеме)....5-52
Требования к топливу 1-3
Бензин, содержащий этиловый и метиловый спирт....1-4
Не используйте метиловый спирт.....1-5
Присадки к топливу 1-5
Эксплуатация автомобиля за рубежом 1-5

У

Усовершенствованная интеллектуальная система круиз-контроля 5-71
Устранение инея и запотевания с ветрового стекла....4-155
Устройства для экстренных ситуаций 6-29
Аптечка 6-29
Знак аварийной остановки.....6-29
Манометр.....6-29
Огнетушитель 6-29
Уход за внешним видом автомобиля 7-91
Внешний уход 7-91
Уход за салоном 7-98

Ш

Шины и колеса 8-5

Щ

Щетки стеклоочистителя 7-43
Замена щеток.....7-43
Проверка состояния щеток 7-43

Э

Экономичная эксплуатация.....5-97
Электронный ключ.....4-5
Замена батарейки 4-12
Запишите номер вашего ключа 4-5
Кнопки на электронном ключе 4-7
Меры предосторожности при обращении с электронным ключом 4-10
Система иммобилайзера 4-11
Функции электронного ключа.....4-5
Элементы внутренней отделки салона 4-164
Боковая шторка 4-175
Вентилируемое сиденье.....4-169
Держатель для напитков 4-165
Заднее зеркало 4-172
Задняя штора.....4-174
Крючок для одежды 4-171
Обогреватель сиденья 4-167
Пепельница 4-164
Подвеска для сумок 4-173
Прикуриватель 4-164
Сетка фиксации багажа 4-173
Солнцезащитный козырек 4-165
Фиксатор(ы) для напольных ковриков 4-171
Часы 4-171
Электрическая розетка.....4-166
Этикетка компрессора кондиционера 8-10